EQUIPEMENTS POUR MITSUBISHI L200 2019+

Les références présentées sur ce document ne constituent pas une liste exhaustive des équipements diponibles pour le MITSUBISHI L200 2019+. Il peut y avoir d'autres produits adaptés à ce véhicule. Voir les conditions de vente sur https://www.equip-raid.fr/

145 RUE DE L'ÎLE NAPOLÉON
68100 MULHOUSE
TÉL: +33 (0)3 89 61 90 88 / FAX: +33 (0)3 89 61 70 67
E-MAIL : vpc@equip-RAID.FR

Magasin ouvert le lundi de 14h à 18h,
du mardi au vendredi de 9H à 12h et de 14h à 18h
et le samedi de 9h à 12h

Prix valables du 01/05/2024 au 31/05/2024
TVA 20% incluse
Document non contractuel (ref : cat_L2002019+_05_2024)
Photos non contractuelles

SUSPENSION & REHAUSSE

ACCESSOIRES SUSPENSION

COUPELLE SUPERIEUR D'AMORTISSEUR OME POUR MITSUBISHI L200 A PARTIR DE 2006 & MR & MQ 2019+

Référence : OMETH001
Prix : **156,00 € TTC/PIECE**

AMORTISSEURS

AMORTISSEUR ARRIERE HEAVY TRACK KONI POUR MISTUBISHI L200 2015+

AMORTISSEUR ARRIERE HEAVY TRACK KONI POUR MISTUBISHI L200 2015+ La version bi-tube basse pression offre plus de confort, de sécurité et de plaisir de conduire ! Il garantit une tenue de route et un confort optimum sur et hors route. Développés par KONI pour les 4x4 et SUV. Testés dans des conditions extrêmes, aux exigences de sécurité, de stabilité et d'adhérence les plus élevées. Les amortisseurs HEAVY TRACK sont simple d'utilisation et entièrement ajustables. AVANTAGES DES...

Référence : 23-82401318
Prix : **208,00 € TTC/PIECE**

AMORTISSEUR ARRIERE HEAVY TRACK RAID KONI POUR MISTUBISHI L200 2015+

AMORTISSEUR ARRIERE HEAVY TRACK RAID KONI POUR MISTUBISHI L200 2015+ Fort d'une grande expérience en matière de conception et de production d'amortisseurs, KONI, leader de l'amortissement heavy duty (autocars, camions, remorques, applications militaires et ferroviaires, etc …) a décidé de combiner son expertise en matière de suspension avec sa parfaite connaissance du marché 4x4 afin de créer une gamme d'amortisseurs spécifiquement dédiée aux raiders. Amortisseur Koni Grand Raid spécial...

Référence : 23-905458
Prix : **342,00 € TTC/PIECE**

EQUIPEMENTS POUR MITSUBISHI L200 2019+

AMORTISSEUR ARRIERE OME SPORT HD TARAGE 300/600KG POUR MITSUBISHI L200 ET FIAT FULLBACK A PARTIR DE 2015 & MR & MQ 2019+

Peu de produits peuvent transformer les performances et les capacités d'un 4x4 comme le fait un jeu d'amortisseurs spécifiques, dimensionné judicieusement à votre véhicule. Les amortisseurs OME SPORT permettent un contrôle parfait et une tenue de route hors du commun chaque fois que vous conduisez votre véhicule.

Informations Techniques :

Caractéristiques: Tige de 18 mm trempée et chromée: la rigidité de la tige est primordiale pour encaisser les efforts exercés dans une application 4x4. Le chromage dur offre une surface extrêmement lisse pour garantir la durée de vie des joints et réduire la friction. Piston haut débit: un piston de 35 mm traité au PTFE a été mis au point pour une circulation uniforme de l'huile, réduire l'échauffement et l'aération de l'huile (émulsion). Bague de guidage en bronze traitée au PTFE: ce...

Référence : 60139
Prix : **148,00 € TTC/PIECE**

AMORTISSEUR ARRIERE OME SPORT HD TARAGE 600KG POUR MITSUBISHI L200 ET FIAT FULLBACK A PARTIR DE 2015 & MR & MQ 2019+

Peu de produits peuvent transformer les performances et les capacités d'un 4x4 comme le fait un jeu d'amortisseurs spécifiques, dimensionné judicieusement à votre véhicule. Les amortisseurs OME SPORT permettent un contrôle parfait et une tenue de route hors du commun chaque fois que vous conduisez votre véhicule.

Informations Techniques :

Caractéristiques: Tige de 18 mm trempée et chromée: la rigidité de la tige est primordiale pour encaisser les efforts exercés dans une application 4x4. Le chromage dur offre une surface extrêmement lisse pour garantir la durée de vie des joints et réduire la friction. Piston haut débit: un piston de 35 mm traité au PTFE a été mis au point pour une circulation uniforme de l'huile, réduire l'échauffement et l'aération de l'huile (émulsion). Bague de guidage en bronze traitée au PTFE: ce...

Référence : 60140
Prix : **148,00 € TTC/PIECE**

145 RUE DE L'ÎLE NAPOLÉON
68100 MULHOUSE
TÉL: +33 (0)3 89 61 90 88 / FAX: +33 (0)3 89 61 70 67
E-MAIL : vpc@equip-RAID.FR

Magasin ouvert le lundi de 14h à 18h,
du mardi au vendredi de 9H à 12h et de 14h à 18h
et le samedi de 9h à 12h

Prix valables du 01/05/2024 au 31/05/2024
TVA 20% incluse
Document non contractuel (ref : cat_L2002019+_05_2024)
Photos non contractuelles

EQUIPEMENTS POUR MITSUBISHI L200 2019+

AMORTISSEUR ARRIERE OME SPORT POUR MITSUBISHI L200 ET FIAT FULLBACK A PARTIR DE 2015 & MR & MQ 2019+

Peu de produits peuvent transformer les performances et les capacités d'un 4x4 comme le fait un jeu d'amortisseurs spécifiques, dimensionné judicieusement à votre véhicule. Les amortisseurs OME SPORT permettent un contrôle parfait et une tenue de route hors du commun chaque fois que vous conduisez votre véhicule.

Informations Techniques :

Caractéristiques: Tige de 18 mm trempée et chromée: la rigidité de la tige est primordiale pour encaisser les efforts exercés dans une application 4x4. Le chromage dur offre une surface extrêmement lisse pour garantir la durée de vie des joints et réduire la friction. Piston haut débit: un piston de 35 mm traité au PTFE a été mis au point pour une circulation uniforme de l'huile, réduire l'échauffement et l'aération de l'huile (émulsion). Bague de guidage en bronze traitée au PTFE: ce...

Référence : 60138
Prix : **148,00 € TTC/PIECE**

AMORTISSEUR AVANT HEAVY TRACK KONI POUR MISTUBISHI L200 2015+

AMORTISSEUR AVANT HEAVY TRACK KONI POUR TOYOTA MISTUBISHI L200 2015+ La version bi-tube basse pression offre plus de confort, de sécurité et de plaisir de conduire ! Il garantit une tenue de route et un confort optimum sur et hors route. Développés par KONI pour les 4x4 et SUV. Testés dans des conditions extrêmes, aux exigences de sécurité, de stabilité et d'adhérence les plus élevées. Les amortisseurs HEAVY TRACK sont simple d'utilisation et entièrement ajustables. AVANTAGES DES...

Référence : 23-82401316
Prix : **208,00 € TTC/PIECE**

AMORTISSEUR AVANT HEAVY TRACK RAID KONI POUR MISTUBISHI L200 2015+

AMORTISSEUR AVANT HEAVY TRACK RAID KONI POUR MISTUBISHI L200 2015+ Fort d'une grande expérience en matière de conception et de production d'amortisseurs, KONI, leader de l'amortissement heavy duty (autocars, camions, remorques, applications militaires et ferroviaires, etc …) a décidé de combiner son expertise en matière de suspension avec sa parfaite connaissance du marché 4x4 afin de créer une gamme d'amortisseurs spécifiquement dédiée aux raiders. Amortisseur Koni Grand Raid spécial...

Référence : 23-885396
Prix : **314,00 € TTC/PIECE**

145 RUE DE L'ÎLE NAPOLÉON
68100 MULHOUSE
TÉL: +33 (0)3 89 61 90 88 / FAX: +33 (0)3 89 61 70 67
E-MAIL : vpc@equip-RAID.FR

Magasin ouvert le lundi de 14h à 18h,
du mardi au vendredi de 9H à 12h et de 14h à 18h
et le samedi de 9h à 12h

Prix valables du 01/05/2024 au 31/05/2024
TVA 20% incluse
Document non contractuel (ref : cat_L2002019+_05_2024)
Photos non contractuelles

AMORTISSEUR AVANT OME SPORT HD POUR MITSUBISHI L200 MR & MQ 2019+

Peu de produits peuvent transformer les performances et les capacités d'un 4x4 comme le fait un jeu d'amortisseurs spécifiques, dimensionné judicieusement à votre véhicule. Les amortisseurs OME SPORT permettent un contrôle parfait et une tenue de route hors du commun chaque fois que vous conduisez votre véhicule.

Informations Techniques :

Caractéristiques: Tige de 18 mm trempée et chromée: la rigidité de la tige est primordiale pour encaisser les efforts exercés dans une application 4x4. Le chromage dur offre une surface extrêmement lisse pour garantir la durée de vie des joints et réduire la friction. Piston haut débit: un piston de 35 mm traité au PTFE a été mis au point pour une circulation uniforme de l'huile, réduire l'échauffement et l'aération de l'huile (émulsion). Bague de guidage en bronze traitée au PTFE: ce...

Référence : 90033
Prix : **282,26 € TTC/PIECE**

AMORTISSEUR AVANT OME SPORT POUR MITSUBISHI L200 MR & MQ 2019+

Peu de produits peuvent transformer les performances et les capacités d'un 4x4 comme le fait un jeu d'amortisseurs spécifiques, dimensionné judicieusement à votre véhicule. Les amortisseurs OME SPORT permettent un contrôle parfait et une tenue de route hors du commun chaque fois que vous conduisez votre véhicule.

Informations Techniques :

Caractéristiques: Tige de 18 mm trempée et chromée: la rigidité de la tige est primordiale pour encaisser les efforts exercés dans une application 4x4. Le chromage dur offre une surface extrêmement lisse pour garantir la durée de vie des joints et réduire la friction. Piston haut débit: un piston de 35 mm traité au PTFE a été mis au point pour une circulation uniforme de l'huile, réduire l'échauffement et l'aération de l'huile (émulsion). Bague de guidage en bronze traitée au PTFE: ce...

Référence : 90031
Prix : **272,16 € TTC/PIECE**

EQUIPEMENTS POUR MITSUBISHI L200 2019+

AMORTISSEUR GAZ RENFORCE GRANDE CAPACITE TERRAIN TAMER ARRIERE POUR FIAT FULLBACK 2016 + / MISTUBISHI L200 KL

Amortisseur Terrain Tamer série TGS à gaz renforcé grande capacité Caractéristiques : Piston de 40 mm Tige de 20mm Corps de 60 mm Système bi-tube Double Soudure ultra résistante Système de clapet multi-niveaux Joint SPI haute résistance fabriqué en Allemagne Compatibles pour les surélévations de +30 à +70mm (selon modèle) Garantie 3 ans / 100 000 km (usage privé) Adapté à un usage intensif

Référence : TGSMMQR
Prix : **197,00 € TTC/PIECE**

AMORTISSEUR TERRAIN TAMER A BONBONNE PRO SHOCK AVANT POUR MITSUBISHI L200 TRITON A PARTIR 2006-2015 ET 2016-2019

Le fabricant australien d'amortisseurs spéciaux Terrain Tamer lance une nouvelle gamme d'amortisseurs pour un usage tout-terrain sous la dénomination "Pro". Ceux-ci s'adaptent en lieu et place des amortisseurs d'origine en apportant des performances supérieures, notamment sur la capacité de réglage manuel. Comme les autres amortisseurs de la marque, la tige est renforcée, l'alésage est majoré et la contenance d'huile accrue. Un réservoir extérieur permet le réglage de fermeté sur 8 positions...

Informations Techniques :

caractéristiques : Piston 46mm en Teflon Tige de 20mm poli Corps et bombonne de 53 mm Piston flottant dans le réservoir La vis de réglage (compression/detente) est positionnée sur la bonbonne pour les véhicules suivants : 4x4 MITSUBISHIL200 2,4DiD14- KJOT(Avant - Œil / Tige - Pour surélévation de +25 à +55mm)

Référence : MTGSMMLF
Prix : **614,00 € TTC/PIECE**

KIT COMPLET SUSPENSION

KIT DE SUSPENSION OME SPORT REHAUSSE +20/25MM TARAGE +300KG POUR MITSUBISHI L 200 MQ A PARTIR DE 2016

kit comprenant : Ressorts+Amort AV Lames+Amort+Brides+Silent-blocs AR - Tarage AV 50-100 kg / AR 300kg REHAUSSE 25/20mm

Référence : KITOME76
Prix : **2 510,52 € TTC/KIT**

EQUIPEMENTS POUR MITSUBISHI L200 2019+

KIT DE SUSPENSION OME SPORT REHAUSSE +20/25MM TARAGE +600KG POUR MITSUBISHI L 200 MQ A PARTIR DE 2016

kit comprenant : Ressorts+Amort AV Lames+Amort+Brides+Silent-blocs AR - Tarage AV 100-150kg / AR 600kg REHAUSSE +20/25MM

Référence : KITOME77
Prix : **2 522,52 € TTC/KIT**

KIT DE SUSPENSION OME SPORT REHAUSSE +20/25MM TARAGE MEDIUM POUR MITSUBISHI L 200 MQ A PARTIR DE 2016

kit comprenant : Ressorts+Amort AV Lames+Amort+Brides+Silent-blocs AR - Tarage AV 0 kg / AR MEDIUM REHAUSSE +20/25MM

Référence : KITOME75
Prix : **2 370,08 € TTC/KIT**

KIT DE SUSPENSION PEDDERS REHAUSSE +35MM TARAGE HEAVY DUTY POUR MITSUBISHI L200 A PARTIR DE 2015 EZIFIT

Kit suspensions Pedders MITSUBISHI L200 A PARTIR DE 2015 Le leader australien de la suspension 4x4 arrive en France. Pedders créée en 1950 conçoit et fabrique une gamme très complète de suspensions renforcées pour une grande majorité de véhicules 4x4 baptisée TrakRyder.Performance et robustesse sont les mots d'ordres de ce géant Australien afin de proposer LES meilleurs produits du marché.60 ans de recherche et développement ont été nécessaire,une écoute particulière des demandes faites par...

Référence : KITPEDEZ22
Prix : **2 196,00 € TTC/KIT**

145 RUE DE L'ÎLE NAPOLÉON
68100 MULHOUSE
TÉL: +33 (0)3 89 61 90 88 / FAX: +33 (0)3 89 61 70 67
E-MAIL : vpc@equip-RAID.FR

Magasin ouvert le lundi de 14h à 18h,
du mardi au vendredi de 9H à 12h et de 14h à 18h
et le samedi de 9h à 12h

Prix valables du 01/05/2024 au 31/05/2024
TVA 20% incluse
Document non contractuel (ref : cat_L2002019+_05_2024)
Photos non contractuelles

EQUIPEMENTS POUR MITSUBISHI L200 2019+

KIT DE SUSPENSION PEDDERS REHAUSSE +45MM TARAGE EXTRA HEAVY DUTY POUR MITSUBISHI L200 A PARTIR DE 2015 EZIFIT

Kit suspensions Pedders MITSUBISHI L200 A PARTIR DE 2015 Le leader australien de la suspension 4x4 arrive en France. Pedders créée en 1950 conçoit et fabrique une gamme très complète de suspensions renforcées pour une grande majorité de véhicules 4x4 baptisée TrakRyder.Performance et robustesse sont les mots d'ordres de ce géant Australien afin de proposer LES meilleurs produits du marché.60 ans de recherche et développement ont été nécessaire,une écoute particulière des demandes faites par...

Référence : KITPEDEZ23
Prix : **2 244,00 € TTC/KIT**

KIT DE SUSPENSION PEDDERS REHAUSSE +30MM TARAGE CONFORT POUR MITSUBISHI L200 A PARTIR DE 2015 EZIFIT

Kit suspensions Pedders MITSUBISHI L200 A PARTIR DE 2015 Le leader australien de la suspension 4x4 arrive en France. Pedders créée en 1950 conçoit et fabrique une gamme très complète de suspensions renforcées pour une grande majorité de véhicules 4x4 baptisée TrakRyder.Performance et robustesse sont les mots d'ordres de ce géant Australien afin de proposer LES meilleurs produits du marché.60 ans de recherche et développement ont été nécessaire,une écoute particulière des demandes faites par...

Référence : KITPEDEZ21
Prix : **2 148,00 € TTC/KIT**

KIT DE SUSPENSION TERRAIN TAMER AVEC LAMES PARABOLIQUES +0-400 KG REHAUSSE +40/50MM POUR MITSUBISHI L200 A PARTIR DE 2015 ET FIAT FULLBACK

Depuis 1969 TERRAIN TAMER développe et fabrique des pièces avec une seule idée en tête : celle de vous garantir la plus extrême fiabilité. Pendant plus de 50 ans, nous avonsconçu, fabriqué, et testédes pièces qui permettent aux conducteurs de circuler dans des environnements extrêmement difficiles en toute sérénité. Qu'il s'agisse d'une utilisation: Loisirs : Chasse, Pêche, charges lourdes, tractions de remorques… Professionnels : Artisans, Agriculteurs, Apiculteurs, Dépanneuses,...

Référence : SK080PA
Prix : **2 276,00 € TTC/KIT**

145 RUE DE L'ÎLE NAPOLÉON
68100 MULHOUSE
TÉL: +33 (0)3 89 61 90 88 / FAX: +33 (0)3 89 61 70 67
E-MAIL : vpc@equip-RAID.FR

Magasin ouvert le lundi de 14h à 18h,
du mardi au vendredi de 9H à 12h et de 14h à 18h
et le samedi de 9h à 12h

Prix valables du 01/05/2024 au 31/05/2024
TVA 20% incluse
Document non contractuel (ref : cat_L2002019+_05_2024)
Photos non contractuelles

EQUIPEMENTS POUR MITSUBISHI L200 2019+

KIT DE SUSPENSION TERRAIN TAMER AVEC LAMES PARABOLIQUES +400-700KG REHAUSSE +40/50MM POUR MITSUBISHI L200 A PARTIR DE 2015 ET FIAT FULLBACK

Depuis 1969 TERRAIN TAMER développe et fabrique des pièces avec une seule idée en tête : celle de vous garantir la plus extrême fiabilité. Pendant plus de 50 ans, nous avonsconçu, fabriqué, et testédes pièces qui permettent aux conducteurs de circuler dans des environnements extrêmement difficiles en toute sérénité. Qu'il s'agisse d'une utilisation: Loisirs : Chasse, Pêche, charges lourdes, tractions de remorques… Professionnels : Artisans, Agriculteurs, Apiculteurs, Dépanneuses,...

Référence : SK080PAHD
Prix : **2 376,00 € TTC/KIT**

KIT DE SUSPENSION TERRAIN TAMER AVEC LAMES PARABOLIQUES +700-850 KG REHAUSSE +40/50MM POUR MITSUBISHI L200 A PARTIR DE 2015 ET FIAT FULLBACK

Depuis 1969 TERRAIN TAMER développe et fabrique des pièces avec une seule idée en tête : celle de vous garantir la plus extrême fiabilité. Pendant plus de 50 ans, nous avonsconçu, fabriqué, et testédes pièces qui permettent aux conducteurs de circuler dans des environnements extrêmement difficiles en toute sérénité. Qu'il s'agisse d'une utilisation: Loisirs : Chasse, Pêche, charges lourdes, tractions de remorques… Professionnels : Artisans, Agriculteurs, Apiculteurs, Dépanneuses,...

Référence : SK080PAEHD
Prix : **2 776,00 € TTC/KIT**

KIT DE SUSPENSION TERRAIN TAMER COMBINÉ ASSEMBLÉ REHAUSSE +40/50MM POUR MITSUBISHI L200 A PARTIR DE 2015 ET FIAT FULLBACK

Depuis 1969 TERRAIN TAMER développe et fabrique des pièces avec une seule idée en tête : celle de vous garantir la plus extrême fiabilité. Pendant plus de 50 ans, nous avonsconçu, fabriqué, et testédes pièces qui permettent aux conducteurs de circuler dans des environnements extrêmement difficiles en toute sérénité. Qu'il s'agisse d'une utilisation: Loisirs : Chasse, Pêche, charges lourdes, tractions de remorques… Professionnels : Artisans, Agriculteurs, Apiculteurs, Dépanneuses,...

Référence : SK080A
Prix : **2 100,00 € TTC/KIT**

KIT DE SUSPENSION TERRAIN TAMER REHAUSSE +40/50MM POUR MITSUBISHI L200 A PARTIR DE 2015 ET FIAT FULLBACK

Depuis 1969 TERRAIN TAMER développe et fabrique des pièces avec une seule idée en tête : celle de vous garantir la plus extrême fiabilité. Pendant plus de 50 ans, nous avonsconçu, fabriqué, et testédes pièces qui permettent aux conducteurs de circuler dans des environnements extrêmement difficiles en toute sérénité. Qu'il s'agisse d'une utilisation: Loisirs : Chasse, Pêche, charges lourdes, tractions de remorques… Professionnels : Artisans, Agriculteurs, Apiculteurs, Dépanneuses,...

Référence : SK080
Prix : **1 976,00 € TTC/KIT**

RESSORTS HÉLICOÏDAUX

RESSORTS AVANT OME REHAUSSE +25mm TARAGE +30/50kg pour Mitsubishi L200 KJ 2015+ & MR & MQ 2019+

Quand vous entreprenez un voyage dans des zones isolées, il vous faudra transporter suffisamment de carburant, d'eau, de pièces détachées et d'équipements de sécurité. Votre véhicule sera chargé au maximum, ce qui sollicitera fortement vos suspensions. Vous roulerez probablement sur les terrains les plus impitoyables et vous atteindrez ainsi les limites de votre suspension d'origine. OLD MAN EMU a mis au point une large gamme de ressorts hélicoïdaux pour chaque véhicule, la plus grande partie...

Référence : 3103
Prix : **272,00 € TTC/PAIRE**

RESSORTS AVANT OME REHAUSSE +25mm TARAGE +51/80kg pour Mitsubishi L200 KJ 2015+ & MR & MQ 2019+

Quand vous entreprenez un voyage dans des zones isolées, il vous faudra transporter suffisamment de carburant, d'eau, de pièces détachées et d'équipements de sécurité. Votre véhicule sera chargé au maximum, ce qui sollicitera fortement vos suspensions. Vous roulerez probablement sur les terrains les plus impitoyables et vous atteindrez ainsi les limites de votre suspension d'origine. OLD MAN EMU a mis au point une large gamme de ressorts hélicoïdaux pour chaque véhicule, la plus grande partie...

Référence : 3104
Prix : **272,00 € TTC/PAIRE**

145 RUE DE L'ÎLE NAPOLÉON
68100 MULHOUSE
TÉL: +33 (0)3 89 61 90 88 / FAX: +33 (0)3 89 61 70 67
E-MAIL : vpc@equip-RAID.FR

Magasin ouvert le lundi de 14h à 18h,
du mardi au vendredi de 9H à 12h et de 14h à 18h
et le samedi de 9h à 12h

Prix valables du 01/05/2024 au 31/05/2024
TVA 20% incluse
Document non contractuel (ref : cat_L2002019+_05_2024)
Photos non contractuelles

EQUIPEMENTS POUR MITSUBISHI L200 2019+

RESSORTS AVANT OME REHAUSSE +25mm TARAGE +80/110kg pour Mitsubishi L200 KJ 2015+ & MR & MQ 2019+

Quand vous entreprenez un voyage dans des zones isolées, il vous faudra transporter suffisamment de carburant, d'eau, de pièces détachées et d'équipements de sécurité. Votre véhicule sera chargé au maximum, ce qui sollicitera fortement vos suspensions. Vous roulerez probablement sur les terrains les plus impitoyables et vous atteindrez ainsi les limites de votre suspension d'origine. OLD MAN EMU a mis au point une large gamme de ressorts hélicoïdaux pour chaque véhicule, la plus grande partie...

Référence : 3105
Prix : **272,00 € TTC/PAIRE**

RESSORTS AVANT OME REHAUSSE +25mm TARAGE MEDIUM POUR MITSUBISHI L200 MR & MQ 2019+

Quand vous entreprenez un voyage dans des zones isolées, il vous faudra transporter suffisamment de carburant, d'eau, de pièces détachées et d'équipements de sécurité. Votre véhicule sera chargé au maximum, ce qui sollicitera fortement vos suspensions. Vous roulerez probablement sur les terrains les plus impitoyables et vous atteindrez ainsi les limites de votre suspension d'origine. OLD MAN EMU a mis au point une large gamme de ressorts hélicoïdaux pour chaque véhicule, la plus grande partie...

Référence : 3102
Prix : **297,76 € TTC/PAIRE**

RESSORTS HELICOIDAUX AVANT TERRAIN TAMER REHAUSSE +30MM A +40MM TARAGE +150KG POUR FIAT FULLBACK / MITSUBISHI L200 KB4 & KL

Fabriqués en Australie, les ressorts Terrain Tamer renforcée sont fabriqués à partir d'acier X5K, subissent un traitement thermique, et bénéficient d'une finition époxy. LES RESSORTS TERRAIN TAMER SONT GARANTIS A VIE.

Référence : TTCS-2028
Prix : **296,00 € TTC/PAIRE**

145 RUE DE L'ÎLE NAPOLÉON
68100 MULHOUSE
TÉL: +33 (0)3 89 61 90 88 / FAX: +33 (0)3 89 61 70 67
E-MAIL : vpc@equip-RAID.FR

Magasin ouvert le lundi de 14h à 18h,
du mardi au vendredi de 9H à 12h et de 14h à 18h
et le samedi de 9h à 12h

Prix valables du 01/05/2024 au 31/05/2024
TVA 20% incluse
Document non contractuel (ref : cat_L2002019+_05_2024)
Photos non contractuelles

RESSORTS HELICOIDAUX AVANT TERRAIN TAMER REHAUSSE +30MM TARAGE +200KG POUR FIAT FULLBACK / MITSUBISHI L200 KB4 & KL

Fabriqués en Australie, les ressorts Terrain Tamer renforcée sont fabriqués à partir d'acier X5K, subissent un traitement thermique, et bénéficient d'une finition époxy. LES RESSORTS TERRAIN TAMER SONT GARANTIS A VIE.

Référence : TTCS-2439
Prix : **296,00 € TTC/PAIRE**

RESSORTS HELICOIDAUX SMART COILS AVANT TERRAIN TAMER REHAUSSE +35MM TARAGE +50KG POUR FIAT FULLBACK / MITSUBISHI L200 KB4 & KL

Fabriqués en Australie, les ressorts Terrain Tamer Smart Coils à pas variable permettent de réduire les forces de rebond qui traversent le ressort hélicoïdal. Cette conception unique possède un fil dont l'épaisseur diffère de manière notable entre le haut et le bas. Le diamètre du fil est plus fin en haut, et augmente ensuite progressivement. Cette technologie concerne uniquement les ressorts hélicoïdaux avant. Lorsque le véhicule aborde de petits accidents de terrains, c'est la partie...

Référence : TTCS-2413T
Prix : **352,00 € TTC/PAIRE**

RESSORTS HELICOIDAUX SMART COILS AVANT TERRAIN TAMER REHAUSSE +35MM TARAGE 100 KG ET PLUS POUR FIAT FULLBACK / MITSUBISHI L200 KB4 & KL

Fabriqués en Australie, les ressorts Terrain Tamer Smart Coils à pas variable permettent de réduire les forces de rebond qui traversent le ressort hélicoïdal. Cette conception unique possède un fil dont l'épaisseur diffère de manière notable entre le haut et le bas. Le diamètre du fil est plus fin en haut, et augmente ensuite progressivement. Cette technologie concerne uniquement les ressorts hélicoïdaux avant. Lorsque le véhicule aborde de petits accidents de terrains, c'est la partie...

Référence : TTCS-2439T
Prix : **352,00 € TTC/PAIRE**

RESSORTS LAMES

BRIDE DE LAMES DE SUSPENSION TERRAIN TAMER POUR MITSUBISHI L200, TOYOTA HILUX, ISUZU DMAX

BRIDE DE LAMES DE SUSPENSION TERRAIN TAMER côté passager - L: 195mm - B: 62mm - quarré POUR MITSUBISHI L200 A PARTIR DE 2015 POUR TOYOTA HILUX VIGO DE 2005 A 2015 POUR TOYOTA HILUX REVO A PARTIR DE 2016 POUR ISUZU DMAX A PARTIR DE 2012

Référence : 90118-14175
Prix : **16,00 € TTC/PIECE**

KIT LAMES (AVEC SILENT BLOCS ET BRIDES) ARRIERE TERRAIN TAMER - REHAUSSE +40MM TARAGE +100KG - POUR FIAT FULLBACK / MITSUBISHI L200 KL

KIT LAMES (AVEC SILENT BLOCS ET BRIDES) ARRIERE TERRAIN TAMER - REHAUSSE +40MM TARAGE +100KG - POUR FIAT FULLBACK / MITSUBISHI L200 KL

Référence : MIT011CK
Prix : **1 031,00 € TTC/KIT**

KIT LAMES (AVEC SILENT BLOCS ET BRIDES) ARRIERE TERRAIN TAMER - REHAUSSE +40MM TARAGE +300KG - POUR FIAT FULLBACK / MITSUBISHI L200 KL

KIT LAMES (AVEC SILENT BLOCS ET BRIDES) ARRIERE TERRAIN TAMER - REHAUSSE +40MM TARAGE +300KG - POUR FIAT FULLBACK / MITSUBISHI L200 KL

Référence : MIT011K
Prix : **1 048,00 € TTC/KIT**

KIT LAMES (AVEC SILENT BLOCS ET BRIDES) ARRIERE TERRAIN TAMER - REHAUSSE +40MM TARAGE +400KG / +700KG POUR FIAT FULLBACK / MITSUBISHI L200 KL

KIT LAMES (AVEC SILENT BLOCS ET BRIDES) ARRIERE TERRAIN TAMER - REHAUSSE +40MM TARAGE +400KG - +700KG POUR FIAT FULLBACK / MITSUBISHI L200 KL

Référence : MIT011HDK
Prix : **1 194,00 € TTC/KIT**

145 RUE DE L'ÎLE NAPOLÉON
68100 MULHOUSE
TÉL: +33 (0)3 89 61 90 88 / FAX: +33 (0)3 89 61 70 67
E-MAIL : vpc@equip-RAID.FR

Magasin ouvert le lundi de 14h à 18h,
du mardi au vendredi de 9H à 12h et de 14h à 18h
et le samedi de 9h à 12h

Prix valables du 01/05/2024 au 31/05/2024
TVA 20% incluse
Document non contractuel (ref : cat_L2002019+_05_2024)
Photos non contractuelles

EQUIPEMENTS POUR MITSUBISHI L200 2019+

KIT LAMES (AVEC SILENT BLOCS ET BRIDES) PARABOLIQUE ARRIERE TERRAIN TAMER - REHAUSE +40MM TARAGE +0KG/+400KG - POUR FIAT FULLBACK / MITSUBISHI L200 KL

KIT LAMES (AVEC SILENT BLOCS ET BRIDES) PARABOLIQUE ARRIERE TERRAIN TAMER - REHAUSE +40MM TARAGE +0KG/+400KG - POUR FIAT FULLBACK / MITSUBISHI L200 KL

Référence : MIT011PK
Prix : **1 271,00 € TTC/KIT**

KIT LAMES (AVEC SILENT BLOCS ET BRIDES) PARABOLIQUE ARRIERE TERRAIN TAMER - REHAUSE +40MM TARAGE +400KG/+700KG - POUR FIAT FULLBACK / MITSUBISHI L200 KL

KIT LAMES (AVEC SILENT BLOCS ET BRIDES) PARABOLIQUE ARRIERE TERRAIN TAMER - REHAUSSE +40MM TARAGE +400KG/+700KG - POUR FIAT FULLBACK / MITSUBISHI L200 KL

Référence : MIT011HDPK
Prix : **1 639,00 € TTC/KIT**

LAMES ARRIERE OME RENFORCEE +300KG POUR L200 2015+ & MR & MQ 2019+

LAMES ARRIERE OME RENFORCEE POUR : VEHICULES REHAUSSE TARAGE MITSUBISHI L200 A PARTIR DE 2015 +20 mm +300 kg

Référence : EL118R
Prix : **556,00 € TTC/PIECE**

LAMES ARRIERE OME RENFORCEE +600KG POUR L200 2015+ & MR & MQ 2019+

LAMES ARRIERE OME RENFORCEE POUR : VEHICULES REHAUSSE TARAGE MITSUBISHI L200 A PARTIR DE 2015 +20 mm +600 kg

Référence : EL119R
Prix : **560,00 € TTC/PIECE**

LAMES ARRIERE OME RENFORCEE MEDUIM POUR L200 2015+ & MR & MQ 2019+

LAMES ARRIERE OME RENFORCEE POUR : VEHICULES REHAUSSE TARAGE MITSUBISHI L200 A PARTIR DE 2015 +20 mm MEDIUM

Référence : EL117R
Prix : **483,00 € TTC/PIECE**

LAMES PARABOLIQUES ARRIERE TERRAIN TAMER TARAGE +0-400KG REHAUSSE +40MM POUR MITSUBISHI L200 A PARTIR DE 2015

Les lames paraboliques Terrain Tamer ont été conçues afin d'améliorer la qualité de conduite. Utilisant une nouvelle conception sur une technique ancienne, les lames paraboliques délivrent un confort de conduite supérieur, aussi bien à vide qu'une fois le véhicule chargé. - Plus légère – moins de lames - Moins de contraintes – moins de chocs sur le différentiel - Silencieux – moins de friction entre les lames - Plus de confort – meilleure articulation Lames: arrière Tarage: +0 - 400...

Référence : MIT011P
Prix : **544,00 € TTC/PIECE**

LAMES PARABOLIQUES ARRIERE TERRAIN TAMER TARAGE +400/+700KG REHAUSSE +40MM POUR MITSUBISHI L200 A PARTIR DE 2015

Les lames paraboliques Terrain Tamer ont été conçues afin d'améliorer la qualité de conduite. Utilisant une nouvelle conception sur une technique ancienne, les lames paraboliques délivrent un confort de conduite supérieur, aussi bien à vide qu'une fois le véhicule chargé. - Plus légère – moins de lames - Moins de contraintes – moins de chocs sur le différentiel - Silencieux – moins de friction entre les lames - Plus de confort – meilleure articulation Lames: arrière Tarage: +400 - 700...

Référence : MIT011HDP
Prix : **728,00 € TTC/PIECE**

SILENT BLOCS

SILENT BLOC TERRAIN TAMER POUR MITSUBISHI L200 A PARTIR DE 2015

SILENT BLOC TERRAIN TAMER POUR MITSUBISHI L200 A PARTIR DE 2015 Les silent bocs Terraon Tamer Pro sont fabriqué en polymère synthétique. - Ils sont la combinaison parfaite entre la sensation de conduite apportée par le caoutchouc, et la durabilité du synthétique. - Ils ne s'abiment pas et ne craquent pas en cas de forte humidité, contrairement au Polyuréthane. - L'intérieur du silent bloc est rainure et est équipe d'une lèvre extérieure afin retenir la graisse. - Matière synthétique a...

Référence : BK60P
Prix : **120,00 € TTC/KIT**

SUSPENSION AIR

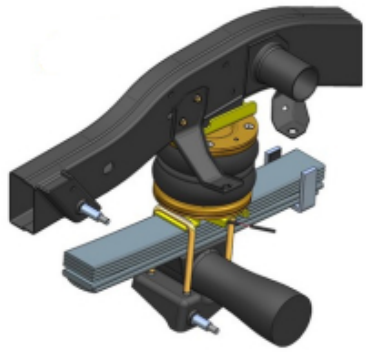

RENFORT DE SUSPENSION PNEUMATIQUE ARRIERE (BOUDINS) POUR MITSUBISHI L200 A PARTIR DE 2015 (SANS COMPRESSEUR)

S'INSTALLE EN COMPLÉMENT DES RESSORTS A LAMES Les kits de suspensions pneumatiques (boudins) auxiliaires arrière DUNLOP sont spécialement conçus pour les pick-up et fourgons 4x4 camping-cars équipés de lames de ressort à l'arrière, ils sont indispensable lorsque le véhicule est equipé d'une charge variable (type cellule amovible ou autre) Chaque kit pneumatique se compose de solides fixations en acier spécialement étudiées et de grands coussins d'air résistants qui peuvent être actionnés...

Informations Techniques :

convient pour MITSUBISHI L200 4X4 A PARTIR DE 2015

Référence : L.L200.15.C.M
Prix : **729,00 € TTC/KIT**

TRIANGLES

TRIANGLE DE SUSPENSION AVANT SUPERIEUR RENFORCE TERRAIN TAMER POUR MITSUBISHI L200 A PARTIR DE 2006

TRIANGLE DE SUSPENSION AVANT SUPERIEUR RENFORCE TERRAIN TAMER POUR Mitsubishi L200 a partir de 2006 Le triangle de suspension assume les forces latérales qui se produisent lors les virages, le freinage et les changements de direction. Il est le composant qui relie le moyeu de roue au châssis d'un véhicule; c'est un élément déterminant pour sa tenue de route. Le nouveau triangle de suspension de Terrain Tamer est sensiblement plus fort, ce qui permet un plus grand niveau de durabilité. Idéal...

Référence : TTUCAS5
Prix : **730,00 € TTC/PAIRE**

PARE-CHOCS & PROTECTIONS

BLINDAGES / SKIS DE PROTECTION

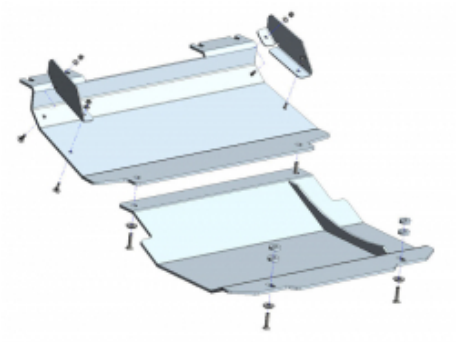

BLINDAGE AVANT 6MM ALUMINIUM POUR MITSUBISHI L200 A PARTIR DE 2019 (POUR PLATINE DE MONTAGE TREUIL TECHNIK OFF ROAD)

Les plaques de protection sont en aluminium de 6 mm Le montage s'effectue sur les points de fixation d'origine du véhicule. Fabrication allemande de qualité irréprochable Se monte sur Mitsubishi L200 équipé d'une platine de treuil Technik off road

Référence : 29-T010201
Prix : **365,00 € TTC/PIECE**

BLINDAGE AVANT 6MM POUR MITSUBISHI L200 A PARTIR DE 2015 ET FIAT FULLBACK

BLINDAGE AVANT EN ALUMINIUM 6MM POUR MITSUBISHI L200 A PARTIR DE 2015 FIAT FULLBACK

Référence : 29-T010101
Prix : **441,00 € TTC/PIECE**

EQUIPEMENTS POUR MITSUBISHI L200 2019+

BLINDAGE AVANT N4 POUR MITSUBISHI L200 A PARTIR DE 2015 ET FIAT FULLBACK

Ski de protection aluminium 8mm. Protège tous les organes mécaniques entre le pare-chocs et l'arrière du berceau avant. Il a une spatule qui remonte devant le pare-chocs, la rendant visible Montage facile et sans modification du véhicule. Spatule arrière pour ne pas accrocher en marche arrière. Pas de démontage nécessaire pour l'entretien. Kit complet comprenant: tôle de protection, nécessaire de montage, visserie, notice.

Informations Techniques :

MITSUBISHI : L200 IV 2015-> 2,2 DID (2019->) / 150cv 2,4 DID (2015 -> 2019) / 181cv 2,4 DID (2015 -> 2019) / 154cv FIAT : Fullback 2,4 TD (2016 ->) / 180cv 2,4 TD (2016 ->) / 150cv

Référence : BLAV63A
Prix : **493,00 € TTC/PIECE**

BLINDAGE BOITE DE VITESSE / BOITE DE TRANSFERT L200 A PARTIR DE 2015

Ski de protection aluminium 8mm boite de Vitesse et boite de transfert, doit être monté avec le ski avant BLAV63A . Permet une continuité entre le ski avant et celui de la boite de transfert afin d'offrir une surface de "glisse" sans accroche pour le franchissement. Kit complet comprenant: tôle de protection, nécessaire de montage, visserie, notice.

Informations Techniques :

FIAT : Fullback 2,4 TD (2016 ->) / 150cv 2,4 TD (2016 ->) / 180cv MITSUBISHI : L200 IV 2015-> 2,4 DID (2015 -> 2019) / 154cv 2,4 DID (2015 -> 2019) / 181cv 2,2 DID (2019->) / 150cv

Référence : BLBT64A
Prix : **424,00 € TTC/PIECE**

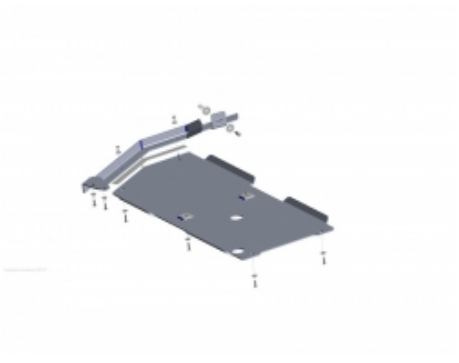

BLINDAGE BOITE DE VITESSE ET DE TRANSFERT POUR MITSUBISHI L200 A PARTIR DE 2015 ET FIAT FULLBACK (BOITE DE VITESSE AUTOMATIQUE UNIQUEMENT)

BLINDAGE BOITE DE VITESSE AUTOMATIQUE ET DE TRANSFERT POUR MITSUBISHI L200 A PARTIR DE 2015 FIAT FULLBACK

Référence : 29-T010104
Prix : **527,00 € TTC/PIECE**

145 RUE DE L'ÎLE NAPOLÉON
68100 MULHOUSE
TÉL: +33 (0)3 89 61 90 88 / FAX: +33 (0)3 89 61 70 67
E-MAIL : vpc@equip-RAID.FR

Magasin ouvert le lundi de 14h à 18h,
du mardi au vendredi de 9H à 12h et de 14h à 18h
et le samedi de 9h à 12h

Prix valables du 01/05/2024 au 31/05/2024
TVA 20% incluse
Document non contractuel (ref : cat_L2002019+_05_2024)
Photos non contractuelles

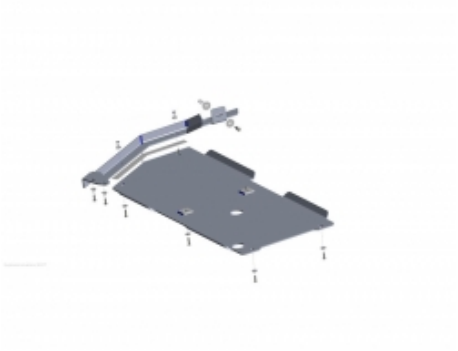

BLINDAGE BOITE VITESSE ET DE TRANSFERT 6MM ALUMINIUM POUR FIAT FULLBACK ET MITSUBISHI L200 A PARTIR DE 2015 (BOITE DE VITESSE MANUELLE UNIQUEMENT)

Les plaques de protection sont en aluminium de 6 mm Le montage s'effectue sur les points de fixation d'origine du véhicule. Les ouvertures sur les protections permettent d'effectuer l'entretien du véhicule sans avoir à les retirer Fabrication allemande de qualité irréprochable

Référence : 29-T010103
Prix : **545,00 € TTC/PIECE**

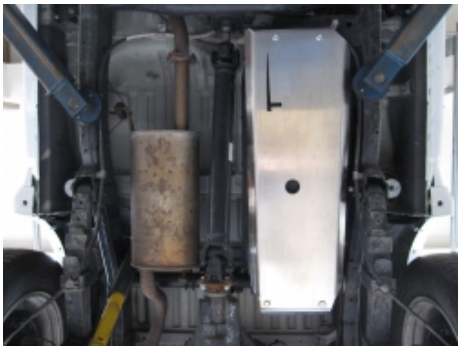

BLINDAGE RESERVOIR 6MM ALUMINIUM POUR MITSUBISHI L200 A PARTIR DE 2015 ET FIAT FULLBACK

Les plaques de protection sont en aluminium de 6 mm Le montage s'effectue sur les points de fixation d'origine du véhicule. Les ouvertures sur les protections permettent d'effectuer l'entretien du véhicule sans avoir à les retirer Fabrication allemande de qualité irréprochable

Référence : 29-T010102
Prix : **288,00 € TTC/PIECE**

BLINDAGE RESERVOIR N4 6MM POUR MITSUBISHI L200 ET FIAT FULLBACK A PARTIR DE 2015

Ski de protection aluminium 6mm du réservoir d'origine. Quelque soit le type de cabine Simple Cab, Extra Cab, Double cab. Montage simple sans modification du véhicule Kit complet comprenant: tôle de protection, nécessaire de montage, visserie, notice.

Informations Techniques :

FIAT : Fullback 2,4 TD (2016 ->) / 150cv 2,4 TD (2016 ->) / 180cv
MITSUBISHI : L200 IV 2015-> 2,4 DID (2015 -> 2019) / 154cv 2,4 DID (2015 -> 2019) / 181cv 2,2 DID (2019->) / 150cv

Référence : BLRE40B
Prix : **277,00 € TTC/PIECE**

KIT DE 4 BLINDAGES ALUMINIUM 6 MM RIVAL POUR MITSUBISHI L200 ET FIAT FULLBACK A PARTIR DE 2015

Le Groupe Rival développe, fabrique et distribue des protections aluminium dites "blindages" en aluminium depuis des années. Avec une capacité de production de grande capacité (700 000 plaques/an),le Groupe Rival a su se démarquer de ces concurrents. Son propre département R&D,sa coopération auprès des grands constructeurs mondiaux garantissent une amélioration constante et un renouvèlement régulier de ses produits. Grâce au procédé de fabrication par emboutissage appliqué à l'aluminium (6mm),et...

Référence : 23333.4046.1.6
Prix : **1 172,00 € TTC/KIT**

KIT DE 5 BLINDAGES ALUMINIUM 6 MM RIVAL POUR MITSUBISHI L200 A PARTIR DE 2015

Le Groupe Rival développe, fabrique et distribue des protections aluminium dites "blindages" en aluminium depuis des années. Avec une capacité de production de grande capacité (700 000 plaques/an),le Groupe Rival a su se démarquer de ces concurrents. Son propre département R&D,sa coopération auprès des grands constructeurs mondiaux garantissent une amélioration constante et un renouvèlement régulier de ses produits. Grâce au procédé de fabrication par emboutissage appliqué à l'aluminium (6mm),et...

Référence : 23333.4059.1.6
Prix : **1 459,00 € TTC/KIT**

PARE-CHOCS & ACCESSOIRES

PARE-CHOCS ARRIÈRE

PARE CHOCS ARRIERE RIVAL EN ALUMINIUM POUR MITSUBISHI L200 A PARTIR DE 2019 SANS FEUX LED

Pare chocs arrière Rival en aluminium avec revêtement epoxy noir. Les plus du produit: Pare chocs en aluminium permettant une plus grande résistance tout en étant moins lourd que l'acier. poids : 44 kg ATTENTION NON COMPATIBLE AD BLUE

Référence : RI2D.4012.1-NL
Prix : **1 789,00 € TTC/PIECE**

PARE-CHOCS AVANT

EQUIPEMENTS POUR MITSUBISHI L200 2019+

PARE CHOCS AVANT RIVAL EN ALUMINIUM POUR MITSUBISHI L200 A PARTIR DE 2019 AVEC FEUX LED

Pare chocs AVANT Rival en aluminium avec revêtement epoxy noir anticorrosion pour MITSUBISHI L200 A PARTIR DE 2019. Les plus du produit: Pare chocs en aluminium permettant une plus grande résistance tout en étant moins lourd que l'acier. avec blindage AVANT Empacement treuil jusqu'a 12000lbs Réaliser en aluminum de 4mm et chassi en acier 5mm crochets de remorquage renforcé montage facile Compatible avec les blindages de protection de la même marque. Meilleur accès au treuil...

Référence : 2D.4011.1
Prix : **2 762,00 € TTC/PIECE**

PARE CHOCS AVANT RIVAL EN ALUMINIUM POUR MITSUBISHI L200 A PARTIR DE 2019 SANS FEUX LED

Pare chocs AVANT Rival en aluminium avec revêtement epoxy noir anticorrosion pour MITSUBISHI L200 A PARTIR DE 2019. Les plus du produit: Pare chocs en aluminium permettant une plus grande résistance tout en étant moins lourd que l'acier. avec blindage AVANT Empacement treuil jusqu'a 12000lbs Réaliser en aluminum de 4mm et chassi en acier 5mm crochets de remorquage renforcé montage facile Compatible avec les blindages de protection de la même marque. Meilleur accès au treuil...

Référence : 2D.4011.1-NL
Prix : **2 494,00 € TTC/PIECE**

PROTECTION AVANT HOMOLOGUÉES

PROTECTION AVANT TUBULAIRE 63MM INOX HOMOLOGUEE CE POUR MITSUBISHI L200 A PARTIR DE 2019

PROTECTION AVANT INOX medium bar Ø 63MM Homologué CE Livré avec certificat d'homologation européen Norme 2005/66/CE Livré avec kit de fixation, notice de montagePossède deux trous pour monter des phares longue portée optionnels Aucune modification du véhicule n'est nécessaire au montage Compatible aide au stationnement Compatible système ACC

Référence : ECMED460
Prix : **654,00 € TTC/PIECE**

145 RUE DE L'ÎLE NAPOLÉON
68100 MULHOUSE
TÉL: +33 (0)3 89 61 90 88 / FAX: +33 (0)3 89 61 70 67
E-MAIL : vpc@equip-RAID.FR

Magasin ouvert le lundi de 14h à 18h,
du mardi au vendredi de 9H à 12h et de 14h à 18h
et le samedi de 9h à 12h

Prix valables du 01/05/2024 au 31/05/2024
TVA 20% incluse
Document non contractuel (ref : cat_L2002019+_05_2024)
Photos non contractuelles

PROTECTION AVANT TUBULAIRE 63MM INOX NOIR HOMOLOGUEE CE POUR MITSUBISHI L200 A PARTIR DE 2019

PROTECTION AVANT INOX NOIR medium bar Ø 63MM Homologué CE Livré avec certificat d'homologation européen Norme 2005/66/CE Livré avec kit de fixation, notice de montagePossède deux trous pour monter des phares longue portée optionnels Aucune modification du véhicule n'est nécessaire au montage Compatible aide au stationnement Compatible système ACC

Référence : ECMED460N
Prix : **654,00 € TTC/PIECE**

PROTECTION AVANT TUBULAIRE 76MM INOX HOMOLOGUEE CE POUR MITSUBISHI L200 A PARTIR DE 2019

SUPER BAR INOX Protection avant en inox homologuée CE Livré avec certificat d'homologation européen Norme 2005/66/ce Tube Ø 76mm Livré avec kit de fixation, notice de montage Possède deux trous pour monter des phares longue portée optionnelsAucune modification du véhicule n'est nécessaire au montage Compatible aide au stationnement Compatible système ACC

Référence : ECSPB460
Prix : **787,00 € TTC/PIECE**

PROTECTION AVANT TUBULAIRE 76MM INOX NOIR HOMOLOGUEE CE POUR MITSUBISHI L200 A PARTIR DE 2019

SUPER BAR INOX NOIR Protection avant en inox homologuée CE Livré avec certificat d'homologation européen Norme 2005/66/ce Tube Ø 76mm Livré avec kit de fixation, notice de montage Possède deux trous pour monter des phares longue portée optionnelsAucune modification du véhicule n'est nécessaire au montage Compatible aide au stationnement Compatible système ACC

Référence : ECSPB460N
Prix : **787,00 € TTC/PIECE**

PROTECTION DE HAYON PICK-UP

PROTECTION INOX DE HAYON ARRIERE POUR MITSUBISHI L200 ET FIAT FULLBACK A PARTIR DE 2016

PROTECTION PORTE ARRIERE INOX Mitsubishi L200 2016+ (tous modèles) Montage rapide - 15 minutes Ne nécessite pas de perçage dans la benne Couleur Inox

Référence : BEDH500
Prix : **162,00 € TTC/PIECE**

PROTECTIONS BAS DE CAISSE

PROTECTION BAS DE CAISSE POUR MITSUBISHI L200 ET FIAT FULLBACK APRES 2016

Paire de protections tubulaires de bas de caisse. Tube en acier de 60mm de diamètre. Fixation très rigide sur le chassis. Montage sans perçage ni modification du véhicule. Paire livrées complètes : protections, nécessaire de montage, notice. Non compatible avec les marche pieds d'origine.

Informations Techniques :

Photo non contractuelle

Référence : MPMT020
Prix : **748,00 € TTC/PAIRE**

FRANCHISSEMENT & OUTILLAGE

TREUILLAGE

KITS DE MONTAGE ET FIXATION

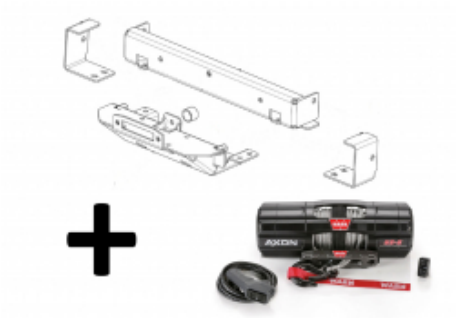

KIT DE MONTAGE INTEGRE AVEC TREUIL WARN AXON 55-S POUR MITSUBISHI L200 A PARTIR DE 2019

Platine de treuil intégré pour Mitsubishi L200 à partir de 2019 Platine livrée avec treuil Warn AXON 55-S Caractéristiques techniques du treuil Warn AXON 55-S : Moteur électrique à courantcontinu 12V, Force : 2 495kg IP68 Tambour décrabotable. Réduction à trains planétaires à 3 étages Contrôle numérique pour une information de température et de charge Dimensions : 381.8mm L. x 122.5 mm H. Entraxe de fixation : 76.2 mm x 167.4mm Livré avec: Câble15 m diamètre 6.3mm...

Référence : 16-3910-ULTI
Prix : **1 819,00 € TTC/KIT**

KIT TREUIL POUR BENNE DE PICK UP AVEC TREUIL POWERMATE WORKS 2000

Idéal pour les paysagistes, agriculteurs ou chasseurs Le montage s'effectue sur la largeur du pick-up (peut occuper de 1,4m à 1,8m la largeur du véhicule).

Informations Techniques :

Caractéristiques : - Force : 907 kg - 11 m de câble Ø 4 mm avec crochet - télécommande avec câble de 3,6m

Référence : 1-390430
Prix : **820,00 € TTC/PIECE**

EQUIPEMENT INTÉRIEUR & EXTÉRIEUR

BARRES DE TOIT ET ACCESSOIRES

CALAGE

KIT DE MONTAGE RHINO RACK AVANT / ARRIERE

Ce kit de cale avant / arrière est conçu pour que les pieds soient à niveau pour permettre au système Pioneer / Heavy Duty de se monter directement.

Référence : SUB0798
Prix : **9,00 € TTC/KIT**

KIT BARRES DE TOIT

EQUIPEMENTS POUR MITSUBISHI L200 2019+

KIT 2 BARRES DE TOIT HEAVY DUTY NOIRES 1250 MM ET PIEDS RHINO RACK POUR MITSUBISHI L200 ET FIAT FULLBACK DOUBLE CABINE A PARTIR DE 2015

comprend :- 2 barres Heavy Duty 1250 mm, noires- 1 kit de pieds RLT600- 1 kit montage- adaptateurCHARGE 100 KG(nécessite de percer le toit)

Référence : JA8630
Prix : **513,40 € TTC/KIT**

KIT 2 BARRES DE TOIT HEAVY DUTY NOIRES 1250 MM ET PIEDS RHINO RACK POUR MITSUBISHI L200 ET FIAT FULLBACK EXTRA ET DOUBLE CABINE A PARTIR DE 2015

comprend :- 2 barres Heavy Duty 1250 mm, noires- 1 kit de pieds RCH4 + RCP47-BK- 1 kit montage SUB0798- 2 x adaptateurs QMHD05CHARGE 80 KGs'adapte sur les points de fixation d'origine du véhicule

Référence : JB0870
Prix : **386,80 € TTC/KIT**

KIT 2 BARRES DE TOIT VORTEX NOIRES 1260 MM ET PIEDS RHINO RACK POUR MITSUBISHI L200 ET FIAT FULLBACK DOUBLE CABINE A PARTIR DE 2015

comprend :- 2 barres Vortex 1260 mm, noires- 1 kit de pieds RLT600- 2 kits montage- calesCHARGE 100 KG(nécessite de percer le toit)

Référence : JA8628
Prix : **498,00 € TTC/KIT**

145 RUE DE L'ÎLE NAPOLÉON
68100 MULHOUSE
TÉL: +33 (0)3 89 61 90 88 / FAX: +33 (0)3 89 61 70 67
E-MAIL : vpc@equip-RAID.FR

Magasin ouvert le lundi de 14h à 18h,
du mardi au vendredi de 9H à 12h et de 14h à 18h
et le samedi de 9h à 12h

Prix valables du 01/05/2024 au 31/05/2024
TVA 20% incluse
Document non contractuel (ref : cat_L2002019+_05_2024)
Photos non contractuelles

KIT DE BARRE DE CHARGE FRONT RUNNER POUR BENNE EQUIPE D'UN COVER EGR ROLLTRAC POUR MITSUBISHI L200 2016+ EQUIPE D'UN COVER EGR ROLLTRAC

Libérez l'espace de votre benne tout en transportant votre équipement d'aventure et vos jouets sur la benne de votre Mitsubishi Triton grâce au montage d'un cover de protection EGR RollTrac.

Informations Techniques :

Composé de :2x LASS028 - Montage de pieds de fixation pour cover Pick-Up1x LBSK016 - Paire de barres de charge de 1425mm(W)2x RRAC937 - 4 boulons en T / M8 x 20mmWMatériel utilisé :Aluminium T6 recouvert de poudre époxy noirePoids approximatif monté : 8.32kg (18.34lbs)Les fentes en T situées en haut et en bas des lattes peuvent recevoir des boulons standard de 8 mm.Pour déterminer la hauteur approximative entre le toit de votre véhicule et le haut de votre kit de barre de charge, ajoutez la...

Référence : KRRT008
Prix : **402,35 € TTC/PIECE**

PIEDS

EMBASES DE FIXATION RHINO-RACK SERIE RCP (4 PIECES) POUR MITSUBISHI L200 MQ/MR DOUBLE / EXTRA CABINE ET FIAT FULLBACK 2015+

Les embases RHINO-RACK de la série RCP pour barre de toit Heavy Duty s'installent sur les points d'ancrage fixes d'origine de votre véhicule et ne nécessitent aucun perçage ni aucune modification. Kit de 4 embases.

Référence : RCP47-BK
Prix : **92,00 € TTC/KIT**

CONSOLES & SUPPORT INSTRUMENT

CONSOLE DE TOIT LONGITUDINALE ARB POUR MITSUBISHI L200 APRES 2015 DOUBLE CABINE

Pour finaliser l'aménagement intérieur de votre 4x4, utilisez les consoles de plafond ARB Caractéristiques des consoles longitudinales: Fabriquées en ABS renforcé aux formes exactes du véhicule avec un joint en caoutchouc. Lumière LED pour les places arrières (sauf modèle simple cab ou châssis cabine) Emplacement CB ou poste format ISO (cb non fourni) Coloration dans la masse stabilisée aux UV Rangement situé au milieu de la console Lumières LED côté conducteur ou passager Support pour...

Informations Techniques :

véhicule : Mitsubishi L200 TRITON Double cabine à partir de 2015.

Référence : BRCTRMQ
Prix : **408,00 € TTC/PIECE**

COUVRE BENNE

BACHE SOUPLE NOIRE POUR MITSUBISHI L200 EXTRA CABINE A PARTIR DE 2016

i vous possédez un Mitsubishi L200 2016+ ou un Fiat Fullback 2016+ CLUB CAB et que vous cherchez à améliorer sa polyvalence tout en préservant son style, ne cherchez pas plus loin. La Bâche Souple EGR Noire est la solution parfaite pour vous. Caractéristiques Principales : Installation Facile et Rapide : L'installation de cette bâche est un jeu d'enfant. Elle s'installe rapidement, vous permettant de profiter instantanément de ses avantages. Ouverture et Fermeture Rapide : Grâce à son...

Référence : SFTC650
Prix : **580,00 € TTC/PIECE**

BARRES DE PORTAGE POUR COUVRE BENNE MOUNTAIN TOP POUR MITSUBISHI L200 CLUB CABINE A PARTIR DE 2015 (LA PAIRE)

MOUNTAIN TOP, fabriquant numéro 1 mondial de couvre benne rétractable. Les produits MOUNTAIN TOP sont fait pour les conditions difficiles. Les équipes de R&D et de conception au Danemark et en Australie savent à quel point les pick-up peuvent être mis à rude épreuve. C'est pourquoi ils se consacrent à offrir le meilleur des deux mondes: Une qualité et un design danois et une conception pour résister aux environnements les plus difficiles. Les produits MOUNTAIN TOP sont de très...

Informations Techniques :

BARRES DE PORTAGE POUR COUVRE BENNE MOUNTAIN TOP MITSUBISHI L200 CLUB CABINE A PARTIR DE 2015 Barres de portage compatible avec couvre benne Mountain Top Charge maxi : 75 kg Pour emporter du matériel supplémentaire comme des planches de surf ou des vélos avec vous.

Référence : MTC390-BAR
Prix : **414,00 € TTC/PIECE**

BARRES DE PORTAGE POUR COUVRE BENNE MOUNTAIN TOP POUR MITSUBISHI L200 DOUBLE CABINE A PARTIR DE 2015 (LA PAIRE)

MOUNTAIN TOP, fabriquant numéro 1 mondial de couvre benne rétractable. Les produits MOUNTAIN TOP sont fait pour les conditions difficiles. Les équipes de R&D et de conception au Danemark et en Australie savent à quel point les pick-up peuvent être mis à rude épreuve. C'est pourquoi ils se consacrent à offrir le meilleur des deux mondes: Une qualité et un design danois et une conception pour résister aux environnements les plus difficiles. Les produits MOUNTAIN TOP sont de...

Informations Techniques :

BARRES DE PORTAGE POUR COUVRE BENNE MOUNTAIN TOP MITSUBISHI L200 DOUBLE CABINE A PARTIR DE 2015 (LA PAIRE) Barres de portage compatible avec couvre benne Mountain Top Charge maxi : 75 kg Pour emporter du matériel supplémentaire comme des planches de surf ou des vélos avec vous.

Référence : MTC500-BAR
Prix : **414,00 € TTC/PIECE**

COUVRE BENNE ROLL TOP COVER GRIS MOUNTAIN TOP POUR MITSUBISHI L200 ET FIAT FULLBACK CLUB CABINE A PARTIR DE 2015

MOUNTAIN TOP, fabriquant numéro 1 mondial de couvre benne rétractable. Les produits MOUNTAIN TOP sont fait pour les conditions difficiles. Les équipes de R&D et de conception au Danemark et en Australie savent à quel point les pick-up peuvent être mis à rude épreuve. C'est pourquoi ils se consacrent à offrir le meilleur des deux mondes: Une qualité et un design danois et une conception pour résister aux environnements les plus difficiles. Les produits MOUNTAIN TOP sont de très haute...

Informations Techniques :

COUVRE BENNE MOUNTAIN TOP GRIS POUR MITSUBISHI L200 2015+/FIAT FULLBACK - CLUB CABINE Permet d'ouvrir et fermer rapidement la benne Vitesse d'enroulage réglable (+ ou - rapide). Le rideau peut s'arrêter et se verrouiller sur de multiples positions Installation simple et sans perçage. Poignée avec serrure intégrée. Fermeture à clé. Permet, une fois ouvert, d'accéder à la benne depuis les 3 côtés Résiste aux intempéries et à l'exposition UV Traité contre la...

Référence : MTC390
Prix : **2 511,00 € TTC/PIECE**

COUVRE BENNE ROLL TOP COVER GRIS MOUNTAIN TOP POUR MITSUBISHI L200 ET FIAT FULLBACK DOUBLE CABINE A PARTIR DE 2015

MOUNTAIN TOP, fabriquant numéro 1 mondial de couvre benne rétractable. Les produits MOUNTAIN TOP sont fait pour les conditions difficiles. Les équipes de R&D et de conception au Danemark et en Australie savent à quel point les pick-up peuvent être mis à rude épreuve. C'est pourquoi ils se consacrent à offrir le meilleur des deux mondes: Une qualité et un design danois et une conception pour résister aux environnements les plus difficiles. Les produits MOUNTAIN TOP sont de...

Informations Techniques :

COUVRE BENNE MOUNTAIN TOP GRIS POUR MITSUBISHI L200 /FIAT FULLBACK - DOUBLE CABINE A PARTIR DE 2015 Permet d'ouvrir et fermer rapidement la benne Vitesse d'enroulage réglable (+ ou - rapide). Le rideau peut s'arrêter et se verrouiller sur de multiples positions Installation simple et sans perçage. Poignée avec serrure intégrée. Fermeture à clé. Permet, une fois ouvert, d'accéder à la benne depuis les 3 côtés Résiste aux intempéries et à l'exposition...

Référence : MTC500
Prix : **2 384,00 € TTC/PIECE**

COUVRE BENNE ROLL TOP COVER NOIR MOUNTAIN TOP POUR MITSUBISHI L200 ET FIAT FULLBACK CLUB CABINE A PARTIR DE 2015

MOUNTAIN TOP, fabriquant numéro 1 mondial de couvre benne rétractable. Les produits MOUNTAIN TOP sont fait pour les conditions difficiles. Les équipes de R&D et de conception au Danemark et en Australie savent à quel point les pick-up peuvent être mis à rude épreuve. C'est pourquoi ils se consacrent à offrir le meilleur des deux mondes: Une qualité et un design danois et une conception pour résister aux environnements les plus difficiles. Les produits MOUNTAIN TOP sont de très...

Informations Techniques :

COUVRE BENNE MOUNTAIN TOP NOIR POUR MITSUBISHI L200 /FIAT FULLBACK - CLUB CABINE A PARTIR DE 2015 Permet d'ouvrir et fermer rapidement la benne Vitesse d'enroulage réglable (+ ou - rapide). Le rideau peut s'arrêter et se verrouiller sur de multiples positions Installation simple et sans perçage. Poignée avec serrure intégrée. Fermeture à clé. Permet, une fois ouvert, d'accéder à la benne depuis les 3 côtés Résiste aux intempéries et à l'exposition...

Référence : MTC390-B
Prix : **2 511,00 € TTC/PIECE**

COUVRE BENNE ROLL TOP COVER NOIR MOUNTAIN TOP POUR MITSUBISHI L200 ET FIAT FULLBACK DOUBLE CABINE A PARTIR DE 2015

MOUNTAIN TOP, fabriquant numéro 1 mondial de couvre benne rétractable. Les produits MOUNTAIN TOP sont fait pour les conditions difficiles. Les équipes de R&D et de conception au Danemark et en Australie savent à quel point les pick-up peuvent être mis à rude épreuve. C'est pourquoi ils se consacrent à offrir le meilleur des deux mondes: Une qualité et un design danois et une conception pour résister aux environnements les plus difficiles. Les produits MOUNTAIN TOP...

Informations Techniques :

COUVRE BENNE MOUNTAIN TOP NOIR POUR MITSUBISHI L200 ET FIAT FULLBACK - DOUBLE CABINE A PARTIR DE 2015 Permet d'ouvrir et fermer rapidement la benne Vitesse d'enroulage réglable (+ ou - rapide). Le rideau peut s'arrêter et se verrouiller sur de multiples positions Installation simple et sans perçage. Poignée avec serrure intégrée. Fermeture à clé. Permet, une fois ouvert, d'accéder à la benne depuis les 3 côtés Résiste aux intempéries et à l'exposition...

Référence : MTC500-B
Prix : **2 600,00 € TTC/PIECE**

145 RUE DE L'ÎLE NAPOLÉON
68100 MULHOUSE
TÉL: +33 (0)3 89 61 90 88 / FAX: +33 (0)3 89 61 70 67
E-MAIL : vpc@equip-RAID.FR

Magasin ouvert le lundi de 14h à 18h,
du mardi au vendredi de 9H à 12h et de 14h à 18h
et le samedi de 9h à 12h

TONNEAU COVER EN ALUMINIUM DOUBLE CAB POUR MITSUBISHI L200 ET FIAT FULLBACK A PARTIR DE 2016

TONNEAU COVER EN ALUMINIUM DOUBLE CAB POUR MITSUBISHI L200 ET FIAT FULLBACK A PARTIR DE 2016 TONNEAU COVER ALUMINIUM UPSTONE - Nouveau système de fixation SANS PERCAGES, - Système de sécurisation de la porte de benne SANS PERCAGE. - Montage/démontage facile pour l'utilisateur final afin de charger les objets encombrants. - Suppression de la "plaque avant", ce tonneau cover devient l'unique modèle Aluminium du marché couvrant l'intégralité de la benne. - Nouvelle serrure avec pad ABS...

Référence : EVO600
Prix : **2 317,00 € TTC/PIECE**

TONNEAU COVER EN ALUMINIUM EXTRA CAB POUR MITSUBISHI L200 ET FIAT FULLBACK A PARTIR DE 2016

TONNEAU COVER EN ALUMINIUM EXTRA CAB POUR MITSUBISHI L200 ET FIAT FULLBACK A PARTIR DE 2016 TONNEAU COVER ALUMINIUM UPSTONE - Nouveau système de fixation avec seulement 4 points de perçage - Système de sécurisation de la porte de benne SANS PERCAGE. - Montage/démontage facile pour l'utilisateur final afin de charger les objets encombrants. - Suppression de la "plaque avant", ce tonneau cover devient l'unique modèle Aluminium du marché couvrant l'intégralité de la benne. - Nouvelle serrure...

Référence : EVO650
Prix : **2 514,00 € TTC/PIECE**

TONNEAU COVER EN ALUMINIUM NOIR DOUBLE CAB POUR MITSUBISHI L200 ET FIAT FULLBACK A PARTIR DE 2016

TONNEAU COVER EN ALUMINIUM NOIR DOUBLE CAB POUR MITSUBISHI L200 ET FIAT FULLBACK A PARTIR DE 2016 TONNEAU COVER ALUMINIUM THERMOLAQUE NOIR UPSTONE - Thermolaqué en noir. - Nouveau système de fixation SANS PERCAGES, - Système de sécurisation de la porte de benne SANS PERCAGE. - Montage/démontage facile pour l'utilisateur final afin de charger les objets encombrants. - Suppression de la "plaque avant", ce tonneau cover devient l'unique modèle Aluminium du marché couvrant l'intégralité de la...

Référence : EVO600B
Prix : **2 514,00 € TTC/PIECE**

DÉNEIGEMENT & LAMES À NEIGE

DISTRIBUTEUR À SEL

DISTRIBUTEUR A SEL SNO-WAY 570L A POSER AVEC KIT VIBRATEUR ET BOITIER DE CONTROLE

Ce distributeur de sel de 570 L à poser sur le bac convient pour des transporteurs, petits camionset pick-ups. A l'aide de ce distributeur, des grandes quantités de sel ou de mélange de sel/sable peuvent être transportées sans problème. Sa construction basse permet une bonne visibilité à l'arrière afin de pouvoirmanoeuvrer et travailler en toute sécurité.Important: Ce distributeur est en inox et a une durée de vie très élevé. A noter : motorisation, kit de montage ainsi que la bâche de...

Informations Techniques :

capacité : 570 litres poids à vide : 225 kg actionnement : 12 V avec démultiplication Longueur totale: 231 cm Hauteur: 66 cm Largeur: 97 cm

Référence : 5-RVB750NG
Prix : **8 016,00 € TTC/PIECE**

GALERIES DE TOIT & ACCESSOIRES

CALAGE

KIT DE MONTAGE RHINO RACK AVANT / ARRIERE

Ce kit de cale avant / arrière est conçu pour que les pieds soient à niveau pour permettre au système Pioneer / Heavy Duty de se monter directement.

Référence : SUB0798
Prix : **9,00 € TTC/KIT**

KIT GALERIE DE TOIT

KIT BACKBONE RHINO RACK AVEC GALERIE PIONEER 6 1500 X 1240 MM POUR MITSUBISHI L200 ET FIAT FULLBACK DOUBLE CABINE A PARTIR DE 2015

comprend :- 1 galerie Rhino Rack Pioneer6 1500 X 1240 MM (nouvelle génération)- 1 kit backbone pour Mitsubishi L200 et Fiat Fullback double cabine à partir de 2015charge 80 kg

Référence : JC01862
Prix : **1 301,80 € TTC/KIT**

EQUIPEMENTS POUR MITSUBISHI L200 2019+

KIT DE GALERIE SLIMLINE II FRONT RUNNER POUR BENNE éQUIPéE DE ROULEAU EGR ROLLTRAC POUR MITSUBISHI L200 2016+

Libérez l'espace précieux de la benne tout en transportant votre équipement d'aventure et vos jouets sur une galerie complète avec ce kit de galerie Slimline II pour benne équipée d'un rouleau EGR RollTrac sur Mitsubishi Triton (2015-actuel) .

Informations Techniques :

Comprenant :2x LASS028 - Pieds de fixation pour rouleaux Pick-Up2x RRAC937 - 4 boulons en T / M8 x 20mmW1x RRSTJ06 - Plateau SLII - 1425mm(W)X1156mm(L)Matériel utilisé :Aluminium T6 recouvert de poudre époxy noireAcier haute résistancePoids approximatif monté : 25.09kg (55.31lbs)Les rainures en T situées en haut et en bas des lattes du plateau de la crémaillère et des profils de bord peuvent recevoir des boulons standard de 8 mm.Pour déterminer la hauteur approximative entre le toit de votre...

Référence : KRRT039T
Prix : **1 063,87 € TTC/PIECE**

KIT DE GALERIE SLIMLINE II POUR BENNE DE PICK-UP / 1425MM(L) X 1358MM(L) - DE FRONT RUNNER

Ce kit crée une galerie qui s'installe sur toute la longueur de votre benne de Pick-Up. Le kit de galerie Slimline II contient un plateau Slimline II (1425mm x 1358mm), 2 rails et 4 pieds universels pour une benne de Pick-Up qui correspondent aux rails.

Informations Techniques :

KRLB002T - Kit de galerie pour une benne de Pick-Up / 1425mm (largeur) x 1358mm(longueur) - Slimline II de Front Runner Contient : 1 x FITT002 - Instructions de montage pour un véhicule spécifique 2 x LASS026 - Pieds Universels pour une benne de Pick-Up 188mm (Paire) 1 x RRSTJ07 - Plateau Slimline II - 1425mm (largeur) x 1358mm (longueur) x 50mm (hauteur) 1 x TRBU001 - Rails pour une benne de Pick-Up 1000mm (Paire) Matériaux utilisés : Aluminium T6 en époxy noir Acier à haute résistance ...

Référence : KRLB002T
Prix : **1 245,38 € TTC/PIECE**

EQUIPEMENTS POUR MITSUBISHI L200 2019+

KIT GALERIE DE TOIT FRONT RUNNER SLIMLINE II 1358 X 1165 MM (PIEDS 82 MM) POUR MITSUBISHI TRITON / L200 DOUBLE CABINE

LA GALERIE SLIMLINE II EST RÉSISTANTE: Contrairement à la plupart des galeries, la Slimline II a été conçue et construite spécifiquement pour une utilisation hors route. Construit avec l' aluminium de haute densité, la FrontRunner Slimline II peut résister aux vibrations de toute aventure hors route. Les lattes de support de charge ont une paroi double canal et sont fixés sur les profils latéraux par l'intermédiaire de boulons. Cette conception brevetée crée un support qui est très...

Informations Techniques :

Finition peinture epoxy Dimensions: Longueur 1358mm x Largeur 1165mm x Hauteur 50mm Livré avec notice de montage,galerie Slimline II,pieds et visserie.

Référence : KRMT002T
Prix : **1 037,65 € TTC/KIT**

KIT GALERIE DE TOIT MODULAIRE RIVAL EN ALUMINIUM NOIR POUR MITSUBISHI L200 KL DOUBLE CABINE A PARTIR DE 2015 (1235 x 1430 MM)

Lors du développement des galeries de toit modulaire Rival, les ingénieurs ont étudié toutes les options pour les rendre les plus pratiques etfonctionnellespossibles. Solides pour le tout-terrain et fonctionnelles pour de longs voyages à travers le monde. Elles offrent une polyvalence lui permettant d'être compatible avec tout une gamme d'accessoires pratiques pour utiliser au mieux votre galerie.Que ce soit pour huit semaines de voyage en Afrique ou une semaine de camping, la galerie de toit...

Référence : RI2M.4001.1
Prix : **946,00 € TTC/PIECE**

KIT GALERIE RHINO RACK PIONEER 6 1500 X 1240 MM POUR MITSUBISHI L200 ET FIAT FULLBACK DOUBLE CABINE A PARTIR DE 2015 (PIEDS INCLUS)

comprend :- 1 galerie Rhino Rack Pioneer 6 1500 X 1240 MM- 1 kit de RLT600- kit de montage QMFK09 + QMFK10- kit adaptateur(nécessite de percer le toit)charge 100 kg

Référence : jb1018
Prix : **1 224,80 € TTC/KIT**

PIEDS

145 RUE DE L'ÎLE NAPOLÉON
68100 MULHOUSE
TÉL: +33 (0)3 89 61 90 88 / FAX: +33 (0)3 89 61 70 67
E-MAIL : vpc@equip-RAID.FR

Magasin ouvert le lundi de 14h à 18h,
du mardi au vendredi de 9H à 12h et de 14h à 18h
et le samedi de 9h à 12h

Prix valables du 01/05/2024 au 31/05/2024
TVA 20% incluse
Document non contractuel (ref : cat_L2002019+_05_2024)
Photos non contractuelles

EQUIPEMENTS POUR MITSUBISHI L200 2019+

EMBASES DE FIXATION RHINO-RACK SERIE RCP (4 PIECES) POUR MITSUBISHI L200 MQ/MR DOUBLE / EXTRA CABINE ET FIAT FULLBACK 2015+

Les embases RHINO-RACK de la série RCP pour barre de toit Heavy Duty s'installent sur les points d'ancrage fixes d'origine de votre véhicule et ne nécessitent aucun perçage ni aucune modification. Kit de 4 embases.

Référence : RCP47-BK
Prix : **92,00 € TTC/KIT**

SYSTEME DE SUPPORTS BACKBONE RHINO RACK A 2 ANCRAGES POUR MITSUBISHI L200 TRITON DOUBLE CABINE A PARTIR DE 2015

Système de supports backbone à 2 ancrages pour Mitsubishi L200 Triton double cabine à partir de 2015 Se connectant au toit de votre véhicule via 2 points d'ancrage de chaque côté, il permet d'installer un système Rhino-Rack Pioneer sur le dessus.

Référence : RMTB1
Prix : **427,00 € TTC/KIT**

GALERIES ET BARRES DE BENNE

BARRES DE PORTAGE POUR COUVRE BENNE MOUNTAIN TOP POUR MITSUBISHI L200 CLUB CABINE A PARTIR DE 2015 (LA PAIRE)

MOUNTAIN TOP, fabriquant numéro 1 mondial de couvre benne rétractable. Les produits MOUNTAIN TOP sont fait pour les conditions difficiles. Les équipes de R&D et de conception au Danemark et en Australie savent à quel point les pick-up peuvent être mis à rude épreuve. C'est pourquoi ils se consacrent à offrir le meilleur des deux mondes: Une qualité et un design danois et une conception pour résister aux environnements les plus difficiles. Les produits MOUNTAIN TOP sont de très...

Informations Techniques :

BARRES DE PORTAGE POUR COUVRE BENNE MOUNTAIN TOP MITSUBISHI L200 CLUB CABINE A PARTIR DE 2015 Barres de portage compatible avec couvre benne Mountain Top Charge maxi : 75 kg Pour emporter du matériel supplémentaire comme des planches de surf ou des vélos avec vous.

Référence : MTC390-BAR
Prix : **414,00 € TTC/PIECE**

BARRES DE PORTAGE POUR COUVRE BENNE MOUNTAIN TOP POUR MITSUBISHI L200 DOUBLE CABINE A PARTIR DE 2015 (LA PAIRE)

MOUNTAIN TOP, fabriquant numéro 1 mondial de couvre benne rétractable. Les produits MOUNTAIN TOP sont fait pour les conditions difficiles. Les équipes de R&D et de conception au Danemark et en Australie savent à quel point les pick-up peuvent être mis à rude épreuve. C'est pourquoi ils se consacrent à offrir le meilleur des deux mondes: Une qualité et un design danois et une conception pour résister aux environnements les plus difficiles. Les produits MOUNTAIN TOP sont de...

Informations Techniques :

BARRES DE PORTAGE POUR COUVRE BENNE MOUNTAIN TOP MITSUBISHI L200 DOUBLE CABINE A PARTIR DE 2015 (LA PAIRE) Barres de portage compatible avec couvre benne Mountain Top Charge maxi : 75 kg Pour emporter du matériel supplémentaire comme des planches de surf ou des vélos avec vous.

Référence : MTC500-BAR
Prix : **414,00 € TTC/PIECE**

HARDTOP

HARDTOP

HARDTOP ALU CAB "CONTOUR NEXT GENERATION" POUR MITSUBISHI L200 TRITON DOUBLE CABINE A PARTIR DE 2016 - ALUMINIUM NOIR AVEC VITRES LATERALES

Alu-Cab est la référence en matière de Hard Top en aluminium, reconnu pour sa résistance et haute qualité de fabrication. L'aluminium offre de nombreux avantages : résistance, faible poids et longévité. Les atouts principaux pour un hard top haut de gamme. Alu Cab a lancé pour 2022, la nouvelle génération de son hardtop aluminium. Les belles lignes courbes du hardtop Contour ajoutent une rigidité accrue ainsi qu'une ligne de toit moderne conçue pour votre prochaine aventure ou voyage. Le...

Informations Techniques :

Couleur : noir Finition : lisse Portes latérales : vitrées Marque du véhicule : Mitsubishi L200 double cabine à partir de 2016 Type de cabine : double cabine /benne courte Poids : 62kg

Référence : AC-C2-D-MI16-W
Prix : **4 250,00 € TTC/PIECE**

EQUIPEMENTS POUR MITSUBISHI L200 2019+

HARDTOP ALU CAB "CONTOUR NEXT GENERATION" POUR MITSUBISHI L200 TRITON DOUBLE CABINE A PARTIR DE 2016 - ALUMINIUM NOIR SANS VITRES LATERALES

Alu-Cab est la référence en matière de Hard Top en aluminium, reconnu pour sa résistance et haute qualité de fabrication. L'aluminium offre de nombreux avantages : résistance, faible poids et longévité. Les atouts principaux pour un hard top haut de gamme. Alu Cab a lancé pour 2022, la nouvelle génération de son hardtop aluminium. Les belles lignes courbes du hardtop Contour ajoutent une rigidité accrue ainsi qu'une ligne de toit moderne conçue pour votre prochaine aventure ou voyage. Le...

Informations Techniques :

Couleur : noir Finition : lisse Portes latérales : non vitrées Marque du véhicule : Mitsubishi L200 Triton à partir de 2020 Type de cabine : double cabine /benne courte Poids : 57kg

Référence : AC-C2-D-MI16
Prix : **3 650,00 € TTC/PIECE**

HARDTOP ALU CAB EXPLORER 3 POUR MITSUBISHI L200 TRITON DOUBLE CABINE A PARTIR DE 2016 - ALUMINIUM LISSE NOIR

Alu-Cab est la référence en matière de Hard Top en aluminium, reconnu pour sa résistance et haute qualité . L'aluminium offre de nombreux avantages : résistance, faible poids et longévité. Les atouts principaux pour un hard top haut de gamme. Alu Cab a lancé pour 2016, la troisième génération de son hardtop aluminium. Ce dernier a été fondamentalement restructuré et amélioré sur de nombreux points. Les charnières sont continues et intégrées sur toute la longueur des différentes...

Référence : AC-C-D-MI16-E-BS
Prix : **3 190,00 € TTC/PIECE**

HARDTOP ALU CAB EXPLORER 3 POUR MITSUBISHI L200 TRITON DOUBLE CABINE A PARTIR DE 2016 - ALUMINIUM STRIE NOIR

Alu-Cab est la référence en matière de Hard Top en aluminium, reconnu pour sa résistance et haute qualité . L'aluminium offre de nombreux avantages : résistance, faible poids et longévité. Les atouts principaux pour un hard top haut de gamme. Alu Cab a lancé pour 2016, la troisième génération de son hardtop aluminium. Ce dernier a été fondamentalement restructuré et amélioré sur de nombreux points. Les charnières sont continues et intégrées sur toute la longueur des différentes...

Référence : AC-C-D-MI16-E-BT
Prix : **3 190,00 € TTC/PIECE**

HARDTOP ALU CAB EXPLORER 3 POUR MITSUBISHI L200 TRITON EXTRA CABINE A PARTIR DE 2016 - ALUMINIUM LISSE NOIR

Alu-Cab est la référence en matière de Hard Top en aluminium, reconnu pour sa résistance et haute qualité . L'aluminium offre de nombreux avantages : résistance, faible poids et longévité. Les atouts principaux pour un hard top haut de gamme. Alu Cab a lancé pour 2016, la troisième génération de son hardtop aluminium. Ce dernier a été fondamentalement restructuré et amélioré sur de nombreux points. Les charnières sont continues et intégrées sur toute la longueur des différentes...

Référence : AC-C-X-MI16-E-BS
Prix : **3 690,00 € TTC/PIECE**

HARDTOP ALU CAB EXPLORER 3 POUR MITSUBISHI L200 TRITON EXTRA CABINE A PARTIR DE 2016 - ALUMINIUM STRIE NOIR

Alu-Cab est la référence en matière de Hard Top en aluminium, reconnu pour sa résistance et haute qualité . L'aluminium offre de nombreux avantages : résistance, faible poids et longévité. Les atouts principaux pour un hard top haut de gamme. Alu Cab a lancé pour 2016, la troisième génération de son hardtop aluminium. Ce dernier a été fondamentalement restructuré et amélioré sur de nombreux points. Les charnières sont continues et intégrées sur toute la longueur des différentes...

Référence : AC-C-X-MI16-E-BT
Prix : **3 690,00 € TTC/PIECE**

MULTI RACK SYSTEM / PRO BED RACK POUR PICK-UP

KIT COMPLET MULTI RACK SYSTEM

MULTI RACK SYSTEM BAS TECHNIC OFFROAD POUR PICK UP DOUBLE CABINE AVEC 2 BARRES DE TOIT RHINO RACK HEAVY DUTY NOIRE 1500 MM

Les véhicules pick-up sont plus que jamais incontournable dans le monde du 4x4 mais également un outil de travail très pratique au quotidien. Ces véhicules étant souvent dédiés à un usage mixte lorsque l'on souhaite installer des accessoires ou une tente de toit sur la benne cela implique l'installation d'un hard-top ou couvre benne ce qui peut limiter l'usage de la benne. Si vous souhaitez conduire votre véhicule ouvert à l'arrière, c'est-à-dire sans hard top ni couvre benne et tout de...

Informations Techniques :

le kit comprend : le système Multi-rack system 2 barres de toit Rhino Rack Heavy Duty noire 1500 mm 2 jeux d'adaptateurs de fixation pour les barres de toit charge dynamique : 100 kg ; statique 250 kg

Référence : 55-040-XHD01
Prix : **750,00 € TTC/KIT**

MULTI RACK SYSTEM BAS TECHNIC OFFROAD POUR PICK UP DOUBLE CABINE AVEC 2 BARRES DE TOIT RHINO RACK VORTEX NOIRE 1500 MM

Les véhicules pick-up sont plus que jamais incontournable dans le monde du 4x4 mais également un outil de travail très pratique au quotidien. Ces véhicules étant souvent dédiés à un usage mixte lorsque l'on souhaite installer des accessoires ou une tente de toit sur la benne cela implique l'installation d'un hard-top ou couvre benne ce qui peut limiter l'usage de la benne. Si vous souhaitez conduire votre véhicule ouvert à l'arrière, c'est-à-dire sans hard top ni couvre benne et tout de...

Informations Techniques :

le kit comprend : le système Multi-rack system 2 barres de toit Rhino Rack Vortex noire 1500 mm 2 jeux d'adaptateurs de fixation pour les barres de toit charge dynamique : 100 kg ; statique 250 kg

Référence : 55-040-XVA01
Prix : **734,00 € TTC/KIT**

MULTI RACK SYSTEM BAS TECHNIC OFFROAD POUR PICK UP EXTRA CABINE AVEC 3 BARRES DE TOIT RHINO RACK HEAVY DUTY NOIRE 1500 MM

Les véhicules pick-up sont plus que jamais incontournable dans le monde du 4x4 mais également un outil de travail très pratique au quotidien. Ces véhicules étant souvent dédiés à un usage mixte lorsque l'on souhaite installer des accessoires ou une tente de toit sur la benne cela implique l'installation d'un hard-top ou couvre benne ce qui peut limiter l'usage de la benne. Si vous souhaitez conduire votre véhicule ouvert à l'arrière, c'est-à-dire sans hard top ni couvre benne et tout de...

Informations Techniques :

le kit comprend : le système Multi-rack system 3 barres de toit Rhino Rack Heavy Duty noire 1500 mm 3 jeux d'adaptateurs de fixation pour les barres de toit charge dynamique : 100 kg ; statique 250 kg

Référence : 55-030-XHD01
Prix : **782,00 € TTC/KIT**

MULTI RACK SYSTEM BAS TECHNIC OFFROAD POUR PICK UP EXTRA CABINE AVEC 3 BARRES DE TOIT RHINO RACK VORTEX NOIRE 1500 MM

Les véhicules pick-up sont plus que jamais incontournable dans le monde du 4x4 mais également un outil de travail très pratique au quotidien. Ces véhicules étant souvent dédiés à un usage mixte lorsque l'on souhaite installer des accessoires ou une tente de toit sur la benne cela implique l'installation d'un hard-top ou couvre benne ce qui peut limiter l'usage de la benne. Si vous souhaitez conduire votre véhicule ouvert à l'arrière, c'est-à-dire sans hard top ni couvre benne et tout de...

Informations Techniques :

le kit comprend : le système Multi-rack system 3 barres de toit Rhino Rack Vortex noire 1500 mm 3 jeux d'adaptateurs de fixation pour les barres de toit charge dynamique : 100 kg ; statique 250 kg

Référence : 55-030-XVA01
Prix : **767,00 € TTC/KIT**

MULTI RACK SYSTEM HAUT TECHNIC OFFROAD POUR PICK UP DOUBLE CABINE AVEC 2 BARRES DE TOIT RHINO RACK HEAVY DUTY NOIRE 1375 MM

Les véhicules pick-up sont plus que jamais incontournable dans le monde du 4x4 mais également un outil de travail très pratique au quotidien. Ces véhicules étant souvent dédiés à un usage mixte lorsque l'on souhaite installer des accessoires ou une tente de toit sur la benne cela implique l'installation d'un hard-top ou couvre benne ce qui peut limiter l'usage de la benne. Si vous souhaitez conduire votre véhicule ouvert à l'arrière, c'est-à-dire sans hard top ni couvre benne...

Informations Techniques :

le kit comprend : le système Multi-rack system (réglable en hauteur) 2 barres de toit Rhino Rack Heavy Duty noire 1375 mm 2 jeux d'adaptateurs de fixation pour les barres de toit charge dynamique : 100 kg ; statique 250 kg

Référence : 55-020-XHD01
Prix : **1 135,00 € TTC/KIT**

MULTI RACK SYSTEM HAUT TECHNIC OFFROAD POUR PICK UP DOUBLE CABINE AVEC 2 BARRES DE TOIT RHINO RACK VORTEX NOIRE 1375 MM

Les véhicules pick-up sont plus que jamais incontournable dans le monde du 4x4 mais également un outil de travail très pratique au quotidien. Ces véhicules étant souvent dédiés à un usage mixte lorsque l'on souhaite installer des accessoires ou une tente de toit sur la benne cela implique l'installation d'un hard-top ou couvre benne ce qui peut limiter l'usage de la benne. Si vous souhaitez conduire votre véhicule ouvert à l'arrière, c'est-à-dire sans hard top ni couvre...

Informations Techniques :

le kit comprend : le système Multi-rack system (réglable en hauteur) 2 barres de toit Rhino Rack Vortex noire 1375 mm 2 jeux d'adaptateurs de fixation pour les barres de toit charge dynamique : 100 kg ; statique 250 kg

Référence : 55-020-XVA01
Prix : **1 092,00 € TTC/KIT**

MULTI RACK SYSTEM HAUT TECHNIC OFFROAD POUR PICK UP DOUBLE CABINE AVEC GALERIE DE TOIT RHINO RACK PIONEER NG 1528 X 1376 MM

Les véhicules pick-up sont plus que jamais incontournable dans le monde du 4x4 mais également un outil de travail très pratique au quotidien. Ces véhicules étant souvent dédiés à un usage mixte lorsque l'on souhaite installer des accessoires ou une tente de toit sur la benne cela implique l'installation d'un hard-top ou couvre benne ce qui peut limiter l'usage de la benne. Si vous souhaitez conduire votre véhicule ouvert à l'arrière, c'est-à-dire sans hard top ni couvre benne et...

Informations Techniques :

le kit comprend : le système Multi-rack system (réglable en hauteur) une galerie Rhino Rack Pioneer NG 1528 X 1376 MM 2 jeux d'adaptateurs de fixation pour la galerie charge dynamique : 100 kg ; statique 250 kg

Référence : 55-020-PNG01
Prix : **1 910,00 € TTC/KIT**

MULTI RACK SYSTEM HAUT TECHNIC OFFROAD POUR PICK UP EXTRA CABINE AVEC 3 BARRES DE TOIT RHINO RACK HEAVY DUTY NOIRE 1375 MM

Les véhicules pick-up sont plus que jamais incontournable dans le monde du 4x4 mais également un outil de travail très pratique au quotidien. Ces véhicules étant souvent dédiés à un usage mixte lorsque l'on souhaite installer des accessoires ou une tente de toit sur la benne cela implique l'installation d'un hard-top ou couvre benne ce qui peut limiter l'usage de la benne. Si vous souhaitez conduire votre véhicule ouvert à l'arrière, c'est-à-dire sans hard top ni couvre benne et...

Informations Techniques :

le kit comprend : le système Multi-rack system (réglable en hauteur) 3 barres de toit Rhino Rack Heavy Duty noire 1375 mm 3 jeux d'adaptateurs de fixation pour les barres de toit charge dynamique : 100 kg ; statique 250 kg

Référence : 55-010-XHD01
Prix : **1 418,00 € TTC/KIT**

MULTI RACK SYSTEM HAUT TECHNIC OFFROAD POUR PICK UP EXTRA CABINE AVEC 3 BARRES DE TOIT RHINO RACK VORTEX NOIRE 1375 MM

Les véhicules pick-up sont plus que jamais incontournable dans le monde du 4x4 mais également un outil de travail très pratique au quotidien. Ces véhicules étant souvent dédiés à un usage mixte lorsque l'on souhaite installer des accessoires ou une tente de toit sur la benne cela implique l'installation d'un hard-top ou couvre benne ce qui peut limiter l'usage de la benne. Si vous souhaitez conduire votre véhicule ouvert à l'arrière, c'est-à-dire sans hard top ni couvre benne...

Informations Techniques :

le kit comprend : le système Multi-rack system (réglable en hauteur) 3 barres de toit Rhino Rack Vortex noire 1375 mm 3 jeux d'adaptateurs de fixation pour les barres de toit charge dynamique : 100 kg ; statique 250 kg

Référence : 55-010-XVA01
Prix : **1 395,00 € TTC/KIT**

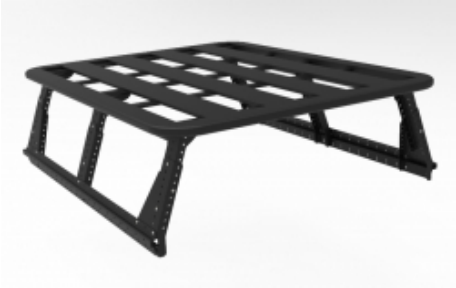

MULTI RACK SYSTEM HAUT TECHNIC OFFROAD POUR PICK UP EXTRA CABINE AVEC GALERIE DE TOIT RHINO RACK PIONEER NG 1828 X 1426 MM

Les véhicules pick-up sont plus que jamais incontournable dans le monde du 4x4 mais également un outil de travail très pratique au quotidien. Ces véhicules étant souvent dédiés à un usage mixte lorsque l'on souhaite installer des accessoires ou une tente de toit sur la benne cela implique l'installation d'un hard-top ou couvre benne ce qui peut limiter l'usage de la benne. Si vous souhaitez conduire votre véhicule ouvert à l'arrière, c'est-à-dire sans hard top ni couvre benne et tout de...

Informations Techniques :

le kit comprend : le système Multi-rack system (réglable en hauteur) une galerie Rhino Rack Pioneer NG 1828 X 1426 MM 3 jeux d'adaptateurs de fixation pour la galerie charge dynamique : 100 kg ; statique 250 kg

Référence : 55-010-PNG01
Prix : **2 366,00 € TTC/KIT**

MULTI RACK SYSTEM SEUL

EQUIPEMENTS POUR MITSUBISHI L200 2019+

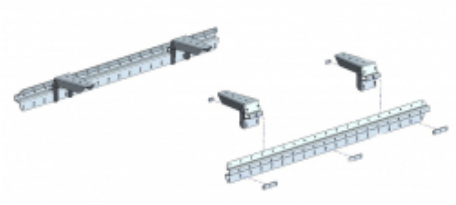

MULTI RACK SYSTEM BAS TECHNIC OFFROAD POUR PICK UP DOUBLE CABINE

Les véhicules pick-up sont plus que jamais incontournable dans le monde du 4x4 mais également un outil de travail très pratique au quotidien. Ces véhicules étant souvent dédiés à un usage mixte lorsque l'on souhaite installer des accessoires ou une tente de toit sur la benne cela implique l'installation d'un hard-top ou couvre benne ce qui peut limiter l'usage de la benne. Si vous souhaitez conduire votre véhicule ouvert à l'arrière, c'est-à-dire sans hard top ni couvre benne et tout de...

Référence : 55-040
Prix : **501,00 € TTC/KIT**

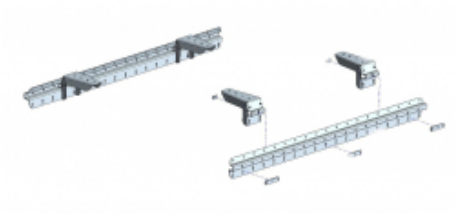

MULTI RACK SYSTEM BAS TECHNIC OFFROAD POUR PICK UP EXTRA CABINE

Les véhicules pick-up sont plus que jamais incontournable dans le monde du 4x4 mais également un outil de travail très pratique au quotidien. Ces véhicules étant souvent dédiés à un usage mixte lorsque l'on souhaite installer des accessoires ou une tente de toit sur la benne cela implique l'installation d'un hard-top ou couvre benne ce qui peut limiter l'usage de la benne. Si vous souhaitez conduire votre véhicule ouvert à l'arrière, c'est-à-dire sans hard top ni couvre benne et tout de même...

Référence : 55-030
Prix : **557,00 € TTC/KIT**

MULTI RACK SYSTEM HAUT TECHNIC OFFROAD POUR PICK UP DOUBLE CABINE

Les véhicules pick-up sont plus que jamais incontournable dans le monde du 4x4 mais également un outil de travail très pratique au quotidien. Ces véhicules étant souvent dédiés à un usage mixte lorsque l'on souhaite installer des accessoires ou une tente de toit sur la benne cela implique l'installation d'un hard-top ou couvre benne ce qui peut limiter l'usage de la benne. Si vous souhaitez conduire votre véhicule ouvert à l'arrière, c'est-à-dire sans hard top ni couvre benne et tout de...

Référence : 55-020
Prix : **897,00 € TTC/KIT**

145 RUE DE L'ÎLE NAPOLÉON
68100 MULHOUSE
TÉL: +33 (0)3 89 61 90 88 / FAX: +33 (0)3 89 61 70 67
E-MAIL : vpc@equip-RAID.FR

Magasin ouvert le lundi de 14h à 18h,
du mardi au vendredi de 9H à 12h et de 14h à 18h
et le samedi de 9h à 12h

Prix valables du 01/05/2024 au 31/05/2024
TVA 20% incluse
Document non contractuel (ref : cat_L2002019+_05_2024)
Photos non contractuelles

MULTI RACK SYSTEM HAUT TECHNIC OFFROAD POUR PICK UP EXTRA CABINE

Les véhicules pick-up sont plus que jamais incontournable dans le monde du 4x4 mais également un outil de travail très pratique au quotidien. Ces véhicules étant souvent dédiés à un usage mixte lorsque l'on souhaite installer des accessoires ou une tente de toit sur la benne cela implique l'installation d'un hard-top ou couvre benne ce qui peut limiter l'usage de la benne. Si vous souhaitez conduire votre véhicule ouvert à l'arrière, c'est-à-dire sans hard top ni couvre benne et tout de même...

Référence : 55-010
Prix : **1 103,00 € TTC/KIT**

PLATEAU COULISSANT BENNE

PLATEAU COULISSANT LONGUEUR AJUSTABLE POUR BENNE DE PICKUP DOUBLE/EXTRA/SIMPLE CABINE CHARGE MAXI 600KG

plateau coulissant s'adaptant à tous les modèles de pick up simple / double ou extra cabine Caractéristiques : Chargement accessible sans monter dans la benne grâce au plateau coulissant Possède un rebord en acier avec points d'ancrage permettant de sécuriser le contenu Sol résistant Peut se bloquer dans plusieurs positions pour une utilisation optimale Livré dans une longueur de 1443mm (double cabine standard)et peut être déployé jusqu'à une longueur de 1843mm Couleur : noir ...

Référence : BEDSLIDE6
Prix : **1 690,00 € TTC/PIECE**

ROLL BAR

EQUIPEMENTS POUR MITSUBISHI L200 2019+

ROLL BAR INOX POUR COUVRE BENNE MOUNTAIN TOP POUR MITSUBISHI L200 CLUB CABINE A PARTIR DE 2015

MOUNTAIN TOP, fabriquant numéro 1 mondial de couvre benne rétractable. Les produits MOUNTAIN TOP sont fait pour les conditions difficiles. Les équipes de R&D et de conception au Danemark et en Australie savent à quel point les pick-up peuvent être mis à rude épreuve. C'est pourquoi ils se consacrent à offrir le meilleur des deux mondes: Une qualité et un design danois et une conception pour résister aux environnements les plus difficiles. Les produits MOUNTAIN TOP sont de très...

Informations Techniques :

ROLL BAR INOX POUR MITSUBISHI L200 CLUB CABINE A PARTIR DE 2015 Diamètre 80mm Roll Bar compatible avec le couvre benne Moutain Top Acier inoxydable Existe en noir

Référence : MTC390-ROL
Prix : **1 043,00 € TTC/PIECE**

ROLL BAR INOX POUR COUVRE BENNE MOUNTAIN TOP POUR MITSUBISHI L200 DOUBLE CABINE A PARTIR DE 2015

MOUNTAIN TOP, fabriquant numéro 1 mondial de couvre benne rétractable. Les produits MOUNTAIN TOP sont fait pour les conditions difficiles. Les équipes de R&D et de conception au Danemark et en Australie savent à quel point les pick-up peuvent être mis à rude épreuve. C'est pourquoi ils se consacrent à offrir le meilleur des deux mondes: Une qualité et un design danois et une conception pour résister aux environnements les plus difficiles. Les produits MOUNTAIN TOP sont de...

Informations Techniques :

ROLL BAR INOX POUR MITSUBISHI L200 DOUBLE CABINE A PARTIR DE 2015 Diamètre 80mm Roll Bar compatible avec le couvre benne Moutain Top Acier inoxydable Existe en noir

Référence : MTC500-ROLL
Prix : **1 043,00 € TTC/PIECE**

ROLL BAR NOIR DOUBLE TUBE Ø 76MM POUR MITSUBISHI L200 ET FIAT FULLBACK EXTRA CABINE A PARTIR DE 2016

Roll bar noir inox double tube Ø 76mm pour MITSUBISHI L200 CLUB CAB ET FIAT FULLBACK EXTRA CABINE A PARTIR DE 2016

Référence : RLSS2395N
Prix : **895,00 € TTC/PIECE**

145 RUE DE L'ÎLE NAPOLÉON
68100 MULHOUSE
TÉL: +33 (0)3 89 61 90 88 / FAX: +33 (0)3 89 61 70 67
E-MAIL : vpc@equip-RAID.FR

Magasin ouvert le lundi de 14h à 18h,
du mardi au vendredi de 9H à 12h et de 14h à 18h
et le samedi de 9h à 12h

Prix valables du 01/05/2024 au 31/05/2024
TVA 20% incluse
Document non contractuel (ref : cat_L2002019+_05_2024)
Photos non contractuelles

ROLL BAR NOIR POUR COUVRE BENNE MOUNTAIN TOP POUR MITSUBISHI L200 CLUB CABINE A PARTIR DE 2015

MOUNTAIN TOP, fabriquant numéro 1 mondial de couvre benne rétractable. Les produits MOUNTAIN TOP sont fait pour les conditions difficiles. Les équipes de R&D et de conception au Danemark et en Australie savent à quel point les pick-up peuvent être mis à rude épreuve. C'est pourquoi ils se consacrent à offrir le meilleur des deux mondes: Une qualité et un design danois et une conception pour résister aux environnements les plus difficiles. Les produits MOUNTAIN TOP sont de très...

Informations Techniques :

ROLL BAR NOIR POUR MITSUBISHI L200 CLUB CABINE A PARTIR DE 2015 Diamètre 80mm Roll Bar compatible avec le couvre benne Moutain Top Acier inoxydable Existe en inox

Référence : MTC390-ROLL-B
Prix : **1 052,00 € TTC/PIECE**

ROLL BAR NOIR POUR COUVRE BENNE MOUNTAIN TOP POUR MITSUBISHI L200 DOUBLE CABINE A PARTIR DE 2015

MOUNTAIN TOP, fabriquant numéro 1 mondial de couvre benne rétractable. Les produits MOUNTAIN TOP sont fait pour les conditions difficiles. Les équipes de R&D et de conception au Danemark et en Australie savent à quel point les pick-up peuvent être mis à rude épreuve. C'est pourquoi ils se consacrent à offrir le meilleur des deux mondes: Une qualité et un design danois et une conception pour résister aux environnements les plus difficiles. Les produits MOUNTAIN TOP sont ...

Informations Techniques :

ROLL BAR NOIR POUR MITSUBISHI L200 DOUBLE CABINE A PARTIR DE 2015 Diamètre 80mm Roll Bar compatible avec le couvre benne Moutain Top Acier inoxydable Existe en inox

Référence : MTC500-ROLL-B
Prix : **1 052,00 € TTC/PIECE**

TIROIRS & COFFRES DE RANGEMENT

AMENAGEMENT INTERIEUR DOUBLE TIROIR ARB POUR MITSUBISHI L200 DOUBLE CABINE A PARTIR DE 2015

Ce système est basé autour de plusieurs points clés donnant un produit de haute qualité avec une fonctionnalité et une facilité d'utilisation maximale : verrouillage à clé, fermeture par poignée, coup de poing pour un maximum de sécurité moquette traitée contre les UV et à haute résistance contre l'abrasion renforts de plancher pour un maintien maximal des charges placées dans chaque tiroir raccord d'angle en aluminium pour une finition impeccable glissières en forme de "u" pour une...

Informations Techniques :

Dimensions extérieures (LxLxH): 505 x1355x310 mmDimensions du tiroir (LxLxH): 435 x 1260x250 mm

Référence : ARB1355/MI15
Prix : **2 892,00 € TTC/KIT**

COFFRE / BOITE A OUTILS PICKUP ABS NOIR DOUBLE OUVERTURE MAXBOX 1580 X 650 H 466 MM

Lecoffrederangement à double ouverture Maxbox est pratique, robusteet durable. Robustegrâceàsafabrication enpolyéthylènethermoforméet Durable de parsacouchede protectionrenforçantson étanchéité. Cecoffredebenneestéquipéd'unsystèmedeverrouillage à cléet de deux ouvertures latérales. Son installationnécessiteunperçagesur lesridelles de la benned'origine.

Informations Techniques :

Fermeture à clé Double ouverture papillon Traitement anti-UV Dimensions extérieures : 1580 x 650 x 466 mm Volume : 263 L Couleur: Noir se monte sur les véhicules suivants : Ford Ranger 2P/4Places - Super cab (de 2012 à 2015) Ford Ranger 4P/4Places - Double cab (de 2012 à 2015) Ford Ranger 4P/4Places - Double cab (de 2015 à 2019) Ford Ranger 2P/4Places - Super cab (de 2015 à 2019) Ford Ranger 2P/2Places - Simple cab...

Référence : BOX4
Prix : **854,00 € TTC/PIECE**

COFFRE / BOITE A OUTILS PICKUP ABS NOIR MAXBOX 1320 X 505 H 475 MM

LecoffrederangementMaxbox esttrèsrobusteet durable. Robustegrâceàsafabrication enpolyéthylènethermoforméet Durable de parsacouchede protectionrenforçantson étanchéité. Cecoffredebenneesteéquipéd'unsystèmedeverrouillage à cléetd'unegrandeouverturefrontale. Son installationnécessiteunperçagesurlesridelles de la benned'origine.

Informations Techniques :

Fermeture à clé Dimensions extérieures : 1320 x 505 x 475 mm Poids : 19 kg Couleur: Noir se monte sur les véhicules suivants : Ford Ranger 2P/4Places - Super cab (de 2012 à 2015) Ford Ranger 4P/4Places - Double cab (de 2012 à 2015) Ford Ranger 4P/4Places - Double cab (de 2015 à 2019) Ford Ranger 2P/4Places - Super cab (de 2015 à 2019) Ford Ranger 2P/2Places - Simple cab (de 2015 à 2019) Ford Ranger 4P/4Places - Double cab...

Référence : BOX1
Prix : **639,00 € TTC/PIECE**

COFFRE / BOITE A OUTILS PICKUP ABS NOIR MAXBOX 1400 X 540 H 540 MM

LecoffrederangementMaxbox esttrèsrobusteet durable. Robustegrâceàsafabrication enpolyéthylènethermoforméet Durable de parsacouchede protectionrenforçantson étanchéité. Cecoffredebenneesteéquipéd'unsystèmedeverrouillage à cléetd'unegrandeouverturefrontale. Son installationnécessiteunperçagesurlesridelles de la benned'origine.

Informations Techniques :

Fermeture à clé Dimensions extérieures : 1400 x 540 x 540 mm Poids : 22 kg Couleur: Noir se monte sur les véhicules suivants : Ford Ranger 2P/4Places - Super cab (de 2012 à 2015) Ford Ranger 4P/4Places - Double cab (de 2012 à 2015) Ford Ranger 4P/4Places - Double cab (de 2015 à 2019) Ford Ranger 2P/4Places - Super cab (de 2015 à 2019) Ford Ranger 2P/2Places - Simple cab (de 2015 à 2019) Ford Ranger 4P/4Places - Double cab...

Référence : BOX2
Prix : **710,00 € TTC/PIECE**

COFFRE / BOITE A OUTILS PICKUP ABS NOIR MAXBOX COMPATIBLE ROLL BAR 1400 X 552 H 527 MM

Lecoffrederangement Maxbox est robusteet durable. Robustegrâceàsafabrication enpolyéthylènethermoforméet Durable de parsacouchede protectionrenforçantson étanchéité. Cecoffredebenneesteéquipéd'unsystèmedeverrouillage à cléet d'une grande ouverture frontale. Son installationnécessiteunperçagesur lesridelles de la benned'origine.

Informations Techniques :

Fermeture à clé Compatible roll bar Traitement anti-UV Dimensions extérieures : 1400 x 552 x 527 mm Couleur: Noir se monte sur les véhicules suivants : Ford Ranger 2P/4Places - Super cab (de 2012 à 2015) Ford Ranger 4P/4Places - Double cab (de 2012 à 2015) Ford Ranger 4P/4Places - Double cab (de 2015 à 2019) Ford Ranger 2P/4Places - Super cab (de 2015 à 2019) Ford Ranger 2P/2Places - Simple cab (de 2015 à...

Référence : BOX5
Prix : **720,00 € TTC/PIECE**

COFFRE / BOITE DE RANGEMENT LATÉRALE PICKUP MAXBOX 670 X 205 H 370 MM

La boite derangement Maxbox est robusteet durable. Robustegrâceàsafabrication enpolyéthylènethermoforméet Durable de parsacouchede protectionrenforçantson étanchéité. La boite de rangementBOX8offre un espace sécurisé grâce à son compartiment intégré qui permet l'organisation de vos petites pièces et de vos outils.

Informations Techniques :

Dimensions: 670 x 205 x 370 mm Montage rapide Fabrication en Polyéthylène robuste et résistant notamment aux produits chimiques et à la plupart des solvants. Couche spéciale UV pour une résistance durable Système de joint intégré assurant une bonne étanchéité Couleur: Noir se monte sur les véhicules suivants : Isuzu D-Max 2P/2Places - Simple cab (2020+) Isuzu D-Max 4P/4Places - Crew cab (2020+) Isuzu D-Max 2P/4Places - Space cab...

Référence : BOX8
Prix : **362,00 € TTC/PIECE**

KIT DE FINITION AVANT POUR AMENAGEMENT TIROIR ARB POUR MITSUBISHI L200 TRITON DOUBLE CABINE A PARTIR DE 2015

KIT DE FINITION AVANT POUR AMENAGEMENT TIROIR ARB POUR MITSUBISHI L200 DOUBLE CABINE A PARTIR DE 2015 Le kit fournit une surface continue et un espace de stockage supplémentaire.

Référence : TRMQEXFK
Prix : **215,00 € TTC/KIT**

EQUIPEMENTS POUR MITSUBISHI L200 2019+

KIT DE FINITION POUR AMENAGEMENT TIROIR ARB POUR MITSUBISHI L200 TRITON DOUBLE CABINE A PARTIR DE 2015

KIT DE FINITION POUR AMENAGEMENT TIROIR ARB POUR MITSUBISHI L200 TRITON DOUBLE CABINE A PARTIR DE 2015

Référence : TRMQFK
Prix : **210,00 € TTC/KIT**

PLATEAU COULISSANT LONGUEUR AJUSTABLE POUR BENNE DE PICKUP DOUBLE/EXTRA/SIMPLE CABINE CHARGE MAXI 600KG

plateau coulissant s'adaptant à tous les modèles de pick up simple / double ou extra cabine Caractéristiques : Chargement accessible sans monter dans la benne grâce au plateau coulissant Possède un rebord en acier avec points d'ancrage permettant de sécuriser le contenu Sol résistant Peut se bloquer dans plusieurs positions pour une utilisation optimale Livré dans une longueur de 1443mm (double cabine standard)et peut être déployé jusqu'à une longueur de 1843mm Couleur : noir ...

Référence : BEDSLIDE6
Prix : **1 690,00 € TTC/PIECE**

SYSTEME TIROIR ETANCHE + PLATEAU DECKED POUR MITSUBISHI L200 DOUBLE CABINE A PARTIR DE 2015

SYSTEME TIROIR ETANCHE + PLATEAU DECKED POUR MITSUBISHI L200 DOUBLE CABINE A PARTIR DE 2015 Cette nouvelle version des produits DECKED conçue par nos ingénieurs aux Etats-Unis, vous offre plus de d'espace avec son unique et super tiroir (500 kg de charge utile sur le double plancher et 180 kg sur le super tiroir) OPTIMISER votre pick-up et VUL avec les systèmes DECKED, c'est simple avec DECKED! Le système de tiroirs coulissants se fixe sur le plateau de votre véhicule, juste au-dessus...

Informations Techniques :

longueur de la benne : 1520 mm longueur du système Decked : 1445 mm poids du système Decked installé : 80 kg se monte sur : MITSUBISHI L200 DOUBLE CABINE A PARTIR DE 2015

Référence : YM3
Prix : **2 180,00 € TTC/PIECE**

145 RUE DE L'ÎLE NAPOLÉON
68100 MULHOUSE
TÉL: +33 (0)3 89 61 90 88 / FAX: +33 (0)3 89 61 70 67
E-MAIL : vpc@equip-RAID.FR

Magasin ouvert le lundi de 14h à 18h,
du mardi au vendredi de 9H à 12h et de 14h à 18h
et le samedi de 9h à 12h

Prix valables du 01/05/2024 au 31/05/2024
TVA 20% incluse
Document non contractuel (ref : cat_L2002019+_05_2024)
Photos non contractuelles

EQUIPEMENTS POUR MITSUBISHI L200 2019+

TIROIR COULISSANT ARB CUISINE PICKUP DOUBLE CABINE

Pour compléter la gamme existante d'aménagements tiroirs, ARB propose une cuisine intégrée, pratique, et complète avec évier ! Bien que contenue dans un cadre de tiroir modulaire ARB, la cuisine coulissante n'est pas seulement un tiroir, mais une cuisine complète en acier inoxydable avec un espace de travail, une table de cuisson à trois brûleurs Thetford, un évier et son propre tiroir à ustensiles. ARB Slide Kitchen a été spécialement conçu pour être intégré aux installations de tiroirs ARB...

Référence : RDK1355
Prix : **3 449,00 € TTC/KIT**

TIROIR DE RANGEMENT SIMPLE ARB 1355 X 500 X 190 MM AVEC PLATEAU COULISSANT

TIROIR DE RANGEMENT SIMPLE ARB 1355 X 505 X 140 MM AVEC PLATEAU COULISSANT Il s'agit de tiroir mi-hauteur. Ce système est basé autour de plusieurs points clés donnant un produit de haute qualité avec une fonctionnalité et une facilité d'utilisation maximale : verrouillage à clé, fermeture par poignée, coup de poing pour un maximum de sécurité moquette traitée contre les UV et à haute résistance contre l'abrasion renforts de plancher pour un maintien maximal des charges placées dans...

Référence : RFH1355
Prix : **1 052,00 € TTC/PIECE**

TIROIR DE RANGEMENT SIMPLE ARB 1355 X 505 X 140 MM AVEC PLATEAU COULISSANT

TIROIR DE RANGEMENT SIMPLE ARB 1355 X 505 X 140 MM AVEC PLATEAU COULISSANT Ce système est basé autour de plusieurs points clés donnant un produit de haute qualité avec une fonctionnalité et une facilité d'utilisation maximale : verrouillage à clé, fermeture par poignée, coup de poing pour un maximum de sécurité moquette traitée contre les UV et à haute résistance contre l'abrasion renforts de plancher pour un maintien maximal des charges placées dans chaque tiroir raccord d'angle en...

Référence : RF1355
Prix : **890,00 € TTC/PIECE**

145 RUE DE L'ÎLE NAPOLÉON
68100 MULHOUSE
TÉL: +33 (0)3 89 61 90 88 / FAX: +33 (0)3 89 61 70 67
E-MAIL : vpc@equip-RAID.FR

Magasin ouvert le lundi de 14h à 18h,
du mardi au vendredi de 9H à 12h et de 14h à 18h
et le samedi de 9h à 12h

Prix valables du 01/05/2024 au 31/05/2024
TVA 20% incluse
Document non contractuel (ref : cat_L2002019+_05_2024)
Photos non contractuelles

TIROIR DE RANGEMENT SIMPLE ARB 1355 X 505 X 310 MM AVEC PLATEAU COULISSANT POUR PICK-UP DOUBLE CABINE

TIROIR DE RANGEMENT SIMPLE ARB 1355 X 505 X 310 MM AVEC PLATEAU COULISSANT Ce système est basé autour de plusieurs points clés donnant un produit de haute qualité avec une fonctionnalité et une facilité d'utilisation maximale : verrouillage à clé, fermeture par poignée, coup de poing pour un maximum de sécurité moquette traitée contre les UV et à haute résistance contre l'abrasion renforts de plancher pour un maintien maximal des charges placées dans chaque tiroir raccord d'angle en...

Référence : RDRF1355
Prix : **1 282,00 € TTC/PIECE**

VÉRIN DE HAYON OU DE CAPOT

KIT JOINT D'ETANCHEITE RIDELLE POUR MITSUBISHI L200 A PARTIR DE 2016

JOINT POUR ETANCHEITE RIDELLE MITSUBISHI L200 A PARTIR DE 2016 - Anti-poussière - Etanchéité de la benne - Protège votre benne des intempéries (eau, sables..) - En caoutchouc ultra résistant - Facile à installer - Pas d'outils nécessaire pour le montage - Tout est inclus dans le kit A partir de 2016 Couleur Noir

Référence : SKJ390
Prix : **90,00 € TTC/KIT**

VERINS DE HAYON TAILGATE ASSIST ARB AIDE A LA FERMETURE ET RETENUE A L'OUVERTURE POUR MITSUBISHI L200 A PARTIR DE 2016

Les vérins de hayon Tailgate Assist de chez ARB sont la solution idéale pour abaisser et relever le hayon de votre pick-up, Tailgate Assist contrôle en toute sécurité la vitesse d'ouverture et réduit les efforts de fermeture tout en permettant une utilisation simple à une main. Chaque kit est livré avec le matériel spécifique au véhicule, y compris des supports de montage et des câbles de hayon de remplacement et des supports de guidage, le cas échéant. Ce kit se monte sur : - Mitsubishi L200...

Référence : 4746030
Prix : **181,00 € TTC/KIT**

BIVOUAC & AUTONOMIE

CELLULES & ACCESSOIRES

CELLULES AMOVIBLES

CELLULE AMOVIBLE STORK CAMPER POUR PICKUP DOUBLE CABINE VERSION BASIC

AVEC LA NOUVELLE CELLULE AMOVIBLE STORK CAMPER, LA MIGRATION COMMENCE 1) Si le camping sous tente n'est plus confortable pour vous; 2) Si le temps vous manque pour s'installer dans des évasions à court terme; 3) Si vous ne pouvez pas atteindre les endroits que vous souhaitez dans des conditions routières difficiles avec votre caravane ou camping-car; 4) Si vous ne voulez pas renoncer à la possibilité de transporter des marchandises avec votre pick-up et ne pas le convertir en camping-car ...

Informations Techniques :

Equipements et caractéristiques (inclus dans la version basic) COQUE EXTERIEURE: Coque intérieure et extérieure moulée en polyester renforcé monobloc (isolation en polyuréthane de 20 mm entre les coques) Toit relevable avec isolation 20 mm Option de couleur spécifique, opaque Espace de rangement dans le toit Matelas et coussins faciles à nettoyer Tente de toit avec 3 fenêtres pvc et moustiquaires Charnières en acier inoxydable Points de fixations des béquilles de levage en...

Référence : STC1
Prix : **28 300,00 € TTC/PIECE**

CELLULE AMOVIBLE STORK CAMPER POUR PICKUP DOUBLE CABINE VERSION BASIC+

Option incluses pour la cellule version Basic+ : Deux fenêtres latérales 300x700mm et 300x500mm Ensemble de panneaux solaires, panneau solaire Tommatech 240 W - avec Victron smartsolar MPPT AVEC LA NOUVELLE CELLULE AMOVIBLE STORK CAMPER, LA MIGRATION COMMENCE 1) Si le camping sous tente n'est plus confortable pour vous; 2) Si le temps vous manque pour s'installer dans des évasions à court terme; 3) Si vous ne pouvez pas atteindre les endroits que vous souhaitez dans des conditions...

Informations Techniques :

Equipements et caractéristiques (inclus dans la version basic) COQUE EXTERIEURE: Coque intérieure et extérieure moulée en polyester renforcé monobloc (isolation en polyuréthane de 20 mm entre les coques) Toit relevable avec isolation 20 mm Option de couleur spécifique, opaque Espace de rangement dans le toit Matelas et coussins faciles à nettoyer Tente de toit avec 3 fenêtres pvc et moustiquaires Charnières en acier inoxydable Points de fixations des béquilles de levage en...

Référence : STC/BA
Prix : **30 399,00 € TTC/PIECE**

CELLULE AMOVIBLE STORK CAMPER POUR PICKUP DOUBLE CABINE VERSION EVASION

Option incluses pour la cellule version EVASION : Deux fenêtres latérales 300x700mm + 300x500mm Moustiquaire de porte arrière – Double couche Revêtement de sol en bois Couleur de la cellule en peinture métallisé (version standard uniquement opaque) Cuisine intérieure 1 feux gaz + évier (Évier de cuisinière combiné Can FL1323 / Robinet pliant Arona) Réfrigérateur Dometic CRX 65 lt Surveillance de la batterie avec contrôleur de batterie Victron BMV-712 smart Ensemble de panneaux...

Informations Techniques :

Equipements et caractéristiques (inclus dans la version basic) COQUE EXTERIEURE: Coque intérieure et extérieure moulée en polyester renforcé monobloc (isolation en polyuréthane de 20 mm entre les coques) Toit relevable avec isolation 20 mm Option de couleur spécifique, opaque Espace de rangement dans le toit Matelas et coussins faciles à nettoyer Tente de toit avec 3 fenêtres pvc et moustiquaires Charnières en acier inoxydable Points de fixations des béquilles de levage en...

Référence : STC/EV
Prix : **35 961,00 € TTC/PIECE**

CELLULE AMOVIBLE STORK CAMPER POUR PICKUP DOUBLE CABINE VERSION GRAND RAID

Option incluses pour la cellule version GRAND RAID : Deux fenêtres latérales 300x700mm et 300x500mm Moustiquaire de porte arrière – Double couche Revêtement de sol en bois Couleur de la cellule en peinture métallisé (version standard uniquement opaque) Cuisine intérieure 1 feux gaz + évier (Évier de cuisinière combiné Can FL1323 / Robinet pliant Arona) Réfrigérateur Dometic CRX 65 lt Surveillance de la batterie avec contrôleur de batterie Victron BMV-712 smart Ensemble de panneaux...

Informations Techniques :

Equipements et caractéristiques (inclus dans la version basic) COQUE EXTERIEURE: Coque intérieure et extérieure moulée en polyester renforcé monobloc (isolation en polyuréthane de 20 mm entre les coques) Toit relevable avec isolation 20 mm Option de couleur spécifique, opaque Espace de rangement dans le toit Matelas et coussins faciles à nettoyer Tente de toit avec 3 fenêtres pvc et moustiquaires Charnières en acier inoxydable Points de fixations des béquilles de levage en...

Référence : STC/GR
Prix : **39 584,00 € TTC/PIECE**

CELLULE AMOVIBLE ULTRA COMPACT 2 PERSONNES ALU CAB CAMPER KHAYA MODELE CONFORT VERSION NOIRE POUR PICKUP DOUBLE ET EXTRA CABINE

CELLULE ULTRA COMPACT 2 PERSONNES ALU CAB CAMPER KHAYA- NOIRE Le Khaya Camper est une nouvelle cellule démontable, conçue pour s'adapter au benne de la plus part des pickup. La cabine Khaya possède déjà un équipement de base important dont un auvent avec ouverture à 270° autoporté fournit avec la goutière. A l'exterieur sous la capucine, vous avez un rangement avec une table alu. Elle peut être livrée avec d'autres équipements et options. Elle comporte de nombreux espaces de stockages. Le...

Informations Techniques :

DIMENSIONS:Longueur (seule): 2800mmHauteur (toit fermé): 1450mmLargeur (seule): 1850mmHauteur (seulet, toit ouvert): 3100mm

Référence : AC-KH-COMFORT-B
Prix : **29 900,00 € TTC/PIECE**

CUISINE ET PETITS ACCESSOIRES CAMPING

TIROIR COULISSANT ARB CUISINE PICKUP DOUBLE CABINE

Pour compléter la gamme existante d'aménagements tiroirs, ARB propose une cuisine intégrée, pratique, et complète avec évier ! Bien que contenue dans un cadre de tiroir modulaire ARB, la cuisine coulissante n'est pas seulement un tiroir, mais une cuisine complète en acier inoxydable avec un espace de travail, une table de cuisson à trois brûleurs Thetford, un évier et son propre tiroir à ustensiles. ARB Slide Kitchen a été spécialement conçu pour être intégré aux installations de tiroirs ARB...

Référence : RDK1355
Prix : **3 449,00 € TTC/KIT**

RANGEMENT

SAC ROUE DE SECOURS IKAMPER

Double usage Remplissez le sac avec des articles tels que du bois lors de la première étape de votre voyage, puis avec des déchets et des matières recyclables sur le chemin du retour. Compact Comprimez l'espace non utilisé en enroulant le tissu et fermez-le à l'aide de la sangle adaptée. Résistant à l'eau Gardez vos déchets au sec, à l'abri de la pluie.

Informations Techniques :

Poches à fermeture éclair Rangez vos petits objets dans les poches zippées situées de chaque côté. Poches latérales Vos outils peuvent être rangés dans les grandes poches latérales et leur système de boucles. Haute visibilité Les bandes réfléchissantes argentées apportent plus de sécurité lorsqu'il fait nuit ou par mauvais temps. Entretien facile Le polyester durable et déperlant est adapté à toutes les conditions climatiques. Il se nettoie...

Référence : IKAMPER-SRDS
Prix : **179,00 € TTC/PIECE**

JANTES & PNEUS

ACCESSOIRES JANTES ET PNEUS

CACHES-ROUES

SAC ROUE DE SECOURS IKAMPER

Double usage Remplissez le sac avec des articles tels que du bois lors de la première étape de votre voyage, puis avec des déchets et des matières recyclables sur le chemin du retour. Compact Comprimez l'espace non utilisé en enroulant le tissu et fermez-le à l'aide de la sangle adaptée. Résistant à l'eau Gardez vos déchets au sec, à l'abri de la pluie.

Informations Techniques :

Poches à fermeture éclair Rangez vos petits objets dans les poches zippées situées de chaque côté. Poches latérales Vos outils peuvent être rangés dans les grandes poches latérales et leur système de boucles. Haute visibilité Les bandes réfléchissantes argentées apportent plus de sécurité lorsqu'il fait nuit ou par mauvais temps. Entretien facile Le polyester durable et déperlant est adapté à toutes les conditions climatiques. Il se nettoie...

Référence : IKAMPER-SRDS
Prix : **179,00 € TTC/PIECE**

ELARGISSEURS DE VOIES

EQUIPEMENTS POUR MITSUBISHI L200 2019+

KIT DE 4 ELARGISSEURS DE VOIE ALUMINIUM HOFMANN POUR MITSUBISHI PAJERO V60,V80 / TRITON L200 (KB4T,KJOT)

Caractéristiques : Fabrication allemande Alliage spécifique Homologation TÜV Stabilité directionnelle accrue Axe de centrage Largeur 30 mm Caractéristiques techniques : LARGEUR (mm): 30 Marque: MITSUBISHI Modele: PAJERO V40,V60 / TRITON L200(KB4T,KJOT) PCD: 6 x 139.7 vendu en kit de 4

Référence : HSPVA06V60
Prix : **338,00 € TTC/KIT**

JANTES ALUMINIUM RENFORCÉES / RAID

JANTE ALUMINIUM MANANO BLACK

JANTE ALUMINIUM SPECIAL CHARGES LOURDES finition : black moulée sous pression spécialement conçue pour les raids avec indice de charge jusqu'à 1400kg alliage spécifique (Al Si 7% Mg Sr) traitement thermique Insert acier anti-desserrement Livrée sans visserie Largeur Diamètre Nb de trous Entraxe Déport Center bore 8 17 6 139.7 20 106.1 se monte sur le véhicule avec de possibles modifications de carrosserie (nous consulter pour confirmer la...

Références :

MAN57BK - JANTE ALUMINIUM MANANO BLACK 8 X 17 ENTRAXE 6 X 139.7 DEPORT 20
Prix : 362,00 € TTC/PIECE

JANTE ALUMINIUM MANANO SILVER

JANTE ALUMINIUM SPECIAL CHARGES LOURDES finition : silver moulée sous pression spécialement conçue pour les raids avec indice de charge jusqu'à 1400kg alliage spécifique (Al Si 7% Mg Sr) traitement thermique Insert acier anti-desserrement Livrée sans visserie Largeur Diamètre Nb de trous Entraxe Déport Center bore 8 17 6 139.7 20 106.1 se monte sur le véhicule avec de possibles modifications de carrosserie (nous consulter pour confirmer la...

Références :

MAN57SI - JANTE ALUMINIUM MANANO SILVER 8 X 17 ENTRAXE 6 X 139.7 DEPORT 20
Prix : 362,00 € TTC/PIECE

EQUIPEMENTS POUR MITSUBISHI L200 2019+

JANTE ALUMINIUM RACER BLANCHE

Le modèle RACER est une jante en aluminium coulé, spécialement conçue pour les raids avec indice de charge de 1300kg. finition : blanche JANTE RENFORCÉE : moulée sous pression alliage spécifique (Al Si 7% Mg Sr) traitement thermique insert acier anti-desserrement Jante aluminium livrée sans visserie. Largeur Diamètre Nb de trous Entraxe Déport Center bore 8 17 6 139.7 20 106.1 se monte sur le véhicule avec de possibles modifications de...

Références :

RAC57WH - JANTE ALUMINIUM RACER BLANCHE 8 X 17 ENTRAXE 6 X 139.7 DEPORT 20
Prix : 349,00 € TTC/PIECE

JANTE ALUMINIUM RACER GRISE

Le modèle RACER est une jante en aluminium coulé, spécialement conçue pour les raids avec indice de charge de 1300kg. finition : grise JANTE RENFORCÉE : moulée sous pression alliage spécifique (Al Si 7% Mg Sr) traitement thermique insert acier anti-desserrement Jante aluminium livrée sans visserie. Largeur Diamètre Nb de trous Entraxe Déport Center bore 8 17 6 139.7 20 106.1 se monte sur le véhicule avec de possibles modifications de...

Références :

RAC57SI - JANTE ALUMINIUM RACER GRISE 8 X 17 ENTRAXE 6 X 139.7 DEPORT 20
Prix : 349,00 € TTC/PIECE

JANTE ALUMINIUM RACER NOIRE

Le modèle RACER est une jante en aluminium coulé, spécialement conçue pour les raids avec indice de charge de 1300kg. finition : noire JANTE RENFORCÉE : moulée sous pression alliage spécifique (Al Si 7% Mg Sr) traitement thermique insert acier anti-desserrement Jante aluminium livrée sans visserie. Largeur Diamètre Nb de trous Entraxe Déport Center bore 8 17 6 139.7 20 106.1 se monte sur le véhicule avec de possibles modifications de...

Références :

RAC57BK - JANTE ALUMINIUM RACER NOIRE 8 X 17 ENTRAXE 6 X 139.7 DEPORT 20
Prix : 349,00 € TTC/PIECE

145 RUE DE L'ÎLE NAPOLÉON
68100 MULHOUSE
TÉL: +33 (0)3 89 61 90 88 / FAX: +33 (0)3 89 61 70 67
E-MAIL : vpc@equip-RAID.FR

Magasin ouvert le lundi de 14h à 18h,
du mardi au vendredi de 9H à 12h et de 14h à 18h
et le samedi de 9h à 12h

Prix valables du 01/05/2024 au 31/05/2024
TVA 20% incluse
Document non contractuel (ref : cat_L2002019+_05_2024)
Photos non contractuelles

JANTE ALUMINIUM RACER NOIRE 9 X 18 ENTRAXE 6 X 139.7 DEPORT 25

Le modèle RACER est une jante en aluminium coulé, spécialement conçue pour les raids avec indice de charge de 1450kg. finition : noire JANTE RENFORCÉE : moulée sous pression alliage spécifique (Al Si 7% Mg Sr) traitement thermique insert acier anti-desserrement Jante aluminium livrée sans visserie. Largeur Diamètre Nb de trous Entraxe Déport Center bore 9 18 6 139.7 25 106.1 se monte sur le véhicule avec de possibles modifications de...

Référence : RAC87BK
Prix : **426,00 € TTC/PIECE**

JANTE ALUMINIUM RENFORCE RAID EVO CORSE DAKAR ZERO 7x16" ET 10 BLANC

La jante Dakar Zéro, issue de la Dakar Corse, spécialement développée pour la compétition, est la version dédiée aux véhicules tout terrain. Les rayons internes du bord de la jante ont un profil qui rentre vers le centre, ce qui permet d'avoir un déport négatif protégeant les pièces mécaniques des gravillons et du sable et conçu pour laisser suffisamment d'espace pour les gros freins. Structure très résistante en alliage léger AS7, avec traitement thermique T6 conformément aux réglementations...

Informations Techniques :

Charge maximum : 1400kg Prévoir le kit de montage a3.000083.00 comprenant la visserie spécifique et cache moyeu (pour une jante) Taille : 7x16" Déport : ET 10 Entraxe : 6x139.7 Alésage : 67.1mm Couleur : Blanc

Référence : SE3820060011
Prix : **365,00 € TTC/PIECE**

JANTE ALUMINIUM RENFORCE RAID EVO CORSE DAKAR ZERO 7x16" ET 10 OR

La jante Dakar Zéro, issue de la Dakar Corse, spécialement développée pour la compétition, est la version dédiée aux véhicules tout terrain. Les rayons internes du bord de la jante ont un profil qui rentre vers le centre, ce qui permet d'avoir un déport négatif protégeant les pièces mécaniques des gravillons et du sable et conçu pour laisser suffisamment d'espace pour les gros freins. Structure très résistante en alliage léger AS7, avec traitement thermique T6 conformément aux réglementations...

Informations Techniques :

charge maximum : 800kg prévoir le kit a3.000083.00 comprenant la visserie spécifique pour une jante Taille : 7X16" Déport : ET 10 Entraxe : 6 x 139.7 Alésage : 67.1 mm Couleur : or

Référence : SE3820060021
Prix : **379,00 € TTC/PIECE**

JANTE ALUMINIUM RENFORCE RAID EVO CORSE DAKAR ZERO 8x17" ET 30 BLANC

La jante Dakar Zéro, issue de la Dakar Corse, spécialement développée pour la compétition, est la version dédiée aux véhicules tout terrain. Les rayons internes du bord de la jante ont un profil qui rentre vers le centre, ce qui permet d'avoir un déport négatif protégeant les pièces mécaniques des gravillons et du sable et conçu pour laisser suffisamment d'espace pour les gros freins. Structure très résistante en alliage léger AS7, avec traitement thermique T6 conformément aux réglementations...

Informations Techniques :

charge maximum : 1400kg prévoir le kit de montage A3.000083.00 comprenant la visserie spécifique et cache moyeu (pour une jante) Taille : 8x17" Déport : ET 30 Entraxe : 6x139.7 Alésage : 67.1mm Couleur : blanc

Référence : SE4160050011
Prix : **388,00 € TTC/PIECE**

JANTE ALUMINIUM RENFORCE RAID EVO CORSE DAKAR ZERO 8x17" ET 30 GRIS

La jante Dakar Zéro, issue de la Dakar Corse, spécialement développée pour la compétition, est la version dédiée aux véhicules tout terrain. Les rayons internes du bord de la jante ont un profil qui rentre vers le centre, ce qui permet d'avoir un déport négatif protégeant les pièces mécaniques des gravillons et du sable et conçu pour laisser suffisamment d'espace pour les gros freins. Structure très résistante en alliage léger AS7, avec traitement thermique T6 conformément aux réglementations...

Informations Techniques :

Charge maximum : 1400kg Prévoir le kit de montage A3.000083.00 comprenant la visserie spécifique et cache moyeu (pour une jante) Taille : 8x17" Déport : ET 30 Entraxe : 6x139.7 Alésage : 67.1mm Couleur : Gris

Référence : SE4160050031
Prix : **402,00 € TTC/PIECE**

JANTE ALUMINIUM RENFORCE RAID EVO CORSE DAKAR ZERO 8x17" ET 30 GRIS ANTHRACITE

La jante Dakar Zéro, issue de la Dakar Corse, spécialement développée pour la compétition, est la version dédiée aux véhicules tout terrain. Les rayons internes du bord de la jante ont un profil qui rentre vers le centre, ce qui permet d'avoir un déport négatif protégeant les pièces mécaniques des gravillons et du sable et conçu pour laisser suffisamment d'espace pour les gros freins. Structure très résistante en alliage léger AS7, avec traitement thermique T6 conformément aux réglementations...

Informations Techniques :

charge maximum : 1400kg prévoir le kit de montage A3.000083.03 comprenant la visserie spécifique et cache moyeu (pour une jante) Taille : 8x17" Déport : ET 30 Entraxe : 6x139.7 Alésage : 67.1mm Couleur : gris anthracite

Référence : SE4160050051
Prix : **402,00 € TTC/PIECE**

JANTE ALUMINIUM RENFORCE RAID EVO CORSE DAKAR ZERO 8x17" ET 30 NOIR BRILLANT

La jante Dakar Zéro, issue de la Dakar Corse, spécialement développée pour la compétition, est la version dédiée aux véhicules tout terrain. Les rayons internes du bord de la jante ont un profil qui rentre vers le centre, ce qui permet d'avoir un déport négatif protégeant les pièces mécaniques des gravillons et du sable et conçu pour laisser suffisamment d'espace pour les gros freins. Structure très résistante en alliage léger AS7, avec traitement thermique T6 conformément aux réglementations...

Informations Techniques :

Charge maximum : 1400kg Prévoir le kit de montage A3.000073.03 comprenant la visserie spécifique et cache moyeu (pour une jante)
Taille : 8x17" Déport : ET 30 Entraxe : 6 x 139.7 Alésage : 67.1 mm
Couleur : noir brillant

Référence : SE4160050141
Prix : **402,00 € TTC/PIECE**

JANTE ALUMINIUM RENFORCE RAID EVO CORSE DAKAR ZERO 8x17" ET 30 NOIR MAT

La jante Dakar Zéro, issue de la Dakar Corse, spécialement développée pour la compétition, est la version dédiée aux véhicules tout terrain. Les rayons internes du bord de la jante ont un profil qui rentre vers le centre, ce qui permet d'avoir un déport négatif protégeant les pièces mécaniques des gravillons et du sable et conçu pour laisser suffisamment d'espace pour les gros freins. Structure très résistante en alliage léger AS7, avec traitement thermique T6 conformément aux réglementations...

Informations Techniques :

charge maximum : 1400kg prévoir le kit de montage A3.000083.03 comprenant la visserie spécifique et cache moyeu (pour une jante)
Taille : 8x17" Déport : ET 30 Entraxe : 6x139.7 Alésage : 67.1mm
Couleur : Noir mat

Référence : SE4160050041
Prix : **388,00 € TTC/PIECE**

ECLAIRAGE & ENERGIE

KIT D'ÉCLAIRAGE SPÉCIFIQUE VÉHICULE

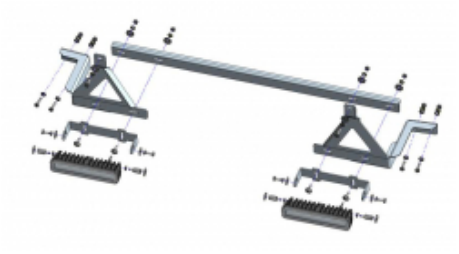

KIT 2 BARRES LED OSRAM SX180-SP AVEC KIT DE MONTAGE POUR MITSUBISHI L200 A PARTIR DE 2019

KIT 2 BARRES LED OSRAM SX180SP AVEC KIT DE MONTAGE POUR TOYOTA HILUX REVO A PARTIR DE 2016 comprend : - 2 barres LED OSRAM IP69, 1300 lumens - kit de montage spécifique au véhicule s'installe directement sur la structure du véhicule en acier mécano-soudé montage robuste et fiable afin d'éviter toute vibration des longues portées compatible avec le montage d'un treuil

Référence : 35-T7400150
Prix : **689,00 € TTC/KIT**

PHARES & LONGUES-PORTÉES

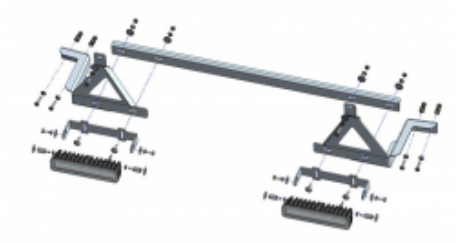

KIT 2 BARRES LED OSRAM SX180-SP AVEC KIT DE MONTAGE POUR MITSUBISHI L200 A PARTIR DE 2019

KIT 2 BARRES LED OSRAM SX180SP AVEC KIT DE MONTAGE POUR TOYOTA HILUX REVO A PARTIR DE 2016 comprend : - 2 barres LED OSRAM IP69, 1300 lumens - kit de montage spécifique au véhicule s'installe directement sur la structure du véhicule en acier mécano-soudé montage robuste et fiable afin d'éviter toute vibration des longues portées compatible avec le montage d'un treuil

Référence : 35-T7400150
Prix : **689,00 € TTC/KIT**

PERFORMANCE & OPTIMISATION

COMPÉTITION

ACCESSOIRES COMPÉTITION

BAVETTES BLANCHE SEMI-RIGIDES 328x498

Vendu à la paire. Bavettes blanches. Dimensions : 345x495mm. Couleur blanche. Epaisseur : 2mm. Silencieuses aux impacts, ne flottent pas avec la vitesse, facile à retailler / adapter.

Référence : ACBA014
Prix : **20,00 € TTC/PAIRE**

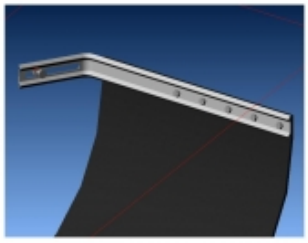

KIT DE MONTAGE BAVETTES

Vendu à la paire. Kit complet pour réaliser avec facilité la fixation sur le véhicule de 2 bavettes grâce à deux équerres zinguées. Kit livré complet avec visserie et notice.

Référence : ACBA113
Prix : **26,00 € TTC/PAIRE**

KIT SANGLES MONTAGE BAVETTES

Vendu à la paire. Kit de sangles grises permettant de relever à volonté les bavettes de votre véhicule. Kit complet pour une paire de bavette : Cames à griffe, sangle, équerres de renfort, visserie, notice.

Référence : ACBA112
Prix : **26,00 € TTC/PAIRE**

FREINAGE RENFORCÉ

DISQUE DE FREIN RENFORCÉ

DISQUES AVANT DBA 4000 SERIES 320MM POUR MITSUBISHI L200 2019+

Faites Passer Votre Freinage au Niveau SupérieurLes disques de frein de la série 4000 sont conçus pour les conducteurs en quête d'une amélioration significative du freinage, bien au-delà des normes d'origine. Découvrez pourquoi la série 4000 HD est un choix exceptionnel :Performance de Niveau Supérieur :La série 4000 HD est dotée d'une finition de rotor lisse de style OE, ce qui la rend populaire parmi les pilotes qui recherchent les avantages d'un rotor de la série 4000 tout en souhaitant...

Informations Techniques :

Diamètre [mm] : 320 mm Ventilation du Disque : Kangaroo PawNombre de Trous : 6Diamètre Intérieur [mm] : 94,02 mmÉpaisseur Minimum [mm] : 26,4 mmÉpaisseur [mm] : 28 mmHauteur [mm] : 45,90 mm Poids : 9.35 kg

Référence : DBA42234
Prix : **399,99 € TTC/PAIRE**

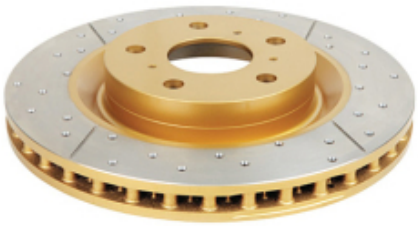

DISQUES AVANT DBA STREET SERIES X GOLD 320MM POUR MITSUBISHI L200 2019+

Le Meilleur de la Série Street avec une Touche d'Élégance Dorée Les disques DBA X Gold offrent tous les avantages de la série Street, avec une touche haut de gamme. Leurs conceptions non directionnelles est dotée de perçages cruciformes et de fentes pour une meilleure performance, le tout rehaussé par une finition dorée sur le moyeu du rotor. Découvrez pourquoi les X Gold sont une option exceptionnelle : Conception à Perçages Croisés et à Fentes : L'introduction de notre conception unique à...

Informations Techniques :

Diamètre [mm] : 320 mm Ventilation du Disque : Kangaroo Paw Nombre de Trous : 6 Diamètre Intérieur [mm] : 94 mm Épaisseur [mm] : 28 mm Hauteur [mm] : 46 mm Poids : 9.25 kg

Référence : DBA2234X
Prix : **429,99 € TTC/PAIRE**

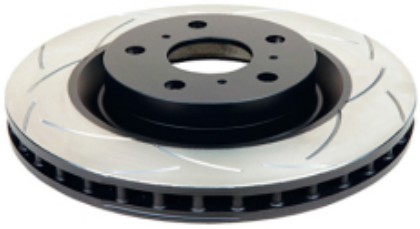

DISQUES DBA STREET SERIES T2 320MM POUR MITSUBISHI L200 2019+

Optez pour l'Excellence en Matière de Freinage Les disques de frein T2 Street Series présentent une technologie de pointe conçue pour améliorer votre expérience de conduite. Découvrez comment ces disques offrent des avantages exceptionnels pour votre véhicule : Fentes Usinées CNC de Précision : Les 48 fentes courbes tri-symétriques des disques T2 sont usinées avec une précision exceptionnelle. Elles sont spécialement conçues pour amortir les harmoniques de vibration et réduire le bruit....

Informations Techniques :

Diamètre [mm] : 320 mm Ventilation du Disque : Kangaroo Paw Nombre de Trous : 6 Diamètre Intérieur [mm] : 94 mm Épaisseur [mm] : 28 mm Hauteur [mm] : 46 mm Poids : 9.25 kg

Référence : DBA2234S
Prix : **389,99 € TTC/PAIRE**

KIT DE CONVERSION FREIN A DISQUE ARRIERE TERRAIN TAMER POUR MITSUBISHI L200 A PARTIR DE 2015 AVEC ROULEMENTS

KIT DE CONVERSION FREIN A DISQUE ARRIERE TERRAIN TAMER POUR MITSUBISHI L200 A PARTIR DE 2015 AVEC ROULEMENTS En comparaison des freins à tambour d'origine, les kits de conversion de freins à disque arrière Terrain Tamerapportent une amélioration de freinage de 34 %. A 100 km/h, on réduit en moyenne la distance de freinage de17 %, ce qui fait environ 28.5 mètres en moins avant l'arrêt complet du véhicule.Ces kits Terrain Tamer incluent toutes les pièces nécessaires pour convertir vos vieux...

Informations Techniques :

pièces de rechange pour ce kit de conversion : TTSRMTL Disque de frein arriere Gauche 1 TTSRMTR Disque de frein arriere Droit 1 TTBPDBC Plaquettes de frein (paire) 1 TTHBRKDBC Kit de reparation frein a main 1 TTCLHDBC Etrier de frein Gauche 1 TTCRHDBC Etrier de frein Droite 1 TTCRKDBC Kit de reparation etrier de frein 1

Référence : TTBCK005
Prix : **2 734,00 € TTC/KIT**

PLAQUETTES DE FREIN RENFORCÉES

JEU PLAQUETTES DE FREIN AVANT DBA STREET PERFORMANCE POUR MITSUBISHI L200 2006-2015 2015+

Les plaquettes de frein Street Performance (SP) de DBA ont été conçues pour les conducteurs à la recherche de performances de freinage améliorées. Les plaquettes de frein DBA Street Performance sont développée pour fournir une réponse de friction efficace à l'application de la pédale et offrir une faible usure et une minimisation de la poussière.DBA recommande les plaquettes de frein Street Performance pour une conduite au quotidien et les véhicules de performance, les 4x4 et les SUV. Ils sont...

Informations Techniques :

HAUTEUR : 51 MM LONGUEUR: 155.4 MM EPAISSEUR : 15.8 MM

Référence : DB1774SP
Prix : **87,00 € TTC/JEU**

EQUIPEMENTS POUR MITSUBISHI L200 2019+

JEU PLAQUETTES DE FREIN AVANT DBA STREET PERFORMANCE POUR MITSUBISHI L200 2019+

Le Choix Parfait pour une Performance de Freinage SupérieureLes plaquettes de frein Street Performance (SP) de DBA sont conçues pour les conducteurs en quête de performances de freinage supérieures par rapport aux plaquettes de frein traditionnelles d'origine. Découvrez pourquoi les plaquettes de frein Street Performance sont un excellent choix :Réponse de Friction Efficace :Les plaquettes de frein DBA Street Performance sont l'étape suivante pour tous les véhicules. Elles ont été développées...

Informations Techniques :

Largeur [mm] : 138,8 mm Hauteur [mm] : 58 mm Épaisseur des Plaquettes [mm] : 17,4 mm OEM : 4605-B541 Essieu : Avant Poids [KG] : 1,94 kg

Référence : DB1916ASP
Prix : **99,99 € TTC/JEU**

JEU PLAQUETTES DE FREIN AVANT DBA XTREM PERFORMANCE POUR MITSUBISHI L200 2006-2015 ET 2015+

Les plaquettes de frein Xtreme Performance de DBA ont été conçues pour les conducteurs qui recherchent un mordant initial élevé et une consistance de friction de basses à hautes températures. La gamme XP est destinée aux applications lourdes, où des niveaux de friction plus élevés sont requis, afin de freiner en toute sécurité dans des conditions extrêmes.DBA recommande les plaquettes de frein Xtreme Performance pour les véhicules puissant, ainsi que le remorquage lourd et les 4 roues motrices...

Informations Techniques :

HAUTEUR : 51 MM LONGUEUR: 155.4 MM EPAISSEUR 15.8 MM

Référence : DB1774XP
Prix : **130,50 € TTC/JEU**

145 RUE DE L'ÎLE NAPOLÉON
68100 MULHOUSE
TÉL: +33 (0)3 89 61 90 88 / FAX: +33 (0)3 89 61 70 67
E-MAIL : vpc@equip-RAID.FR

Magasin ouvert le lundi de 14h à 18h,
du mardi au vendredi de 9H à 12h et de 14h à 18h
et le samedi de 9h à 12h

Prix valables du 01/05/2024 au 31/05/2024
TVA 20% incluse
Document non contractuel (ref : cat_L2002019+_05_2024)
Photos non contractuelles

EQUIPEMENTS POUR MITSUBISHI L200 2019+

JEU PLAQUETTES DE FREIN AVANT DBA XTREME PERFORMANCE POUR MITSUBISHI L200 2019+

Des Performances Extrêmes, une Adhérence InégaléeLes plaquettes de frein Xtreme Performance (XP) de DBA sont conçues pour les conducteurs à la recherche d'une adhérence initiale élevée et d'une friction constante, quelles que soient les températures. La gamme XP est conçue pour les applications lourdes, où des niveaux de friction supérieurs sont essentiels pour un freinage sécurisé dans des conditions extrêmes.Pour Qui Sont les Plaquettes de Frein Xtreme Performance ?DBA recommande les...

Informations Techniques :

Largeur [mm] : 138,8 mm Hauteur [mm] : 58 mm Épaisseur des Plaquettes [mm] : 17,4 mm OEM : 4605-B541 Essieu : Avant Poids [KG] : 1,94 kg

Référence : DB1916AXP
Prix : **124,99 € TTC/JEU**

PLAQUETTES DE FREIN AVANT CERAMIQUE HD TERRAIN TAMER

PLAQUETTES DE FREIN AVANT CERAMIQUE HD TERRAIN TAMER - fabriqué par l'équipementier d'origine - réduction du bruit et des impuretés - haute résistance - technologie brevetée - céramique Véhicules : FIAT FULLBACK MITSUBISHI L200 DE 2005 A 2009 MITSUBISHI L200 DE 2009 A 2015 MITSUBISHI L200 A PARTIR DE 2015

Référence : DB1774TTC
Prix : **94,00 € TTC/KIT**

PRÉFILTRES & ACCESSOIRES

KIT DE MONTAGE

KIT DE MONTAGE N4 POUR PRE-FILTRE RACOR POUR MITSUBISHI L200/FULLBACK A PARTIR DE 2015

Le kit pré-filtre à gazole Racor est utile pour filtrer les particules en suspension dans les gazoles de mauvaises qualité (que l'on peut rencontrer lors d'un raid dans certains pays par exemple ou issus de vieilles cuves) mais aussi pour décanter l'eau qui peut être présente dans le carburant et qui risque d'endommager voire même de détruire les systèmes d'injection haute pression des moteurs modernes. Kit N4 complet montage Pré-Filtre RACOR SERIE 500FG sur MITSUBISHI L200 TRITON A...

Référence : SCMO147
Prix : **152,00 € TTC/KIT**

SNORKELS & ACCESSOIRES

SNORKEL BRAVO POUR MITSUBISHI L200 (2019-)

POUR MITSUBISHI L200 A PARTIR DE 2019 Montage à DROITE Fabriqué en polyéthylène et en une seule pièce par moulage par rotation, d'une grande épaisseur offrant une haute résistance et durabilité. Matériau LLDPE 8446.21 ExxonMobil™, d'une densité de 0,936 g/cm³, selon le test ISO 1183. CARACTERISTIQUES DE LA TETE : Conception à haut débit pour un rendement optimal avec rainures pour l'évacuation d'eau. Fait d'une seule pièce en LLDPE ExxonMobil™ et doté d'une grille amovible. Disponible pour...

Référence : SMT4
Prix : **478,00 € TTC/KIT**

SNORKEL SAFARI POUR MITSUBISHI L200 2.4L A PARTIR DE 2016

Pionniers au début des années 80, les snorkels Safari répondaient à un besoin de la part des offroaders de protéger leur moteur de la poussière et des très nombreux passages à gué rencontrés lors de raids. Sans doute les meilleurs dans les conditions les plus difficiles, les snorkels Safari sont minutieusement conçus, testés et fabriqués pour chaque modèle de 4x4. Les snorkels Safari sont choisis dans le monde entier. Les snorkels Safari sont fabriqués dans les matières les plus robustes: un...

Informations Techniques :

POSITIONNEMENT DU SNORKEL : DROITE

Référence : SS5020R
Prix : **499,00 € TTC/PIECE**

SNORKEL SAFARI POUR MITSUBISHI L200 2.4L TD A PARTIR DE 2019

Pionniers au début des années 80, les snorkels Safari répondaient à un besoin de la part des offroaders de protéger leur moteur de la poussière et des très nombreux passages à gué rencontrés lors de raids. Sans doute les meilleurs dans les conditions les plus difficiles, les snorkels Safari sont minutieusement conçus, testés et fabriqués pour chaque modèle de 4x4. Les snorkels Safari sont choisis dans le monde entier. Les snorkels Safari sont fabriqués dans les matières les plus robustes: un...

Informations Techniques :

POSITIONNEMENT DU SNORKEL : DROITE

Référence : SS663HF
Prix : **570,00 € TTC/PIECE**

PIÈCES RECHANGE & ENTRETIEN

FILTRATION

FILTRES À AIR / CARBURANT / HUILE

KIT 4 FILTRES TERRAIN TAMER POUR MITSUBIHSI L200 A PARTIR DE 2015 ET FIAT FULLBACK A PARTIR DE 2016 MOTEUR 4N15

Le kit comprend : filtre à air filtre à carburant filtre à huile filtre habitacle Inclus avec le kit : le joint de bouchon, une dose d'additif Flashlube ainsi qu'un stickers pour le rappel d'entretien

Référence : MFK7
Prix : **99,00 € TTC/KIT**

FREINAGE

FREINAGE HAUTE PERFORMANCE

EQUIPEMENTS POUR MITSUBISHI L200 2019+

JEU PLAQUETTES DE FREIN AVANT DBA STREET PERFORMANCE POUR MITSUBISHI L200 2006-2015 2015+

Les plaquettes de frein Street Performance (SP) de DBA ont été conçues pour les conducteurs à la recherche de performances de freinage améliorées. Les plaquettes de frein DBA Street Performance sont développée pour fournir une réponse de friction efficace à l'application de la pédale et offrir une faible usure et une minimisation de la poussière.DBA recommande les plaquettes de frein Street Performance pour une conduite au quotidien et les véhicules de performance, les 4x4 et les SUV. Ils sont...

Informations Techniques :

HAUTEUR : 51 MM LONGUEUR: 155.4 MM EPAISSEUR : 15.8 MM

Référence : DB1774SP
Prix : **87,00 € TTC/JEU**

JEU PLAQUETTES DE FREIN AVANT DBA XTREM PERFORMANCE POUR MITSUBISHI L200 2006-2015 ET 2015+

Les plaquettes de frein Xtreme Performance de DBA ont été conçues pour les conducteurs qui recherchent un mordant initial élevé et une consistance de friction de basses à hautes températures. La gamme XP est destinée aux applications lourdes, où des niveaux de friction plus élevés sont requis, afin de freiner en toute sécurité dans des conditions extrêmes.DBA recommande les plaquettes de frein Xtreme Performance pour les véhicules puissant, ainsi que le remorquage lourd et les 4 roues motrices...

Informations Techniques :

HAUTEUR : 51 MM LONGUEUR: 155.4 MM EPAISSEUR 15.8 MM

Référence : DB1774XP
Prix : **130,50 € TTC/JEU**

145 RUE DE L'ÎLE NAPOLÉON
68100 MULHOUSE
TÉL: +33 (0)3 89 61 90 88 / FAX: +33 (0)3 89 61 70 67
E-MAIL : vpc@equip-RAID.FR

Magasin ouvert le lundi de 14h à 18h,
du mardi au vendredi de 9H à 12h et de 14h à 18h
et le samedi de 9h à 12h

Prix valables du 01/05/2024 au 31/05/2024
TVA 20% incluse
Document non contractuel (ref : cat_L2002019+_05_2024)
Photos non contractuelles

KIT DE CONVERSION FREIN A DISQUE ARRIERE TERRAIN TAMER POUR MITSUBISHI L200 A PARTIR DE 2015 AVEC ROULEMENTS

KIT DE CONVERSION FREIN A DISQUE ARRIERE TERRAIN TAMER POUR MITSUBISHI L200 A PARTIR DE 2015 AVEC ROULEMENTS En comparaison des freins à tambour d'origine, les kits de conversion de freins à disque arrière Terrain Tamerapportent une amélioration de freinage de 34 %. A 100 km/h, on réduit en moyenne la distance de freinage de17 %, ce qui fait environ 28.5 mètres en moins avant l'arrêt complet du véhicule.Ces kits Terrain Tamer incluent toutes les pièces nécessaires pour convertir vos vieux...

Informations Techniques :

pièces de rechange pour ce kit de conversion : TTSRMTL Disque de frein arriere Gauche 1 TTSRMTR Disque de frein arriere Droit 1 TTBPDBC Plaquettes de frein (paire) 1 TTHBRKDBC Kit de reparation frein a main 1 TTCLHDBC Etrier de frein Gauche 1 TTCRHDBC Etrier de frein Droite 1 TTCRKDBC Kit de reparation etrier de frein 1

Référence : TTBCK005
Prix : **2 734,00 € TTC/KIT**

PLAQUETTES DE FREIN AVANT CERAMIQUE HD TERRAIN TAMER

PLAQUETTES DE FREIN AVANT CERAMIQUE HD TERRAIN TAMER - fabriqué par l'équipementier d'origine - réduction du bruit et des impuretés - haute résistance - technologie brevetée - céramique Véhicules : FIAT FULLBACK MITSUBISHI L200 DE 2005 A 2009 MITSUBISHI L200 DE 2009 A 2015 MITSUBISHI L200 A PARTIR DE 2015

Référence : DB1774TTC
Prix : **94,00 € TTC/KIT**

KIT DE ROULEMENT / MOYEUX

KIT DE ROULEMENTS DE ROUES ARRIERE TERRAIN TAMER

Les kits de roulement de roues Terrain Tamercontiennent despièces de qualité origine, avec des roulements Koyo et joint spi origine.

Référence : WBK30
Prix : **328,00 € TTC/KIT**

SUSPENSION

COUPELLE SUPERIEUR D'AMORTISSEUR OME POUR MITSUBISHI L200 A PARTIR DE 2006 & MR & MQ 2019+

Référence : OMETH001
Prix : **156,00 € TTC/PIECE**

SYSTÈME FERMETURE CENTRALISÉE HAYON

SYSTEME DE FERMETURE CENTRALISEE SUR HAYON POUR MITSUBISHI L200 ET FIAT FULLBACK A PARTIR DE 2016

MOTEUR DE CENTRALISATION POUR HAYON ARRIERE DE MITSUBISHI L200 ET FIAT FULLBACK A PARTIR DE 2016 permet de centraliser le hayon avec la telecommande d'origne

Référence : FC460
Prix : **184,00 € TTC/PIECE**

INTRAGEST

ACCESSOIRES DIVERS OME

AXE DE LAME GRAISSABLE OME

Référence : OMEGP13
Prix : **104,47 € TTC/PIECE**

BRIDE DE LAMES OME-U53A

Référence : OMEU53A
Prix : **20,00 € TTC/PIECE**

BRIDE DE LAMES OME-U53B

Référence : OMEU53B
Prix : **21,00 € TTC/PIECE**

145 RUE DE L'ÎLE NAPOLÉON
68100 MULHOUSE
TÉL: +33 (0)3 89 61 90 88 / FAX: +33 (0)3 89 61 70 67
E-MAIL : vpc@equip-RAID.FR

Magasin ouvert le lundi de 14h à 18h,
du mardi au vendredi de 9H à 12h et de 14h à 18h
et le samedi de 9h à 12h

Prix valables du 01/05/2024 au 31/05/2024
TVA 20% incluse
Document non contractuel (ref : cat_L2002019+_05_2024)
Photos non contractuelles

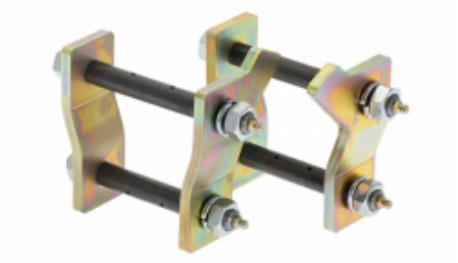

JUMELLES DE LAME GRAISSABLE OME

Référence : OMEGS23
Prix : **268,00 € TTC/PIECE**

KIT DE MONTAGE OME ENTRETOISE

Référence : ELSK05
Prix : **8,45 € TTC/PIECE**

KIT DE MONTAGE OME LAME ADDITIONNELLE

KIT DE MONTAGE OME CALE REHAUSSE

Référence : ELSK12
Prix : **36,00 € TTC/PIECE**

KIT DE MONTAGE OME LAME ADDITIONNELLE +20MM POUR LAMES ARRIERE

KIT DE MONTAGE OME LAME ADDITIONNELLE +20MM POUR LAMES ARRIERE

Référence : EL44XL
Prix : **51,31 € TTC/PIECE**

KIT SILENT BLOCS OME-SB113

Référence : OMESB113
Prix : **60,00 € TTC/KIT**

SILENT BLOCS D'AMORTISSEUR

Référence : OME3121
Prix : **33,00 € TTC/KIT**

145 RUE DE L'ÎLE NAPOLÉON
68100 MULHOUSE
TÉL: +33 (0)3 89 61 90 88 / FAX: +33 (0)3 89 61 70 67
E-MAIL : vpc@equip-RAID.FR

Magasin ouvert le lundi de 14h à 18h,
du mardi au vendredi de 9H à 12h et de 14h à 18h
et le samedi de 9h à 12h

Prix valables du 01/05/2024 au 31/05/2024
TVA 20% incluse
Document non contractuel (ref : cat_L2002019+_05_2024)
Photos non contractuelles