# EQUIPEMENTS POUR
# SUZUKI / SANTANA JIMNY 1.5 ESSENCE GJ 2018-

*Les références présentées sur ce document ne constituent pas*
*une liste exhaustive des équipements diponibles pour le SUZUKI / SANTANA JIMNY 1.5 ESSENCE GJ 2018-.*
*Il peut y avoir d'autres produits adaptés à ce véhicule.*
*Voir les conditions de vente sur https://www.equip-raid.fr/*

145 RUE DE L'ÎLE NAPOLÉON
68100 MULHOUSE
TÉL: +33 (0)3 89 61 90 88 / FAX: +33 (0)3 89 61 70 67
**E-MAIL : vpc@equip-RAID.FR**

Magasin ouvert le lundi de 14h à 18h,
du mardi au vendredi de 9H à 12h et de 14h à 18h
et le samedi de 9h à 12h

Prix valables du 01/05/2024 au 31/05/2024
TVA 20% incluse
Document non contractuel (ref : cat_JIMNY1.5ESSENCEGJ2018-_05_2024)
Photos non contractuelles

# SUSPENSION & REHAUSSE

## AMORTISSEURS

### AMORTISSEUR ARRIERE HEAVY TRACK KONI POUR SUZUKI JIMNY A PARTIR DE 2018

Fonctionne uniquement avec le ressort OME et pour Jimny GJ également avec le kit de montage 23-6090 ! AMORTISSEUR KONI ARRIERE HEAVY TRACK POUR SUZUKI JIMNY A PARTIR DE 2018 La version bi-tube basse pression offre plus de confort, de sécurité et de plaisir de conduire ! Il garantit une tenue de route et un confort optimum sur et hors route. Développés par KONI pour les 4x4 et SUV. Testés dans des conditions extrêmes, aux exigences de sécurité, de stabilité et d'adhérence les plus...

**Référence : 23-822647SP1**
Prix : **151,00 € TTC/PIECE**

### AMORTISSEUR ARRIERE HEAVY TRACK KONI POUR SUZUKI JIMNY A PARTIR DE 2018

AMORTISSEUR KONI ARRIERE HEAVY TRACK POUR SUZUKI JIMNY A PARTIR DE 2018 La version bi-tube basse pression offre plus de confort, de sécurité et de plaisir de conduire ! Il garantit une tenue de route et un confort optimum sur et hors route. Développés par KONI pour les 4x4 et SUV. Testés dans des conditions extrêmes, aux exigences de sécurité, de stabilité et d'adhérence les plus élevées. Les amortisseurs HEAVY TRACK sont simple d'utilisation et entièrement ajustables. AVANTAGES DES...

**Référence : 23-822647**
Prix : **151,00 € TTC/PIECE**

### AMORTISSEUR ARRIERE OME SPORT POUR SUZUKI JIMNY A PARTIR DE 2018

Dès que les conditions deviennent difficiles, les amortisseurs d'origine se révèlent insuffisants et ils s'affaiblissent rapidement. Pour le véhicule, cela se traduit par des rebonds et une mauvaise tenue de route. Les amortisseurs OME sont d'une conception d'ensemble plus robuste, avec une plus grande quantité d'huile, un piston renforcé et quantité de détails destinés à améliorer leurs performances et à augmenter leur durée de vie. Ils sont équipes de bagues polyuréthanes jaunes Ces...

**Référence : 60155**
Prix : **174,00 € TTC/PIECE**

# EQUIPEMENTS POUR SUZUKI / SANTANA JIMNY 1.5 ESSENCE GJ 2018-

## AMORTISSEUR AVANT HEAVY TRACK KONI POUR SUZUKI JIMNY A PARTIR DE 2018

AMORTISSEUR KONI AVANT HEAVY TRACK POUR SUZUKI JIMNY A PARTIR DE 2018 La version bi-tube basse pression offre plus de confort, de sécurité et de plaisir de conduire ! Il garantit une tenue de route et un confort optimum sur et hors route. Développés par KONI pour les 4x4 et SUV. Testés dans des conditions extrêmes, aux exigences de sécurité, de stabilité et d'adhérence les plus élevées. Les amortisseurs HEAVY TRACK sont simple d'utilisation et entièrement ajustables. AVANTAGES DES...

**Référence : 23-822646**
Prix : **151,00 € TTC/PIECE**

## AMORTISSEUR AVANT OME SPORT POUR SUZUKI JIMNY A PARTIR DE 2018

Dès que les conditions deviennent difficiles, les amortisseurs d'origine se révèlent insuffisants et ils s'affaiblissent rapidement. Pour le véhicule, cela se traduit par des rebonds et une mauvaise tenue de route. Les amortisseurs OME sont d'une conception d'ensemble plus robuste, avec une plus grande quantité d'huile, un piston renforcé et quantité de détails destinés à améliorer leurs performances et à augmenter leur durée de vie. Ils sont équipes de bagues polyuréthanes jaunes Ces...

**Référence : 60154**
Prix : **174,00 € TTC/PIECE**

## AMORTISSEUR DE DIRECTION PEDDERS POUR SUZUKI JIMNY A PARTIR DE 2018

Amortisseur de direction Pedders Trakryder 35 mm pour Suzuki Jimny à partir de 2018. La gamme Pedders d'amortisseurs de direction TrakRyder est conçue pour améliorer encore votre expérience de conduite à quatre roues. Amortisseurs de direction de remplacement direct conçus pour améliorer encore la maniabilité hors route et la réponse de la direction sans compromettre la qualité de conduite. Les amortisseurs de direction Pedders sont livrés et se monte en lieu et place de l'amortisseur de...

**Référence : PDS132020**
Prix : **118,00 € TTC/PIECE**

145 RUE DE L'ÎLE NAPOLÉON
68100 MULHOUSE
TÉL: +33 (0)3 89 61 90 88 / FAX: +33 (0)3 89 61 70 67
**E-MAIL : vpc@equip-RAID.FR**

Magasin ouvert le lundi de 14h à 18h,
du mardi au vendredi de 9H à 12h et de 14h à 18h
et le samedi de 9h à 12h

Prix valables du 01/05/2024 au 31/05/2024
TVA 20% incluse
Document non contractuel (ref : cat_JIMNY1.5ESSENCEGJ2018-_05_2024)
Photos non contractuelles

# EQUIPEMENTS POUR SUZUKI / SANTANA JIMNY 1.5 ESSENCE GJ 2018-

## AMORTISSEUR GAZ RENFORCE GRANDE CAPACITE TERRAIN TAMER ARRIERE POUR SUZUKI JIMNY

Amortisseur Terrain Tamer série TGS à gaz renforcé grande capacité Caractéristiques : Piston de 40 mm Tige de 20mm Corps de 60 mm Système bi-tube Double Soudure ultra résistante Système de clapet multi-niveaux Joint SPI haute résistance fabriqué en Allemagne Compatibles pour les surélévations de +30 à +70mm (selon modèle) Garantie 3 ans / 100 000 km (usage privé) Adapté à un usage intensif

**Référence : TGSSJR**
Prix : **197,00 € TTC/PIECE**

## AMORTISSEUR GAZ RENFORCE GRANDE CAPACITE TERRAIN TAMER AVANT POUR SUZUKI JIMNY

Amortisseur Terrain Tamer série TGS à gaz renforcé grande capacité Caractéristiques : Piston de 40 mm Tige de 20mm Corps de 60 mm Système bi-tube Double Soudure ultra résistante Système de clapet multi-niveaux Joint SPI haute résistance fabriqué en Allemagne Compatibles pour les surélévations de +30 à +70mm (selon modèle) Garantie 3 ans / 100 000 km (usage privé) Adapté à un usage intensif

**Référence : TGSSJF**
Prix : **197,00 € TTC/PIECE**

# KIT COMPLET SUSPENSION

## KIT DE SUSPENSION KONI / OME REHAUSSE +40MM TARAGE HD POUR SUZUKI JIMNY A PARTIR DE 2018

Kit complet comprenant 4 ressorts et 4 amortisseurs. Comprend : 2 ressorts avant tarage +30kg 2 ressorts arrière tarage +200kg 4 amortisseurs heavy track Kit de réglage des phares pour réhausse. Extension de circuit de frein pour réhausse. Permet de compenser un parechoc avant de remplacement en acier OU un treuil et un amenagement et tente de toit sur l'arriere REHAUSSE +4CM

**Référence : KITKONI224HD**
Prix : **1 278,00 € TTC/KIT**

145 RUE DE L'ÎLE NAPOLÉON
68100 MULHOUSE
TÉL: +33 (0)3 89 61 90 88 / FAX: +33 (0)3 89 61 70 67
**E-MAIL : vpc@equip-RAID.FR**

Magasin ouvert le lundi de 14h à 18h,
du mardi au vendredi de 9H à 12h et de 14h à 18h
et le samedi de 9h à 12h

Prix valables du 01/05/2024 au 31/05/2024
TVA 20% incluse
Document non contractuel (ref : cat_JIMNY1.5ESSENCEGJ2018-_05_2024)
Photos non contractuelles

# EQUIPEMENTS POUR SUZUKI / SANTANA JIMNY 1.5 ESSENCE GJ 2018-

## KIT DE SUSPENSION KONI / OME REHAUSSE +40MM TARAGE MEDIUM POUR SUZUKI JIMNY A PARTIR DE 2018

Kit complet comprenant 4 ressorts et 4 amortisseurs. Comprend : 2 ressorts avant tarage +30kg 2 ressorts arrière tarage +100kg 4 amortisseurs heavy track Kit de réglage des phares pour réhausse. Extension de circuit de frein pour réhausse. Permet de compenser un parechoc avant de remplacement en acier OU un treuil et un amenagement OU tente de toit sur l'arriere REHAUSSE +4CM

**Référence : KITKONI224**
Prix : **1 278,00 € TTC/KIT**

## KIT DE SUSPENSION KONI / OME REHAUSSE +40MM TARAGE XHD POUR SUZUKI JIMNY A PARTIR DE 2018

Kit complet comprenant 4 ressorts et 4 amortisseurs. Comprend : 2 ressorts avant tarage +60kg 2 ressorts arrière tarage +300kg 4 amortisseurs heavy track Kit de réglage des phares pour réhausse. Extension de circuit de frein pour réhausse. Permet de compenser un parechoc avant de remplacement en acier et un treuil et un amenagement et tente de toit sur l'arriere et accessoires REHAUSSE +4CM

**Référence : KITKONI224XHD**
Prix : **1 278,00 € TTC/KIT**

## KIT DE SUSPENSION OME SPORT REHAUSSE +40MM TARAGE +30KG POUR SUZUKI JIMNY A PARTIR DE 2018

Kit complet comprenant 4 ressorts et 4 amortisseurs. Comprend : 2 ressorts avant tarage +30kg 2 ressorts arrière tarage +30kg 4 amortisseurs OME sport Kit de réglage des phares pour réhausse. Extension de circuit de frein pour réhausse. Permet de compenser un parechoc avant de remplacement en acier. REHAUSSE +4CM

**Référence : KITOME224HD**
Prix : **1 364,00 € TTC/KIT**

145 RUE DE L'ÎLE NAPOLÉON
68100 MULHOUSE
TÉL: +33 (0)3 89 61 90 88 / FAX: +33 (0)3 89 61 70 67
**E-MAIL : vpc@equip-RAID.FR**

Magasin ouvert le lundi de 14h à 18h,
du mardi au vendredi de 9H à 12h et de 14h à 18h
et le samedi de 9h à 12h

Prix valables du 01/05/2024 au 31/05/2024
TVA 20% incluse
Document non contractuel (ref : cat_JIMNY1.5ESSENCEGJ2018-_05_2024)
Photos non contractuelles

# EQUIPEMENTS POUR SUZUKI / SANTANA JIMNY 1.5 ESSENCE GJ 2018-

## KIT DE SUSPENSION OME SPORT REHAUSSE +40MM TARAGE +60KG POUR SUZUKI JIMNY A PARTIR DE 2018

Kit complet comprenant 4 ressorts et 4 amortisseurs. Comprend : 2 ressorts avant tarage +60kg 2 ressorts arrière tarage +30kg 4 amortisseurs OME sport Kit de réglage des phares pour réhausse. Extension de circuit de frein pour réhausse. Permet de compenser un parechoc avant de remplacement en acier et un treuil. REHAUSSE +4CM

**Référence : KITOME224XHD**
Prix : **1 364,00 € TTC/KIT**

## KIT DE SUSPENSION OME SPORT REHAUSSE +40MM TARAGE MEDIUM POUR SUZUKI JIMNY A PARTIR DE 2018

Kit complet comprenant 4 ressorts et 4 amortisseurs. Comprend : 2 ressorts avant tarage +0kg 2 ressorts arrière tarage +30kg 4 amortisseurs OME sport Kit de réglage des phares pour réhausse. Extension de circuit de frein pour réhausse. REHAUSSE +4CM

**Référence : KITOME224**
Prix : **1 364,00 € TTC/KIT**

## KIT DE SUSPENSION TERRAIN TAMER REHAUSSE +40/50MM POUR SUZUKI JIMNY A PARTIR DE 1998 ET 2018+

Depuis 1969 TERRAIN TAMER développe et fabrique des pièces avec une seule idée en tête : celle de vous garantir la plus extrême fiabilité. Pendant plus de 50 ans, nous avonsconçu, fabriqué, et testédes pièces qui permettent aux conducteurs de circuler dans des environnements extrêmement difficiles en toute sérénité. Qu'il s'agisse d'une utilisation: Loisirs : Chasse, Pêche, charges lourdes, tractions de remorques… Professionnels : Artisans, Agriculteurs, Apiculteurs, Dépanneuses,...

**Référence : SK074**
Prix : **1 311,00 € TTC/KIT**

## RESSORTS HÉLICOÏDAUX

# EQUIPEMENTS POUR SUZUKI / SANTANA JIMNY 1.5 ESSENCE GJ 2018-

## RESSORTS ARRIERE OME REHAUSSE +40mm TARAGE +30KG POUR SUZUKI JIMNY A PARTIR DE 2018

Quand vous entreprenez un voyage dans des zones isolées, il vous faudra transporter suffisamment de carburant, d'eau, de pièces détachées et d'équipements de sécurité. Votre véhicule sera chargé au maximum, ce qui sollicitera fortement vos suspensions. Vous roulerez probablement sur les terrains les plus impitoyables et vous atteindrez ainsi les limites de votre suspension d'origine. OLD MAN EMU a mis au point une large gamme de ressorts hélicoïdaux pour chaque véhicule, la plus grande...

**Référence : 3146**
Prix : **272,00 € TTC/PAIRE**

## RESSORTS AVANT OME REHAUSSE +40mm TARAGE +30KG POUR SUZUKI JIMNY A PARTIR DE 2018

Quand vous entreprenez un voyage dans des zones isolées, il vous faudra transporter suffisamment de carburant, d'eau, de pièces détachées et d'équipements de sécurité. Votre véhicule sera chargé au maximum, ce qui sollicitera fortement vos suspensions. Vous roulerez probablement sur les terrains les plus impitoyables et vous atteindrez ainsi les limites de votre suspension d'origine. OLD MAN EMU a mis au point une large gamme de ressorts hélicoïdaux pour chaque véhicule, la plus grande...

**Référence : 3144**
Prix : **272,00 € TTC/PAIRE**

## RESSORTS AVANT OME REHAUSSE +40mm TARAGE +60KG POUR SUZUKI JIMNY A PARTIR DE 2018

Quand vous entreprenez un voyage dans des zones isolées, il vous faudra transporter suffisamment de carburant, d'eau, de pièces détachées et d'équipements de sécurité. Votre véhicule sera chargé au maximum, ce qui sollicitera fortement vos suspensions. Vous roulerez probablement sur les terrains les plus impitoyables et vous atteindrez ainsi les limites de votre suspension d'origine. OLD MAN EMU a mis au point une large gamme de ressorts hélicoïdaux pour chaque véhicule, la plus grande...

**Référence : 3145**
Prix : **272,00 € TTC/PAIRE**

145 RUE DE L'ÎLE NAPOLÉON
68100 MULHOUSE
TÉL: +33 (0)3 89 61 90 88 / FAX: +33 (0)3 89 61 70 67
**E-MAIL : vpc@equip-RAID.FR**

Magasin ouvert le lundi de 14h à 18h,
du mardi au vendredi de 9H à 12h et de 14h à 18h
et le samedi de 9h à 12h

Prix valables du 01/05/2024 au 31/05/2024
TVA 20% incluse
Document non contractuel (ref : cat_JIMNY1.5ESSENCEGJ2018-_05_2024)
Photos non contractuelles

### RESSORTS AVANT OME REHAUSSE +40MM TARAGE ORIGINE POUR SUZUKI JIMNY 1.5L A PARTIR DE 2018

Quand vous entreprenez un voyage dans des zones isolées, il vous faudra transporter suffisamment de carburant, d'eau, de pièces détachées et d'équipements de sécurité. Votre véhicule sera chargé au maximum, ce qui sollicitera fortement vos suspensions. Vous roulerez probablement sur les terrains les plus impitoyables et vous atteindrez ainsi les limites de votre suspension d'origine. OLD MAN EMU a mis au point une large gamme de ressorts hélicoïdaux pour chaque véhicule, la plus grande partie...

**Référence : 3189**
Prix : **272,00 € TTC/PAIRE**

# PARE-CHOCS & PROTECTIONS

## BLINDAGES / SKIS DE PROTECTION

### BLINDAGE AVANT N4 6MM POUR SUZUKI JIMNY A PARTIR DE 2018

Skis avant: Ils facilitent l'abordage d'obstacle et en facilitent le franchissement par l'effet de glisse et par leurs inclinaisons progressives. Pour les véhicules à pont rigide, ils protègent les organes situés entre le pare-chocs et le corps de pont. Pour les véhicules à pont suspendu, ils protègent tous les organes entre le pare-chocs avant et l'arrière du berceau moteur et crémaillère de direction. En général, ils permettent la vidange moteur et le...

**Référence : BLAV83B**
Prix : **217,00 € TTC/PIECE**

### BLINDAGE AVANT N4 8MM POUR SUZUKI JIMNY A PARTIR DE 2018

Skis avant: Ils facilitent l'abordage d'obstacle et en facilitent le franchissement par l'effet de glisse et par leurs inclinaisons progressives. Pour les véhicules à pont rigide, ils protègent les organes situés entre le pare-chocs et le corps de pont. Pour les véhicules à pont suspendu, ils protègent tous les organes entre le pare-chocs avant et l'arrière du berceau moteur et crémaillère de direction. En général, ils permettent la vidange moteur et le...

**Référence : BLAV83A**
Prix : **283,00 € TTC/PIECE**

# EQUIPEMENTS POUR SUZUKI / SANTANA JIMNY 1.5 ESSENCE GJ 2018-

## BLINDAGE AVANT N4 8MM POUR SUZUKI JIMNY A PARTIR DE 2018 (POUR PARE-CHOCS N4)

BLINDAGE AVANT N4 8MM POUR SUZUKI JIMNY A PARTIR DE 2018 (POUR PARE-CHOCS N4) Skis avant: Ils facilitent l'abordage d'obstacle et en facilitent le franchissement par l'effet de glisse et par leurs inclinaisons progressives. Pour les véhicules à pont rigide, ils protègent les organes situés entre le pare-chocs et le corps de pont. Pour les véhicules à pont suspendu, ils protègent tous les organes entre le pare-chocs avant et l'arrière du berceau moteur et crémaillère...

**Référence : BLAV84A**
Prix : **337,00 € TTC/PIECE**

## BLINDAGE BOÏTE DE TRANSFERT ALUMINIUM 6MM POUR SUZUKI JIMNY GJ A PARTIR DE 2018

Le design a été spécialement étudié pour la pratique du tout-terrain avec une protection optimum des organes mécaniques. Le blindage est en tôle aluminium haute résistance. Le montage permet un accès facile au véhicule pour l'entretien courant. Les plaques de protection anti-encastrement sont en aluminium de 6 mm. L'assemblage a lieu aux points d'origine du véhicule. Kit complet comprennant : tôle de protection, nécessaire de montage, visserie, notice.

**Référence : 29-T040203**
Prix : **514,00 € TTC/PIECE**

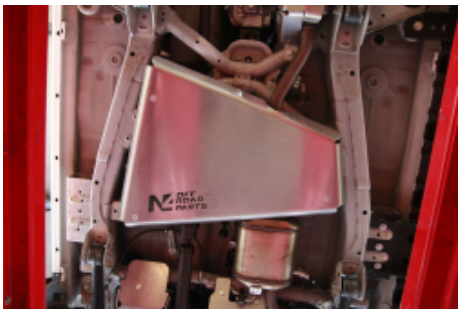

## BLINDAGE BOITE DE TRANSFERT N4 8MM POUR SUZUKI JIMNY A PARTIR DE 2018

Skis de boites de transfert: Lors de franchissement d'obstacles et notamment de bosse ou dune, le véhicule peut être amené à se poser plus ou moins délicatement sur «le ventre» et comme c'est souvent la boite de transfert qui se trouve à cette position, il est fortement utile de la protéger. Ces tôles de protection présentent le minimum d'orifice et d'arrête possible afin de facilité l'effet de glisse pour le franchissement. La partie boite de transfert est réalisées en aluminium 8mm afin...

**Référence : BLBT79A**
Prix : **324,00 € TTC/PIECE**

145 RUE DE L'ÎLE NAPOLÉON
68100 MULHOUSE
TÉL: +33 (0)3 89 61 90 88 / FAX: +33 (0)3 89 61 70 67
**E-MAIL : vpc@equip-RAID.FR**

Magasin ouvert le lundi de 14h à 18h,
du mardi au vendredi de 9H à 12h et de 14h à 18h
et le samedi de 9h à 12h

Prix valables du 01/05/2024 au 31/05/2024
TVA 20% incluse
Document non contractuel (ref : cat_JIMNY1.5ESSENCEGJ2018-_05_2024)
Photos non contractuelles

# EQUIPEMENTS POUR SUZUKI / SANTANA JIMNY 1.5 ESSENCE GJ 2018-

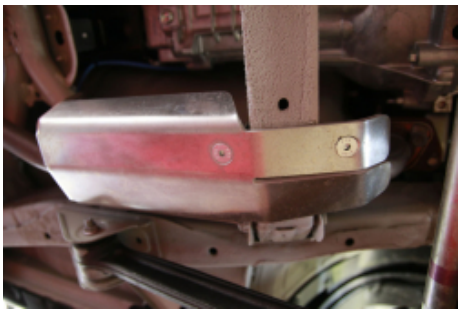

## BLINDAGE CATALYSEUR N4 6MM POUR SUZUKI JIMNY A PARTIR DE 2018

Protection en aluminium de 6 mm pour Suzuki Jimny à partir de 2018. Elle protège le catalyseur. Kit complet comprenant : tôle de protection, nécessaire de montage, visserie, notice. Caractéristiques : blindage aluminium découpé au plasma ferrures sont en acier, finition peinture époxy noire boulonnerie avec des écrous frein en inox Livré avec un schéma de montage. Ce blindage est réalisé en aluminium 6mm, il est livré avec les ferrures et la...

**Référence : BLDV53B**
Prix : **115,00 € TTC/PIECE**

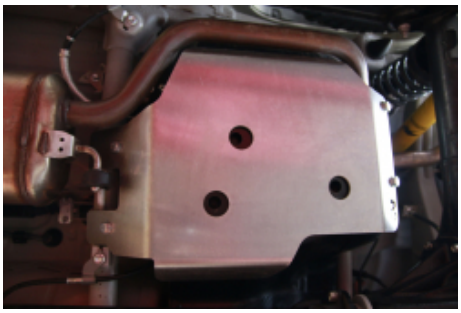

## BLINDAGE DE RESERVOIR N4 5MM POUR SUZUKI JIMNY A PARTIR DE 2018

Skis de réservoir: Bien souvent, de par leur position les réservoirs de carburant ne sont pas trop exposés aux chocs sur la piste mais dans les zones de franchissement, ils peuvent être également emboutis voir perforés d'autant que la protection d'origine est souvent dérisoire. Nos protections de réservoir sont réalisée en aluminium 5 ou 6 mm suivant les applications. Caractéristiques : blindage aluminium découpé au plasma ferrures sont en acier, finition peinture époxy...

**Référence : BLRE47D**
Prix : **162,00 € TTC/PIECE**

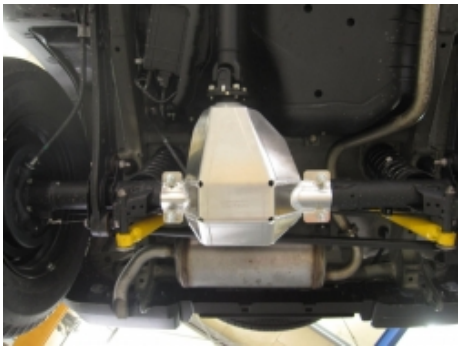

## BLINDAGE DIFFÉRENTIEL ARRIÈRE ALUMINIUM 6MM POUR SUZUKI JIMNY GJ A PARTIR DE 2018

Le design a été spécialement étudié pour la pratique du tout-terrain avec une protection optimum des organes mécaniques. Le blindage est en tôle aluminium haute résistance. Le montage permet un accès facile au véhicule pour l'entretien courant. Les plaques de protection anti-encastrement sont en aluminium de 6 mm. L'assemblage a lieu aux points d'origine du véhicule. Kit complet comprenant : tôle de protection, nécessaire de montage, visserie, notice.

**Référence : 29-T040204**
Prix : **404,00 € TTC/PIECE**

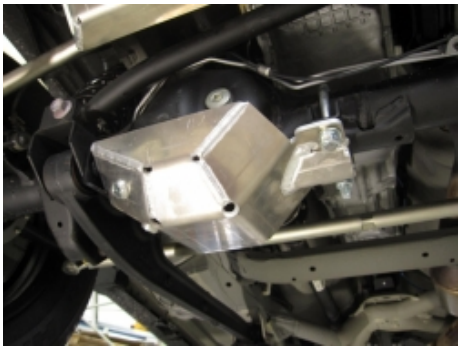

## BLINDAGE DIFFÉRENTIEL AVANT ALUMINIUM 6MM POUR SUZUKI JIMNY GJ A PARTIR DE 2018

Le design a été spécialement étudié pour la pratique du tout-terrain avec une protection optimum des organes mécaniques. Le blindage est en tôle aluminium haute résistance. Le montage permet un accès facile au véhicule pour l'entretien courant. Les plaques de protection anti-encastrement sont en aluminium de 6 mm. L'assemblage a lieu aux points d'origine du véhicule. Kit complet comprenant : tôle de protection, nécessaire de montage, visserie, notice.

**Référence : 29-T040202**
Prix : **337,00 € TTC/PIECE**

145 RUE DE L'ÎLE NAPOLÉON
68100 MULHOUSE
TÉL: +33 (0)3 89 61 90 88 / FAX: +33 (0)3 89 61 70 67
**E-MAIL : vpc@equip-RAID.FR**

Magasin ouvert le lundi de 14h à 18h,
du mardi au vendredi de 9H à 12h et de 14h à 18h
et le samedi de 9h à 12h

Prix valables du 01/05/2024 au 31/05/2024
TVA 20% incluse
Document non contractuel (ref : cat_JIMNY1.5ESSENCEGJ2018-_05_2024)
Photos non contractuelles

### BLINDAGE MOTEUR ALUMINIUM 6MM POUR SUZUKI JIMNY GJ A PARTIR DE 2018

Le design a été spécialement étudié pour la pratique du tout-terrain avec une protection optimum des organes mécaniques. Le blindage est en tôle aluminium haute résistance. Le montage permet un accès facile au véhicule pour l'entretien courant. Les plaques de protection anti-encastrement sont en aluminium de 6 mm. L'assemblage a lieu aux points d'origine du véhicule. Kit complet comprenant : tôle de protection, nécessaire de montage, visserie, notice.

**Référence : 29-T040201**
Prix : **404,00 € TTC/PIECE**

## DÉFLECTEURS / PROTÈGE PHARES

### DÉFLECTEURS DE VITRE

### DEFLECTEUR D'AIR FUME VITRE AVANT POUR SUZUKI JIMNY 2018+

Déflecteur d'air vous procurant une ventilation naturelle de l'habitacle, il permet de rouler la vitre entrouverte, sans turbulences désagréables. Montage simple et rapide. Déflecteurs d'air en polyéthylène Les déflecteurs Clim Air se clipsent directement dans le cadre de la vitre d'origine (ne nécessite pas d'être collés sur la carrosserie et évitent tout problème de décollage dû au temps ou aux intempéries) vitres avants couleur : fumé (également disponible en noir et transparent sur...

**Référence : CLI003P0062**
Prix : **79,00 € TTC/PAIRE**

## PARE-CHOCS & ACCESSOIRES

### PARE-CHOCS ARRIERE N4 POUR SUZUKI JIMNY A PARTIR DE 2018

Pare-chocs arrière en acier pour Suzuki Jimny à partir de 2018. Le pare chocs arrière intègre de série les feux à LED qui viennent remplacer ceux d'origine. Peinture epoxy noire. Livré complet avec kit de montage et notice. Non homologué.

**Référence : PCR005**
Prix : **722,00 € TTC/PIECE**

# EQUIPEMENTS POUR SUZUKI / SANTANA JIMNY 1.5 ESSENCE GJ 2018-

## PARE-CHOCS AVANT N4 AVEC EMPLACEMENT TREUIL POUR SUZUKI JIMNY A PARTIR DE 2018

Pare-chocs avant en acier pour Suzuki Jimny à partir de 2018. Support de treuil intégré au pare chocs. L'emplacement est prévu pour recevoir un treuil d'une capacité allant jusqu'à 6000lb (2.7T) Emplacement prévu pour les feux anti-brouillards (livré sans les feux) Peinture epoxy noire. Livré complet avec kit de montage et notice. Treuil et feux anti-brouillards non compris. Non homologué.

**Référence : PC005**
Prix : **649,00 € TTC/PIECE**

## PARE-CHOCS AVANT

## PARE BUFFLE AVANT F4X4 POUR SUZUKI JIMNY IV 1.5L A PARTIR DE 2018

Pare buffle avec support pour plaque d'immatriculation, dédié au SUZUKI JIMNY IV 1.5 à partir de 2018. Le pare-chocs est en acier de 3 mm à 4 mm d'épaisseur recouvert d'un revêtement en poudre qui donne au pare-chocs son aspect final et le protège contre la corrosion. Ce pare-chocs a des emplacements spécifiques pour manilles et antibrouillards, deux ouvertures pour le levage et les lave-phares. Manilles et antibrouillards vendus séparément. CET EQUIPEMENT N'EST PAS HOMOLOGUE ET N'EST PAS...

**Référence : PCAJIMNY/2**
Prix : **1 150,00 € TTC/PIECE**

## PARE CHOC AVANT DE REMPLACEMENT F4X4 POUR SUZUKI JIMNY IV 1.5L A PARTIR DE 2018

Pare-chocs avant avec support pour plaque d'immatriculation, dédié au SUZUKI JIMNY IV 1.5 à partir de 2018. Le pare-chocs est en acier de 3 mm à 4 mm d'épaisseur recouvert d'un revêtement en poudre qui donne au pare-chocs son aspect final et le protège contre la corrosion. Ce pare-chocs a des emplacements spécifiques pour manilles et antibrouillards, deux ouvertures pour le levage et les lave-phares. Manilles et antibrouillards vendus séparément.

**Référence : PCAJIMNY**
Prix : **990,00 € TTC/PIECE**

## PORTE-ROUE ET PORTE-JERRICAN

145 RUE DE L'ÎLE NAPOLÉON
68100 MULHOUSE
TÉL: +33 (0)3 89 61 90 88 / FAX: +33 (0)3 89 61 70 67
**E-MAIL : vpc@equip-RAID.FR**

Magasin ouvert le lundi de 14h à 18h,
du mardi au vendredi de 9H à 12h et de 14h à 18h
et le samedi de 9h à 12h

Prix valables du 01/05/2024 au 31/05/2024
TVA 20% incluse
Document non contractuel (ref : cat_JIMNY1.5ESSENCEGJ2018-_05_2024)
Photos non contractuelles

# EQUIPEMENTS POUR SUZUKI / SANTANA JIMNY 1.5 ESSENCE GJ 2018-

## PARE CHOC WINCH BAR ARB POUR SUZUKI JIMNY A PARTIR DE 2019

La réputation des équipements de protection ARB s'est établie voici plus de 30 ans avec la fabrication des pare buffles pour Land Rover série 1. Aujourd'hui, la gamme comprend plusieurs centaines de références de pièces, qui nous permettent des proposer des protections frontales pour la grande majorité des 4x4 dans le monde. Mais la protection d'un véhicule ne se limite pas à son pare buffle. Tous les pare buffles ARB sont en acier avec une peinture époxy noire. CET EQUIPEMENT N'EST PAS...

***Informations Techniques :***

*Caractéristiques: Cinq plis à aile biseautée et repliée vers le haut, pour une meilleure résistance et un angle d'approche optimal Armature de maintien du cadre extérieur en acier, et finition sans arête. La plupart des pare buffles ARB ont deux supports d'antennes CB, soudées derrière le tube transversal supérieur. Certains modèles disposent d'un emplacement pour permettre l'utilisation d'un cric Hi-lift La structure de la platine de treuil dans le pare-buffle est conçue pour répartir...*

**Référence : 3424050**
Prix : **2 252,00 € TTC/PIECE**

# PROTECTION AVANT HOMOLOGUÉES

## BARRE DE PROTECTION ARRIERE INOX 50 MM POUR SUZUKI JIMNY A PARTIR DE 2018

PARE CHOC ARRIERE INOX Ø 50 SUZUKI JIMNY 2018+ DIAMETRE 50 MM Couleur Inox

**Référence : PP1445IX**
Prix : **517,00 € TTC/PIECE**

## BARRE DE PROTECTION ARRIERE NOIR 50 MM POUR SUZUKI JIMNY A PARTIR DE 2018

PARE CHOC ARRIERETHERMOLAQUÉ NOIRØ 50 SUZUKI JIMNY 2018+ DIAMÈTRE 50 MM Couleur Noir

**Référence : PP1445N**
Prix : **517,00 € TTC/PIECE**

145 RUE DE L'ÎLE NAPOLÉON
68100 MULHOUSE
TÉL: +33 (0)3 89 61 90 88 / FAX: +33 (0)3 89 61 70 67
**E-MAIL : vpc@equip-RAID.FR**

Magasin ouvert le lundi de 14h à 18h,
du mardi au vendredi de 9H à 12h et de 14h à 18h
et le samedi de 9h à 12h

Prix valables du 01/05/2024 au 31/05/2024
TVA 20% incluse
Document non contractuel (ref : cat_JIMNY1.5ESSENCEGJ2018-_05_2024)
Photos non contractuelles

# EQUIPEMENTS POUR SUZUKI / SANTANA JIMNY 1.5 ESSENCE GJ 2018-

## PROTECTION AVANT TUBULAIRE 63MM INOX HOMOLOGUEE CE POUR SUZUKI JIMNY A PARTIR DE 2018

Medium bar Ø 63 en inox, Homologué CE Livré avec kit de fixation, notice de montage et certificat d'homologation Il possède deux trous pour monter des phares longue portée optionnels Aucune modification du véhicule n'est nécessaire au montage

**Référence : ECMED445**
Prix : **654,00 € TTC/PIECE**

## PROTECTION AVANT TUBULAIRE 63MM THERMOLAQUÉ NOIR HOMOLOGUEE CE POUR SUZUKI JIMNY A PARTIR DE 2018

PROTECTION AVANTTHERMOLAQUÉ NOIR - Medium Bar -Tube Ø 63mm Homologué CE Livré avec certificat d'homologation européen Norme 2005/66/CE Livré avec kit de fixation, notice de montage et certificat d'homologation Il possède deux trous pour monter des phares longue portée optionnels Aucune modification du véhicule n'est nécessaire au montage

**Référence : ECMED445N**
Prix : **654,00 € TTC/PIECE**

## PROTECTION AVANT TUBULAIRE 76MM INOX HOMOLOGUEE CE POUR SUZUKI JIMNY A PARTIR DE 2018

Protection avant en inox homologuée CE Livré avec certificat d'homologation européen Norme 2005/66/ce Tube Ø 76mm

**Référence : ECSPB445**
Prix : **787,00 € TTC/PIECE**

## PROTECTION AVANT TUBULAIRE 76MM THERMOLAQUÉ NOIR HOMOLOGUEE CE POUR SUZUKI JIMNY A PARTIR DE 2018

PROTECTION AVANTTHERMOLAQUÉ NOIR Super Bar Tube Ø 76mm Homologué CE Livré avec certificat d'homologation européen Norme 2005/66/CE A partir de 2018 Couleur noire

**Référence : ECSPB445N**
Prix : **787,00 € TTC/PIECE**

## PROTECTIONS BAS DE CAISSE

### PROTECTION BAS DE CAISSE / MARCHE PIED ARB POUR SUZUKI JIMNY A PARTIR DE 2018

Les protections de bas de caisse sont montées parallèlement au châssis du véhicule pour protéger la partie vulnérable du véhicule. Attention: merci de vérifier si votre jimny a les renfort de châssis sur lesquels se fixent les protections (voir photo 3) Fabriqué à partir de tubes d'acier de 60,3 mm de diamètre, les protections latérales se fixent au châssis du véhicule. Trois points de montage sont utilisés pour répartir le poids des protections de bas de caisse équitablement sur l'ensemble...

**Référence : 4424010**
Prix : **797,00 € TTC/PAIRE**

### PROTECTION BAS DE CAISSE / MARCHE PIED N4 OFFROAD POUR SUZUKI JIMNY A PARTIR DE 2018

Les protections de bas de caisse N4-OFFROAD sont montées parallèlement au châssis du véhicule pour protéger la partie vulnérable du véhicule. Fabriqué à partir de tubes d'acier de 60 mm de diamètre, les protections latérales se fixent au châssis du véhicule. Trois points de montage sont utilisés pour répartir le poids des protections de bas de caisse équitablement sur l'ensemble du véhicule. Attention: merci de vérifier si votre jimny a les renfort de châssis sur lesquels se fixent les...

**Référence : MPMT006**
Prix : **517,00 € TTC/PAIRE**

### PROTECTION BAS DE CAISSE N4 OFFROAD POUR SUZUKI JIMNY GJ 2018+

Ces protections en acier viennent en remplacement de l'habillage plastique de la carrosserie. Avec sa peinture époxy texturée, l'aspect du véhicule est inchangé mais avec une protection éfficace. Montage sans perçage supplémentaire.

**Référence : MPMT008**
Prix : **634,00 € TTC/PAIRE**

# FRANCHISSEMENT & OUTILLAGE

## BLOCAGES DE DIFFÉRENTIEL

# EQUIPEMENTS POUR SUZUKI / SANTANA JIMNY 1.5 ESSENCE GJ 2018-

## BLOCAGE DE DIFFERENTIEL ARRIERE AIR LOCKER POUR SUZUKI VITARA / SAMOURAI / JIMNY 26 CANNELURES 10 BOULONS (vendu sans compresseur)

Blocage ARRIERE ARB pour SUZUKI Jimny Samurai SJ 410/413 Vitara LE BLOCAGE ARB COMPREND : (livré sans compresseur) le différentiel, la tuyauterie, les raccords, la notice de montage, les instructions d'utilisation et la liste des pièces détachées. Quand un véhicule prend un virage, la roue extérieure parcourt une plus grande distance que la roue intérieure, elle doit donc tourner plus vite. Sur tous les véhicules, c'est le différentiel placé entre les...

**Référence : RD208**
Prix : **1 188,00 € TTC/PIECE**

## BLOCAGE DE DIFFERENTIEL AVANT AIR LOCKER POUR JIMNY 22 CANNELURES 10 BOULONS (vendu sans compresseur)

Blocage ARB avant pour JIMNY 22 CANNELURES 10 BOULONS LE BLOCAGE ARB COMPREND : (livré sans compresseur) le différentiel, la tuyauterie, les raccords, la notice de montage, les instructions d'utilisation et la liste des pièces détachées. Quand un véhicule prend un virage, la roue extérieure parcourt une plus grande distance que la roue intérieure, elle doit donc tourner plus vite. Sur tous les véhicules, c'est le différentiel placé entre les demi-arbres de roues...

**Référence : RD206**
Prix : **1 185,00 € TTC/PIECE**

# TREUILLAGE

## KITS DE MONTAGE ET FIXATION

## KIT DE MONTAGE INTEGRE AVEC TREUIL WARN AXON 45-S POUR SUZUKI JIMNY A PARTIR DE 2018

Platine de treuil pour Suzuki Jimny à partir de 2018 Platine livré avec treuil Warn Axon 45-S Caractéristique Techniques du treuil Warn Axon 45-S : Train d'engrenage planétaire à 3 étages charge traction : 2041 kg Limiteur de charge intégré Contrôle numérique Construction entièrement en métal durable Corde synthétique 15 mètres diam.6.3mm Finition thermolaqué noire résistante à la corrosion Encombrement ( L x l x h ) mm : 381.8/115/122.5 Entraxe de fixation : 76.2mm x...

**Référence : 16-3170-PREM**
Prix : **1 769,00 € TTC/KIT**

# EQUIPEMENTS POUR SUZUKI / SANTANA JIMNY 1.5 ESSENCE GJ 2018-

## KIT DE MONTAGE INTEGRE AVEC TREUIL WARN VRX 45-S POUR SUZUKI JIMNY A PARTIR DE 2018

Platine de treuil pour Suzuki Jimny à partir de 2018 Platine livré avec treuil Warn VRX 45-S Caractéristiques techniques du treuil Warn VRX 45-S : Modèle: VRX 45-S Tension: 12V volts Traction: 2,041 kg Train d'engrenage planétaire à 3 étages Frein de maintien de charge Encombrement ( L x l x h ) mm : 380.2/115/120.5 Construction entièrement en métal durable Corde synthétique 15 mètres diam.6.3mm Finition thermolaqué noire résistante à la corrosion Waterproof : IP68 Télécommande...

**Référence : 16-3170-ENTRY**
Prix : **1 436,00 € TTC/KIT**

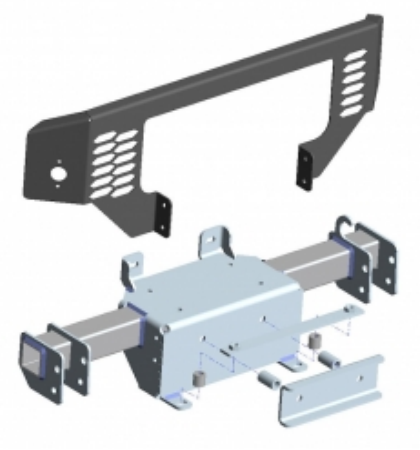

## KIT DE MONTAGE INTEGRE POUR TREUIL POUR SUZUKI JIMNY A PARTIR DE 2018

Platine de treuil pour Suzuki Jimny à partir de 2018 Platine livré sans treuil

**Référence : 16-3170NW**
Prix : **1 081,00 € TTC/KIT**

## KIT DE MONTAGE INTEGRE POUR TREUIL WARN AXON 55-S POUR SUZUKI JIMNY A PARTIR DE 2018

Platine de treuil pour Suzuki Jimny à partir de 2018 Platine livré avec treuil Warn Axon 55-S Caractéristique Techniques du treuil Warn Axon 55-S : Train d'engrenage planétaire à 3 étages Charge de traction : 2495 kg Limiteur de charge intégré Contrôle numérique Construction entièrement en métal durable Configuration compacte conçue pour les espaces restreints Corde synthétique 15 mètres diam.6.3mm Finition thermolaqué noire résistante à la corrosion Encombrement ( L x l x...

**Référence : 16-3170-ULTI**
Prix : **1 899,00 € TTC/KIT**

145 RUE DE L'ÎLE NAPOLÉON
68100 MULHOUSE
TÉL: +33 (0)3 89 61 90 88 / FAX: +33 (0)3 89 61 70 67
**E-MAIL : vpc@equip-RAID.FR**

Magasin ouvert le lundi de 14h à 18h,
du mardi au vendredi de 9H à 12h et de 14h à 18h
et le samedi de 9h à 12h

Prix valables du 01/05/2024 au 31/05/2024
TVA 20% incluse
Document non contractuel (ref : cat_JIMNY1.5ESSENCEGJ2018-_05_2024)
Photos non contractuelles

### KIT DE MONTAGE POUR TREUIL INTEGRE DANS LE PARE-CHOCS D'ORIGINE POUR SUZUKI JIMNY A PARTIR DE 2019

Platine pour le montage d'un treuil dans le pare-chocs d'origine du Suzuki Jimny après 2019. Permet le montage des treuils électriques les plus courant (6000 à 10000 Lbs) en relocalisant le boitier relais. Fixée sur des ancrages existant du châssis, la platine s'intègre parfaitement à la face avant du véhicule. Une fois posée, elle est très discrète. Une découpe du Pare-chocs est nécessaire pour le passage du guide câble ou de l'écubier. Pour treuil Warn M8000, Warn AxonPlatine en acier...

**Référence : KMT027**
Prix : **298,00 € TTC/KIT**

### TRAVERSE DE TREUIL AMOVIBLE POUR SUZUKI JIMNY GJ A PARTIR DE 2019

TRAVERSE DE TREUIL AMOVIBLE POUR SUZUKI JIMNY GJ A PARTIR DE 2019Kit traverse à usage multiple permet de monter un treuil, une lame à neige éco ou une balayeuse éco. Usage privée, non homologué route. Pour usage intensif. Doit être complété avec un carré adaptateur. Livré avec cache.

**Référence : 1-259390**
Prix : **968,00 € TTC/KIT**

# EQUIPEMENT INTÉRIEUR & EXTÉRIEUR

## ATTELAGES & ACCESSOIRES

### ATTELAGES / FAISCEAUX

### ATTELAGE BOULE FIXE POUR SUZUKI JIMNY A PARTIR DE 2018

Nos attelages répondent à toutes les normes européennes. Ils sont homologués selon la directive 94/20/CE du 30 mai 1994 relative aux dispositifs d'attelage mécanique des véhicules à moteur et de leurs remorques ainsi qu'à leur fixation.

**Référence : 2323**
Prix : **239,00 € TTC/PIECE**

## ATTELAGE DEMONTABLE HORIZONTAL POUR SUZUKI JIMNY A PARTIR DE 2018

Nos attelages répondent à toutes les normes européennes. Ils sont homologués selon la directive 94/20/CE du 30 mai 1994 relative aux dispositifs d'attelage mécanique des véhicules à moteur et de leurs remorques ainsi qu'à leur fixation.

**Référence : 2323T36**
Prix : **439,00 € TTC/PIECE**

## FAISCEAU SPECIFIQUE 13 PLOTS POUR SUZUKI JIMNY A PARTIR DE 2018

Faisceau spécifique 13 plots pour SUZUKI JIMNY A PARTIR DE 2018

**Référence : SET1086**
Prix : **165,00 € TTC/PIECE**

## FAISCEAU SPECIFIQUE 7 PLOTS POUR SUZUKI JIMNY A PARTIR DE 2018

Faisceau spécifique 7 plots pour SUZUKI JIMNY A PARTIR DE 2018

**Référence : SET1085**
Prix : **157,20 € TTC/PIECE**

# BARRES DE TOIT ET ACCESSOIRES

## KIT BARRES DE TOIT

# EQUIPEMENTS POUR SUZUKI / SANTANA JIMNY 1.5 ESSENCE GJ 2018-

## KIT 2 BARRES DE TOIT HEAVY DUTY NOIRES 1375 MM ET PIEDS RHINO RACK POUR SUZUKI JIMNY A PARTIR DE 2018

Kit complet composé de: 2 x barres HEAVY DUTY 1375mm, noires 2 x kit de pied RL110S2 Veuillez noter que SUZUKI approuve une charge sur le toit de 30 kg

**Référence : JB9950**
Prix : **362,00 € TTC/KIT**

## KIT 2 BARRES DE TOIT VORTEX NOIRES 1375 MM ET PIEDS RHINO RACK POUR SUZUKI JIMNY A PARTIR DE 2018

Kit complet composé de:2 x barres Vortex 1375mm, noires 2 x kit de pied RL110S22 x VA-FK1

**Référence : JB9910**
Prix : **366,00 € TTC/KIT**

## KIT DE BARRES DE TOIT POUR UNE SUZUKI JIMNY (2018 - JUSQU'à PRéSENT) - DE FRONT RUNNER

Un kit de barres de toit montées sur gouttière, utilisées pour transporter du matériel sur le toit de votre véhicule lorsque vous n'avez pas besoin d'une galerie de toit Front Runner complète. Cette solution à profil bas et à encombrement réduit comprend 4 pieds de montage pour gouttière de 130 mm, 2 barres de toit de 1345 mm, 1 déflecteur de vent de 10 mm pour barre de toit et des instructions de montage - tous les éléments nécessaires pour monter les barres de toit Front Runner sur un véhicule...

***Informations Techniques :***

*KRSJ007 - Kit de barres de toit pour Suzuki Jimny (2018 - jusqu'à présent) - par Front RunnerComposé de :2 x LASS102 - No 2 Pied 130mm (Paire) - par Front Runner1 x LBSK015 - Paire de barres de toit 1345mm(L) - par Front Runner1 x WDLB001 - Déflecteur de vent pour barre de toit / 10mm - par Front RunnerMatériaux utilisés :Aluminium T6 revêtu de poudre époxy noireAcier inoxydable 3CR12Poids installé approximatif : 7 kg (16lbs)Les rainures en T situées en haut et en bas des lattes peuvent recevoir...*

**Référence : KRSJ007**
Prix : **341,85 € TTC/PIECE**

## PIEDS

145 RUE DE L'ÎLE NAPOLÉON
68100 MULHOUSE
TÉL: +33 (0)3 89 61 90 88 / FAX: +33 (0)3 89 61 70 67
**E-MAIL : vpc@equip-RAID.FR**

Magasin ouvert le lundi de 14h à 18h,
du mardi au vendredi de 9H à 12h et de 14h à 18h
et le samedi de 9h à 12h

Prix valables du 01/05/2024 au 31/05/2024
TVA 20% incluse
Document non contractuel (ref : cat_JIMNY1.5ESSENCEGJ2018-_05_2024)
Photos non contractuelles

### PIEDS DE FIXATION 110MM POUR BARRES DE TOIT RHINO RACK - 2 PIEDS -

le kit de fixation contient une paire de pieds permettant d'installer une barre de toit rhino rack (vendu séparément) poids transportable : 50kg (pour 1 barre) hauteur des pieds : 110 mm fixation dans les gouttières

**Référence : RL110S2**
Prix : **96,00 € TTC/KIT**

## DÉNEIGEMENT & LAMES À NEIGE

### KIT DE MONTAGE & ACCESSOIRES DÉNEIGEMENT

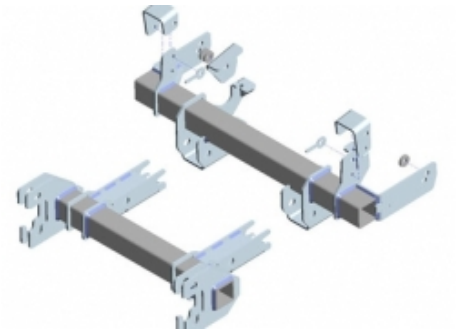

### KIT DE MONTAGE LAME A NEIGE SNOWAY POUR SUZUKI JIMNY A PARTIR DE 2018

Ce kit de montage vous permet d'installer rapidement une lame à neige hydraulique SNOWAY sur votre véhicule.

**Référence : 5-294**
Prix : **441,00 € TTC/KIT**

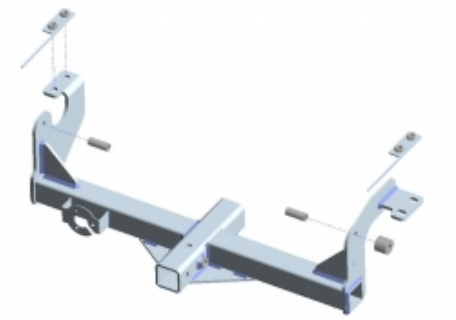

### KIT DE TRAVERSE CARRE US POUR MONTAGE TREUIL ET AMOVIBLE DISTRIBUTEUR A SEL POUR SUZUKI JIIMNY A PARTIR DE 2018

KIT DE TRAVERSE CARRE US POUR MONTAGE TREUIL ET AMOVIBLE DISTRIBUTEUR A SEL POUR SUZUKI JIIMNY A PARTIR DE 2018 (SANS AHK) 1 traverse de montage avec carré adaptateur

**Référence : 5-99100228**
Prix : **321,00 € TTC/PIECE**

## GALERIES DE TOIT & ACCESSOIRES

### ACCESSOIRES DE GALERIE DE TOIT

145 RUE DE L'ÎLE NAPOLÉON
68100 MULHOUSE
TÉL: +33 (0)3 89 61 90 88 / FAX: +33 (0)3 89 61 70 67
**E-MAIL : vpc@equip-RAID.FR**

Magasin ouvert le lundi de 14h à 18h,
du mardi au vendredi de 9H à 12h et de 14h à 18h
et le samedi de 9h à 12h

Prix valables du 01/05/2024 au 31/05/2024
TVA 20% incluse
Document non contractuel (ref : cat_JIMNY1.5ESSENCEGJ2018-_05_2024)
Photos non contractuelles

# EQUIPEMENTS POUR SUZUKI / SANTANA JIMNY 1.5 ESSENCE GJ 2018-

## DEFLECTEUR DE VENT UNIVERSEL POUR GALERIE DE TOIT ARB BASE RACK

Il n'y aura plus de crainte de bruit supplémentaire dans la cabine lors de l'installation d'une galerie de toit. Les ingénieurs d'ARB ont formé un déflecteur de vent à monter sous la face inférieure, garantissant une expérience de conduite silencieuse et agréable. Caractéristiques : En aluminium formé sous pression de 1,6 mm Résistant et aide à réduire le bruit Revêtement en époxy durable Spécifique au véhicule Fentes prédécoupées pour faciliter le montage de la barre lumineuse de...

**Référence : 17900090**
Prix : **154,44 € TTC/PIECE**

## ÉCHELLE ARRIERE POUR SUZUKI JIMNY A PARTIR DE 2018 - DE FRONT RUNNER

Votre Suzuki Jimny n'est peut-être pas le véhicule tout-terrain le plus haut, mais l'accès à l'équipement sur votre galerie de toit Front Runner peut toujours être difficile. Cette échelle à quatre marches facilite l'accès au toit de votre Jimny. Elle est équipée de poignées en caoutchouc sur les marches du haut et du bas, elle est construite pour résister au tout-terrain et se boulonne directement sur la porte battante arrière de votre Jimny sans aucun perçage.

***Informations Techniques :***

*Composé de :1 x ÉchelleMatériel d'installationInstructions de montageMatériaux utilisés :Acier et aluminium recouverts de poudre noireDimensions du produit :152mm (5.9") L x 187mm (7.2") l x 977mm (38.4") HPoids :4,8 kg (9lbs)*

**Référence : LASJ003**
Prix : **170,42 € TTC/PIECE**

KIT GALERIE DE TOIT

145 RUE DE L'ÎLE NAPOLÉON
68100 MULHOUSE
TÉL: +33 (0)3 89 61 90 88 / FAX: +33 (0)3 89 61 70 67
**E-MAIL : vpc@equip-RAID.FR**

Magasin ouvert le lundi de 14h à 18h,
du mardi au vendredi de 9H à 12h et de 14h à 18h
et le samedi de 9h à 12h

Prix valables du 01/05/2024 au 31/05/2024
TVA 20% incluse
Document non contractuel (ref : cat_JIMNY1.5ESSENCEGJ2018-_05_2024)
Photos non contractuelles

## KIT DE GALERIE DE TOIT SLIMLINE II 1560X1345MM POUR LE SUZUKI JIMNY (2018-JUSQU'A PRESENT) - DE FRONT RUNNER

La galerie Slimline II pour toute la longueur du toit de1560mm/61.4'' contient le plateau Slimline II et un déflecteur de vent ainsi que 6pieds de gouttière pour monter le plateau Slimline II sur votre Suzuki Jimny 2018+.S'installe facilement et aucun forage n'est nécessaire.

***Informations Techniques :***

*KRSJ003T - Kit de galerie Slimline II pour le Suzuki Jimny (2018-jusqu'à présent) - de Front RunnerComposé de :3x LASS102 - No 2 Pied 130mm (Paire)1x LASS121 - Ensemble de soudures à pinces Suzuki Jimny1x RRSTG08 - Plateau SLII - 1345mm(l)X1560mm(L)1x WDST009 - Paire de déflecteurs de vent 20mm de large / 1345mm(l)Matériaux utilisés :Aluminium T6 revêtu de poudre époxy noireAcier à haute résistancePoids approximatif installé :28.778kg (63.44lbs)La rainure en T sur le haut et sur le bas du...*

**Référence : KRSJ003T**
Prix : **1 249,41 € TTC/PIECE**

## KIT DE GALERIE DE TOIT SLIMLINE II 1560X1345MM POUR LE SUZUKI JIMNY (2018-JUSQU'A PRESENT) PIED HAUT - DE FRONT RUNNER

Le kit de galerie Slimline II pour toute la longueur du toit de 1560mm/61.4'' pour le Suzuki Jimny 2018+ contient le plateau Slimline II, un déflecteur de vent et 6 pièces de montage sur gouttières pour monter le plateau sur votre véhicule. Ce kit haut permet d'avoir de la place pour monter une table de camping de Front Runner ou d'autres accessoires en dessous de la galerie. La galerie s'installe facilement sans devoir forer.

***Informations Techniques :***

*KRSJ005T - Kit de galerie Slimline II pour le Suzuki Jimny (2018-jusqu'à présent) / Haut - de Front RunnerComposé de :3 x LASS103 - Pied n° 3 155 mm (paire)1x LASS121 - Ensemble de soudures à pinces Suzuki Jimny1 x RRSTG08 - Plateau Slimline II - 1345mm (l) x 1560 mm (L)Matériaux utilisés :Aluminium T6 en époxy noirAcier à haute résistancePoids approximatif d'installation :28.098kg (61.95lbs)La rainure en T sur le haut et sur le bas du plateau de la barre transversale convient pour un boulon de...*

**Référence : KRSJ005T**
Prix : **1 239,33 € TTC/PIECE**

## KIT GALERIE DE TOIT ARB BASE RACK 1255MM x 1285MM POUR SUZUKI JIMNY A PARTIR DE 2019 (INCLUS PIEDS ET DEFLECTEUR DE VENT)

L'ARB Base Rack est le dernier né dans l'évolution de la galerie de toit. Ultra élégant, bénéficiant d'une facilité de montage et d'un design léger, la galerie ARB BASE Rack intègre un système de fixation des accessoires à queue d'aronde unique qui rend la fixation et le retrait des accessoires plus simple, plus rapide et plus sûr. Caractéristiques principales: Fabriqué en aluminium extrudé, disposant d'un renfort interne rigide finition epoxy noir Structure entièrement soudée (à...

***Informations Techniques :***

*Taille :1255 mm x 1285 mm Matière : Aluminium Capacité de charge : 100kg*

**Référence : JT7001**
Prix : **1 251,44 € TTC/KIT**

## KIT GALERIE DE TOIT ARB BASE RACK 1545MM x 1285MM POUR SUZUKI JIMNY A PARTIR DE 2019 (INCLUS PIEDS ET DEFLECTEUR DE VENT)

L'ARB Base Rack est le dernier né dans l'évolution de la galerie de toit. Ultra élégant, bénéficiant d'une facilité de montage et d'un design léger, la galerie ARB BASE Rack intègre un système de fixation des accessoires à queue d'aronde unique qui rend la fixation et le retrait des accessoires plus simple, plus rapide et plus sûr. Caractéristiques principales: Fabriqué en aluminium extrudé, disposant d'un renfort interne rigide finition epoxy noir Structure entièrement soudée (à...

***Informations Techniques :***

*Taille :1545 mm x 1285 mm Matière : Aluminium Capacité de charge : 150kg*

**Référence : JT7002**
Prix : **1 366,44 € TTC/KIT**

## KIT GALERIE DE TOIT FRONT RUNNER SLIMLINE II 1156 X 1345 MM (PIEDS 130 MM) POUR SUZUKI JIMNY A PARTIR DE 2018

Caractéristiques : Finition peinture epoxy Dimensions: Longueur 1345mm largeur X 1156 mm longueur Livré avec notice de montage,galerie Slimline II,pieds et visserie. LA GALERIE SLIMLINE II EST RÉSISTANTE: Contrairement à la plupart des galeries, la Slimline II a été conçue et construite spécifiquement pour une utilisation hors route. Construit avec l' aluminium de haute densité, la FrontRunner Slimline II peut résister aux vibrations de toute aventure hors route. Les ...

***Informations Techniques :***

*Contient : 2 x LASS102 – Pied n° 2 130 mm (paire) Front Runner 1 x RRSTG06 - Plateau Slimline II - 1345mmlargeur X 1156 mm longueur Front Runner 1 x WDST006 – Déflecteur de vent 45mmlargeur / 1345 mm Front Runner*

**Référence : KRSJ006T**
Prix : **987,23 € TTC/KIT**

## KIT GALERIE DE TOIT SLIMLINE II POUR SUZUKI JIMNY 5 PORTES (2023-) SLIMLINE II ROOF RACK KIT / TALL

Ce kit de barres de toit Slimline II de 1964 mm de long pour la Suzuki Jimny 5 Door contient le plateau Slimline II et le déflecteur d'air, ainsi que 8 pieds de montage en gouttière pour fixer le plateau au véhicule. Ce kit plus haut dispose d'un espace pour monter les tables Front Runner ou d'autres accessoires compatibles sous la galerie. Il s'installe facilement sans aucun perçage. Tous les kits de racks Front Runner contiennent des instructions d'installation ainsi que tous les...

***Informations Techniques :***

*KRSJ008T - Suzuki Jimny 5 Door (2023-Current) Slimline II Roof Rack Kit / Tall Composé de : 1x LASS027 - Entretoise de jambe 6mm (paire) 4x LASS103 - No 3 Leg 155mm (Paire) 2x LASS121 - Bande de soudure universelle / 6 pièces 1x RRSTG10 - Plateau SLII - 1345mm(L)X1964mm(L) Matériau utilisé : Aluminium T6 revêtu de poudre époxy noire Acier à haute résistance Poids approximatif installé : 38.14kg (84.08lbs) Les rainures en T situées en haut et en bas des lattes du plateau du...*

**Référence : KRSJ008T**
Prix : **1 562,02 € TTC/PIECE**

# EQUIPEMENTS POUR SUZUKI / SANTANA JIMNY 1.5 ESSENCE GJ 2018-

## KIT GALERIE RHINO RACK PIONEER NG 1528 X 1376 MM AVEC PIEDS POUR SUZUKI JIMNY A PARTIR DE 2018

Kit complet composé de: 1 x plateforme Pioneer NG 2x adaptateurs VA-FK1 2 x kit de pied RL110S2

**Référence : JT9900**
Prix : **1 139,00 € TTC/KIT**

## KIT GALERIE RHINO RACK PIONEER NG 1928 X 1376 MM AVEC PIEDS POUR SUZUKI JIMNY A PARTIR DE 2018

Kit complet composé de: 1 x plateforme Pioneer NG 1928 x 1376 mm 3 x kit de pied RL110S2 3 x adaptateur VA-FK1

**Référence : JT9901**
Prix : **1 352,00 € TTC/KIT**

## KIT GALERIE SLIMLINE II POUR SUZUKI JIMNY 5 DOOR (2018-CURRENT)

Save loads of interior space in your 5-door Suzuki Jimny with this full-length Slimline II Roof Rack Kit. There are over 55 camping, overland and sports gear accessories for this rack, so no adventure is off the table. It will transform your Jimny into the ultimate roof rack gear carrier.

***Informations Techniques :***

*KRSJ007T -Suzuki Jimny 5 Door (2018-Current) Slimline II Roof Rack Consisting of: 4x LASS102 - No 2 Leg 130mm (Pair)2x LASS121 - Universal Pinch Weld Strip / 6 Piece1x RRSTG10 - SLII Tray - 1345mm(W)X1964mm(L)1x WDST009 - Wind Deflector 20mm Lip Wide Pair / 1345mm(W)Material Used:Black epoxy powder - coated T6 aluminiumHigh strength steelApproximate Installed Weight: 38.37kg (84.59lbs) The t-slots on the tops and bottoms of the rack tray slats and edge profiles accommodate standard 8mm bolts.To...*

**Référence : KRSJ007T**
Prix : **1 547,90 € TTC/PIECE**

# EQUIPEMENTS POUR SUZUKI / SANTANA JIMNY 1.5 ESSENCE GJ 2018-

## RHINO RACK PIONEER LT GALERIE DE TOIT BACKBONE, POUR SUZUKI JIMNY 2018+ (1339MM x 1453MM)

Le kit Suzuki Overland est un système de barres de toit léger mais solide pour votre SUV. Doté d'une plate-forme Pioneer LT qui minimise la hauteur et le poids supplémentaires du véhicule, tout en étant suffisamment robuste pour résister aux aventures les plus exigeantes. En combinaison avec l'ossature adaptée au bricolage pour le montage sur les gouttières, l'ensemble du système est prêt à l'emploi après seulement environ 45 minutes d'installation. Ensemble complet comprenant...

***Informations Techniques :***

*Largeur : 1339mm Longueur : 1453mm Garantie 5 ans Poids (net) 19,5 Kg Convient aux véhicules suivants: SUZUKI GJ 2018+*

**Référence : ROLS1**
Prix : **1 408,00 € TTC/KIT**

## PIEDS

## KIT DE 4 PIEDS DE FIXATION SUR GOUTTIÈRE DE TOIT POUR GALERIE ARB

Les kits pieds pour montage sur gouttière des galeries ARB BASE Rack sont basés sur les kits de montage des galeries de toit traditionnelles ARB, mais possèdent désormais une finition noire texturée et des plaques de soutien pour s'adapter à l'extrusion de la galerie ARB Base Rack. Des patins en acier avec des manchons en plastique sont inclus pour répartir le chargement sur la gouttière du toit des véhicules. Des pieds de fixation s'adaptant à la plupart des véhicules à toit bas ont été ...

***Informations Techniques :***

*Kit pieds compatibles avec les véhicules suivants : Suzuki Jimny MY19 Jeep Cherokee XJ Landrover Range Rover Classic (2 & 5 portes) Toyota 80 Series Toyota 60 Series (sauf toit rehaussé) Toyota 90 (3 et 5 portes) Nissan Y60 et Y61 (3 et 5 portes)*

**Référence : 17900020**
Prix : **374,00 € TTC/KIT**

## PIEDS DE FIXATION 110MM POUR BARRES DE TOIT RHINO RACK - 2 PIEDS -

le kit de fixation contient une paire de pieds permettant d'installer une barre de toit rhino rack (vendu séparément) poids transportable : 50kg (pour 1 barre) hauteur des pieds : 110 mm fixation dans les gouttières

**Référence : RL110S2**
Prix : **96,00 € TTC/KIT**

145 RUE DE L'ÎLE NAPOLÉON
68100 MULHOUSE
TÉL: +33 (0)3 89 61 90 88 / FAX: +33 (0)3 89 61 70 67
**E-MAIL : vpc@equip-RAID.FR**

Magasin ouvert le lundi de 14h à 18h,
du mardi au vendredi de 9H à 12h et de 14h à 18h
et le samedi de 9h à 12h

Prix valables du 01/05/2024 au 31/05/2024
TVA 20% incluse
Document non contractuel (ref : cat_JIMNY1.5ESSENCEGJ2018-_05_2024)
Photos non contractuelles

## MARCHEPIED

### MARCHE PIEDS INOX 50 MM DE DIAMETRE POUR SUZUKI JIMNY A PARTIR DE 2018

MARCHE-PIEDS INOX (La paire) - Ø 50 mm - Réglable en largeur - Montage sans perçage A partir de 2018 Couleur Inox

**Référence : P445IX**
Prix : **692,00 € TTC/PAIRE**

### MARCHE PIEDS INOX OVALE DESIGN POUR SUZUKI JIMNY A PARTIR DE 2018

MARCHE-PIEDS OVALE INOX (La paire) - Plaque antidérapante - Néoprène/Aluminium brossé - Embouts Inox - Montage sans perçage Couleur Inox

**Référence : DSP445**
Prix : **787,00 € TTC/PAIRE**

### MARCHE PIEDS INOX TUBE 76 MM DE DIAMETRE POUR SUZUKI JIMNY A PARTIR DE 2018

TUBES MARCHE PIEDS INOX Ø 76 SUZUKI JIMNY 2018+ Tubes marche pieds inox - Ø 76- Repose pieds ABS noir – (la paire) A partir de 2018 Couleur Inox

**Référence : GP445IX**
Prix : **787,00 € TTC/PIECE**

### MARCHE PIEDS INOX TUBE OVALE 76 MM POUR SUZUKI JIMNY A PARTIR DE 2018

Marche pieds inox Tube ovale diamètre 76 mm

**Référence : GPO445IX**
Prix : **787,00 € TTC/PIECE**

# EQUIPEMENTS POUR SUZUKI / SANTANA JIMNY 1.5 ESSENCE GJ 2018-

## MARCHE PIEDS THERMOLAQUÉ NOIR 50 MM DE DIAMETRE POUR SUZUKI JIMNY A PARTIR DE 2018

MARCHE-PIEDSTHERMOLAQUÉ NOIR (La paire) - Ø 50 mm - Réglable en largeur - Montage sans perçage A partir de 2018 Couleur Noir

**Référence : P445N**
Prix : **692,00 € TTC/PAIRE**

## MARCHE PIEDS THERMOLAQUÉ NOIR OVALE 76 MM POUR SUZUKI JIMNY A PARTIR DE 2018

TUBES MARCHE PIEDS OVALETHERMOLAQUÉ NOIRØ 76 SUZUKI JIMNY 2018+ (La paire) - Tubes marche pieds ovale thermolaqué noir 76 MM de diamètre - Repose pieds ABS noir

**Référence : GPO445N**
Prix : **787,00 € TTC/PIECE**

## MARCHE PIEDS THERMOLAQUÉ NOIR OVALE DESIGN POUR SUZUKI JIMNY A PARTIR DE 2018

MARCHE-PIEDS OVALETHERMOLAQUÉ NOIR (La paire) - Plaque antidérapante - Embouts thermolaqué noir - Montage sans perçage Couleur noire

**Référence : DSP445N**
Prix : **787,00 € TTC/PAIRE**

## MARCHE PIEDS THERMOLAQUÉ NOIR TUBE 76 MM DE DIAMETRE POUR SUZUKI JIMNY A PARTIR DE 2018

TUBES MARCHE PIEDSTHERMOLAQUÉ NOIRØ 76 SUZUKI JIMNY 2018+ Tubes marche pieds thermolaqué noir - Ø 76 - Repose pieds ABS noir - La paire A partir de 2018 Couleur noir

**Référence : GP445N**
Prix : **787,00 € TTC/PIECE**

# PROTECTIONS DE COFFRE / DE SOL

# EQUIPEMENTS POUR SUZUKI / SANTANA JIMNY 1.5 ESSENCE GJ 2018-

## BAC DE COFFRE CARBOX POUR SUZUKI JIMNY 2 PLACES A PARTIR DE 2021

La protection de coffre adaptée à chaque véhicule et à chaque usage. Le tapis anti-glisse qui est «clipsé» à l'arrière du bac est fourni gratuitement avec le bac. Carbox spécifique pour le nouveau Suzuki Jimny commercialisé actuellement en France c'est-à-dire la version sans sièges arrières et avec un plancher plat Le bac Carbox : se pose en un instant se lave d'un coup de jet protège efficacement votre coffre Souple et solide : thermoformé dans un plastique mi-souple, le bac coffre...

**Référence : TS10-7849**
Prix : **400,80 € TTC/PIECE**

## BAC DE COFFRE SARB POUR SUZUKI JIMNY A PARTIR DE 2018

La protection de coffre adaptée à chaque véhicule et à chaque usage. Le bac Carbox : se pose en un instant se lave d'un coup de jet protège efficacement votre coffre Souple et solide : thermoformé dans un plastique mi-souple, le bac coffre est également renforcé par des nervures. Sa résistance aux frottements, contacts, chocs est remarquable. Ses formes épousent parfaitement les contours de votre coffre, occupant ainsi toute la place disponible, parfaitement calé. Facile à poser :...

**Référence : TS10-7846**
Prix : **379,20 € TTC/PIECE**

## BAC DE COFFRE SARB POUR SUZUKI JIMNY A PARTIR DE 2018

La protection de coffre adaptée à chaque véhicule et à chaque usage. Le bac Carbox : se pose en un instant se lave d'un coup de jet protège efficacement votre coffre Souple et solide : thermoformé dans un plastique mi-souple, le bac coffre est également renforcé par des nervures. Sa résistance aux frottements, contacts, chocs est remarquable. Ses formes épousent parfaitement les contours de votre coffre, occupant ainsi toute la place disponible, parfaitement calé. Facile à poser :...

**Référence : TS10-7846V**
Prix : **372,00 € TTC/PIECE**

145 RUE DE L'ÎLE NAPOLÉON
68100 MULHOUSE
TÉL: +33 (0)3 89 61 90 88 / FAX: +33 (0)3 89 61 70 67
**E-MAIL : vpc@equip-RAID.FR**

Magasin ouvert le lundi de 14h à 18h,
du mardi au vendredi de 9H à 12h et de 14h à 18h
et le samedi de 9h à 12h

Prix valables du 01/05/2024 au 31/05/2024
TVA 20% incluse
Document non contractuel (ref : cat_JIMNY1.5ESSENCEGJ2018-_05_2024)
Photos non contractuelles

# EQUIPEMENTS POUR SUZUKI / SANTANA JIMNY 1.5 ESSENCE GJ 2018-

## BAC DE COFFRE SARR POUR SUZUKI JIMNY A PARTIR DE 2018-2020

La protection de coffre adaptée à chaque véhicule et à chaque usage. Le bac Carbox : se pose en un instant se lave d'un coup de jet protège efficacement votre coffre Souple et solide : thermoformé dans un plastique mi-souple, le bac coffre est également renforcé par des nervures. Sa résistance aux frottements, contacts, chocs est remarquable. Ses formes épousent parfaitement les contours de votre coffre, occupant ainsi toute la place disponible, parfaitement calé. Facile à poser :...

**Référence : TS10-7848**
Prix : **156,00 € TTC/PIECE**

## BAC DE COFFRE SARS POUR SUZUKI JIMNY A PARTIR DE 2018-2020

La protection de coffre adaptée à chaque véhicule et à chaque usage. Le bac Carbox : se pose en un instant se lave d'un coup de jet protège efficacement votre coffre Souple et solide : thermoformé dans un plastique mi-souple, le bac coffre est également renforcé par des nervures. Sa résistance aux frottements, contacts, chocs est remarquable. Ses formes épousent parfaitement les contours de votre coffre, occupant ainsi toute la place disponible, parfaitement calé. Facile à poser :...

**Référence : TS10-7847V**
Prix : **372,00 € TTC/PIECE**

## BAC DE COFFRE SARS POUR SUZUKI JIMNY DE 2018-2020

La protection de coffre adaptée à chaque véhicule et à chaque usage. Le bac Carbox : se pose en un instant se lave d'un coup de jet protège efficacement votre coffre Souple et solide : thermoformé dans un plastique mi-souple, le bac coffre est également renforcé par des nervures. Sa résistance aux frottements, contacts, chocs est remarquable. Ses formes épousent parfaitement les contours de votre coffre, occupant ainsi toute la place disponible, parfaitement calé. Facile à poser :...

**Référence : TS10-7847**
Prix : **379,20 € TTC/PIECE**

145 RUE DE L'ÎLE NAPOLÉON
68100 MULHOUSE
TÉL: +33 (0)3 89 61 90 88 / FAX: +33 (0)3 89 61 70 67
**E-MAIL : vpc@equip-RAID.FR**

Magasin ouvert le lundi de 14h à 18h,
du mardi au vendredi de 9H à 12h et de 14h à 18h
et le samedi de 9h à 12h

Prix valables du 01/05/2024 au 31/05/2024
TVA 20% incluse
Document non contractuel (ref : cat_JIMNY1.5ESSENCEGJ2018-_05_2024)
Photos non contractuelles

### TAPIS DE SOL AVANT DROIT POUR SUZUKI JIMNY A PARTIR DE 2018

Les tapis de sol Carbox permettent de protéger la moquette de votre véhicule Le tapis de sol Carbox : se pose en un instant se lave d'un coup de jet protège efficacement votre sol Souple et solide : thermoformé dans un plastique mi-souple, le tapis de sol est également renforcé par des nervures. Sa résistance aux frottements, contacts, chocs est remarquable. Ses formes épousent parfaitement les contours de votre sol, occupant ainsi toute la place disponible,...

**Référence : TS41-7846**
Prix : **52,20 € TTC/PIECE**

### TAPIS DE SOL AVANT GAUCHE ET DROIT POUR SUZUKI JIMNY A PARTIR DE 2018

Les tapis de sol Carbox permettent de protéger la moquette de votre véhicule Le tapis de sol Carbox : se pose en un instant se lave d'un coup de jet protège efficacement votre sol Souple et solide : thermoformé dans un plastique mi-souple, le tapis de sol est également renforcé par des nervures. Sa résistance aux frottements, contacts, chocs est remarquable. Ses formes épousent parfaitement les contours de votre sol, occupant ainsi toute la place ...

**Référence : TS72-7846**
Prix : **104,40 € TTC/PIECE**

## SIÈGES & VOLANTS

## ACCESSOIRES MONTAGE SIÈGES

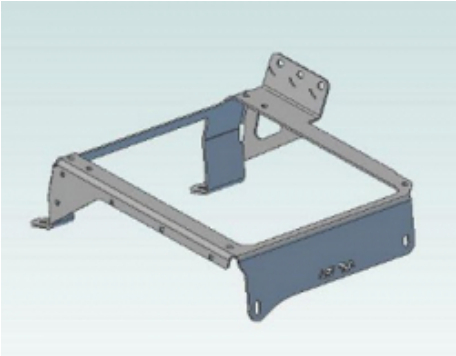

### KIT DE MONTAGE N4 POUR SIEGE RECARO DROIT POUR SUZUKI JMINY A PARTIR DE 2018

Afin de pouvoir installer facilement les sièges RECARO, Equip-raid vous propose plusieurs embases de montage. Ces ferrures se fixent sur les ancrages d'origine de votre véhicule. Embase de montage est prévue pour recevoir la boucle de ceinture de sécurité. Un déflecteur peut être démonté, modifié en fonction des besoins (rangement, contacteur électrique ...) les glissières sont en option. Livrée complète avec visserie, notice, déflecteur. Pour les sièges suivants : Sportster...

**Référence : REKIT018D**
Prix : **166,00 € TTC/PIECE**

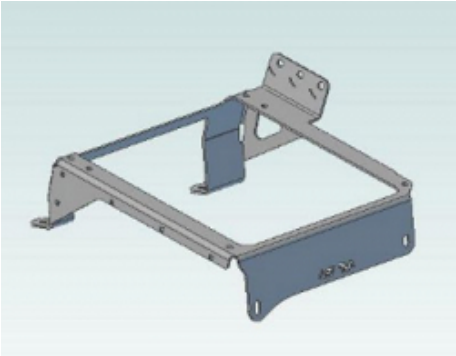

### KIT DE MONTAGE N4 POUR SIEGE RECARO GAUCHE POUR SUZUKI JMINY A PARTIR DE 2018

Afin de pouvoir installer facilement les sièges RECARO, Equip-raid vous propose plusieurs embases de montage. Ces ferrures se fixent sur les ancrages d'origine de votre véhicule. Embase de montage est prévue pour recevoir la boucle de ceinture de sécurité. Un déflecteur peut être démonté, modifié en fonction des besoins (rangement, contacteur électrique ...) les glissières sont en option. Livrée complète avec visserie, notice, déflecteur. Pour les sièges suivants : Sportster...

**Référence : REKIT018G**
Prix : **166,00 € TTC/PIECE**

## TIROIRS & COFFRES DE RANGEMENT

### ETAGERE INTERIEURE EN ALUMINIUM ALU-CAB POUR SUZUKI JIMNY

Optimisez l'espace de votre Suzuki Jimny et élevez votre capacité de stockage à un niveau supérieur grâce à notre support de chargement en cabine. Dotée d'une structure légère et d'un panneau Molle intégré, cette solution de rangement exceptionnelle a été conçue pour maximiser l'espace intérieur de votre véhicule, vous préparant ainsi à chaque voyage. Stockage Intérieur Inégalé : Libérez le potentiel caché de l'intérieur de votre Jimny. Notre support de chargement intérieur de précision offre...

***Informations Techniques :***

*Dimensions : 1000 x 400 x 90 mm Capacité de charge : 15 kg*

**Référence : AC-A-JIM-ICCR**
Prix : **459,00 € TTC/PIECE**

### KIT DE MONTAGE POUR JERRICAN ALU-CAB SUR SUZUKI JIMNY

Notre ensemble de fixation pour jerrican représente la solution idéale pour toutes vos exigences de stockage d'eau et de carburant. Fabriqué avec une précision exceptionnelle et conçu pour s'adapter à la robustesse polyvalente de votre Suzuki Jimny, cet ensemble constitue l'ajout essentiel à votre équipement tout-terrain. L'ensemble de fixation pour jerrican peut accommoder : 2 bidons Pioneer de 5 L OU 1 bidon Pioneer de 10 L Chaque support de l'ensemble de fixation pour jerrican est...

**Référence : AC-A-JIM-JCH-MNT**
Prix : **89,00 € TTC/KIT**

## KIT INSTALLATION ET FINITIONS POUR TIROIR ARB RDRF790 POUR SUZUKI JIMNY APRES 2018

Le kit d'installation pour Suzuki Jimny apres 2018 assure de belles transitions entre le tirroir et la carroserie et un niveau uniforme sur toute la surface du coffre. Cela complète l'apparence visuelle globale du tiroir.

**Référence : SJFKIK18**
Prix : **246,00 € TTC/KIT**

## PANNEAU PORTE ACCESSOIRES POUR VITRE ARRIERE DE SUZUKI JIMNY GEN 4 (2018 -)

Améliorez votre Suzuki Jimny de quatrième génération avec le panneau polyvalent de la vitre arrière, conçu pour offrir un espace de rangement supplémentaire et des options de configuration personnalisables. Équipé de deux sangles longues et de deux sangles courtes réglables, il permet de fixer en toute sécurité des fournitures et du matériel supplémentaires. De plus, il s'intègre parfaitement à l'étagère de rangement interne du Suzuki Jimny, offrant des solutions de chargement maximales pour...

***Informations Techniques :***

*Composé de :1 x Panneau Molle2 x Supports de montage2 x Sangles courtes pour le panneau Molle2 x Sangles longues pour le panneau MolleInstructions de montageInstructions de montageMatériaux utilisés :Acier à haute résistance revêtu de poudre noireDimensions du produit :Dimensions du panneau Molle :630 mm (24,8") l x 3 mm (0,1") P x 450 mm (17,7") HDimensions du produit avec support de poignée :556 mm (21,9") H x 630 mm (24,8") l x 65 mm (") PDimensions du produit avec support de montage...*

**Référence : VACC121**
Prix : **166,39 € TTC/PIECE**

## PLAQUE DE RANGEMENT INTERIEURE DROITE ALU-CAB POUR SUZUKI JIMNY

Inclus dans le Pack : Plaques Molle Intérieures droite pour Suzuki Jimny 4x4 (Voir plus d'informations ci-dessous) Description : Offrez à vos aventures tout-terrain une mise à niveau avec nos Plaques Molle Intérieures, spécialement conçues pour améliorer la fonctionnalité de l'intérieur de votre Suzuki Jimny 4x4. Que vous soyez un explorateur intrépide, un passionné tactique ou que vous recherchiez simplement un intérieur de véhicule plus organisé, nos Plaques Molle sont une excellente...

***Informations Techniques :***

*Charge supportée par la plaque : 25 Kg Matériau : Aluminium noir revêtu de poudre*

**Référence : AC-A-JIM-MP-IN-RHS**
Prix : **149,00 € TTC/PIECE**

# EQUIPEMENTS POUR SUZUKI / SANTANA JIMNY 1.5 ESSENCE GJ 2018-

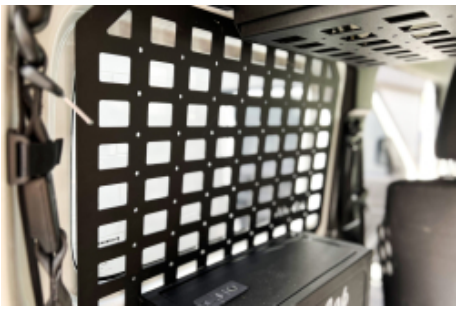

## PLAQUE DE RANGEMENT INTERIEURE GAUCHE ALU-CAB POUR SUZUKI JIMNY

Inclus dans le Pack : Plaques Molle Intérieures gauche pour Suzuki Jimny 4x4 (Voir plus d'informations ci-dessous) Description : Offrez à vos aventures tout-terrain une mise à niveau avec nos Plaques Molle Intérieures, spécialement conçues pour améliorer la fonctionnalité de l'intérieur de votre Suzuki Jimny 4x4. Que vous soyez un explorateur intrépide, un passionné tactique ou que vous recherchiez simplement un intérieur de véhicule plus organisé, nos Plaques Molle sont une excellente...

***Informations Techniques :***

*Charge supportée par la plaque : 25 Kg Matériau : Aluminium noir revêtu de poudre*

**Référence : AC-A-JIM-MP-IN-LHS**
Prix : **149,00 € TTC/PIECE**

## PLAQUE EXTERIEURE ALU-CAB POUR SUZUKI JIMNI

Inclus dans le Pack : Plaque Extérieure pour Suzuki Jimny (Voir plus d'informations ci-dessous) Description : Conçue spécialement pour vous : Votre aventure, vos règles. La nature personnalisable du système Molle vous permet d'organiser votre équipement avec précision, garantissant que chaque centimètre d'espace soit optimisé selon vos préférences. Adaptez-vous à n'importe quelle situation, que ce soit pour un week-end de camping ou une expédition prolongée vers l'inconnu. L'union de la...

***Informations Techniques :***

*Dimension : 650 x 545.34 Charge supportée par la plaque : 25 Kg*

**Référence : AC-A-JIM-MP-EX**
Prix : **299,00 € TTC/PIECE**

## PLATEFORME DE BASE POUR SUZUKI JIMNY A PARTIR DE 2018

Ce plateforme de base en contreplaquée stratifiée de 12 mm est profilé selon les contours de la zone de coffre du Suzuki Jimny (2018+).

***Informations Techniques :***

*Composé de :2 x plateaux de base (1 côté gauche et 1 côté droit)3 x Supports de montageMatériel d'installationInstructions de montageMatériaux utilisés :Acier peint par poudrage noirContreplaqué laminé 12mmTapis en nylonDimensions du produit :830mm (32,7") L x 920mm (36,2") L x 110mm (4,3") HPoids :7.9kg (17.4lbs)Capacité de charge : 250kg (551.2)*

**Référence : SSDS121**
Prix : **311,60 € TTC/PIECE**

145 RUE DE L'ÎLE NAPOLÉON
68100 MULHOUSE
TÉL: +33 (0)3 89 61 90 88 / FAX: +33 (0)3 89 61 70 67
**E-MAIL : vpc@equip-RAID.FR**

Magasin ouvert le lundi de 14h à 18h,
du mardi au vendredi de 9H à 12h et de 14h à 18h
et le samedi de 9h à 12h

Prix valables du 01/05/2024 au 31/05/2024
TVA 20% incluse
Document non contractuel (ref : cat_JIMNY1.5ESSENCEGJ2018-_05_2024)
Photos non contractuelles

# EQUIPEMENTS POUR SUZUKI / SANTANA JIMNY 1.5 ESSENCE GJ 2018-

## TABLETTE DE PORTE ARRIERE N4 (VERSION SANS OUVERTURE DEPUIS L'INTERIEUR) POUR SUZUKI GJ A PARTIR DE 2019

Pour Suzuki Jimny n'ayant pas la possibilité d'ouvrir la porte arrièredepuis l'intérieur de l'habitacle (versions 2 places d'origine) Tablette en aluminium de 2mm d'épaisseur Epouse la forme de la moulure de la porte Nécessite le perçage du panneau de porte arrière Livrée avec kit de montage et visserie

**Référence : BLDP211**
Prix : **105,00 € TTC/PIECE**

## TABLETTE PLIANTE DE PORTE ARRIERE POUR SUZUKI JIMNY (2018+) AVEC SYSTEME DE MONTAGE

Tablette pliante pour Suzuki Jimny S'adapte sur la porte arrière, offre une surface de travail de 615 mm x 257 mm. Idéal pour préparer des boissons et des repas lors d'arrêts courts ou longs. Une table dépliable spécialement conçue pour créer une surface plane adaptée à la porte battante arrière de la Suzuki Jimny. Convient aux modèles 3 portes et 5 portes. Il dispose d'une grande surface de travail de 615 mm/24,2" de largeur x 257 mm/10,1" de longueur, parfaite pour les petits...

***Informations Techniques :***

*Comprend : 1 x tablette pliante universelle 1 x plaque de support Suzuki Jimny Matériel de fixation Instructions de montage Matériaux utilisés : Acier à haute résistance, revêtement en poudre noire Dimensions du produit : Dimensions fermé : 66 mm (2,6 ?) L x 1022 mm (40,2 ?) L x 361 mm (14,2") H Dimensions ouvertes: 296mm (11,7?) L x 1022mm (40,2?) L x 361mm (14,2") H Poids: 7,8kg (17,2lb)*

**Référence : TBRA056**
Prix : **341,85 € TTC/PIECE**

## TABLETTE RABATTABLE SUR PORTE ARRIERE (VERSION AVEC OUVERTURE DEPUIS L'INTERIEUR) POUR JIMNY APRES 2019

Pour Suzuki Jimny ayant la poignée d'ouverture de la porte arrière à l'intérieur de l'habitacle (versions4 places d'origine) Caractéristiques : Tablette en aluminium de 2mm d'épaisseur Epouse la forme de la moulure de la porte Nécessite le perçage du panneau de porte arrière Livrée avec kit de montage et visserie

**Référence : BLDP212**
Prix : **105,00 € TTC/PIECE**

145 RUE DE L'ÎLE NAPOLÉON
68100 MULHOUSE
TÉL: +33 (0)3 89 61 90 88 / FAX: +33 (0)3 89 61 70 67
**E-MAIL : vpc@equip-RAID.FR**

Magasin ouvert le lundi de 14h à 18h,
du mardi au vendredi de 9H à 12h et de 14h à 18h
et le samedi de 9h à 12h

Prix valables du 01/05/2024 au 31/05/2024
TVA 20% incluse
Document non contractuel (ref : cat_JIMNY1.5ESSENCEGJ2018-_05_2024)
Photos non contractuelles

### TIROIR DE RANGEMENT SIMPLE 790 X 845 X 280 MM ARB POUR JEEP WRANGLER JK / JL ET SUZUKI JIMNY APRES 2018

TIROIR DE RANGEMENT SIMPLE 790 X 845 X 280 MM ARB POUR JEEP WRANGLER JK/JL pour un rangement pratique de tous vos objets, des équipements de secours (manilles, poulies, sangles) à vos vêtements et chaussures, le tiroir traditionnel est livré avec un couvercle coulissant offrant la possibilité de monter un réfrigérateur sur son couvercle, qui pourra être tiré dans et hors de votre véhicule. Dimensions extérieures : 790 X 845 X 280 mm, Dimensions intérieures : 655 X 730 X 220 mm fermeture...

**Référence : RDRF790**
Prix : **1 640,00 € TTC/PIECE**

# BIVOUAC & AUTONOMIE

## MOBILIER

### SIÈGES, TABLES

### TABLE PLIANTE SUR PORTE ARRIERE ALU-CAB POUR SUZUKI JIMNY

Explorez le confort de notre ingénieuse table déroulante, vous permettant un accès facile à une table et à une planche à découper directement depuis la porte d'entrée de votre Jimny. Plus besoin de tables séparées ni de surfaces planes, vous disposez instantanément d'une plate-forme stable pour diverses activités. Que vous souhaitiez savourer un repas en plein air, consulter vos e-mails ou créer la station de camping ultime, cette table innovante devient un ajout indispensable à votre...

***Informations Techniques :***

*Charge supportée par la table : jusqu'a 12 Kg*

**Référence : AC-A-JIM-RD-DD-TBL**
Prix : **449,00 € TTC/KIT**

### TABLETTE DE PORTE ARRIERE N4 (VERSION SANS OUVERTURE DEPUIS L'INTERIEUR) POUR SUZUKI GJ A PARTIR DE 2019

Pour Suzuki Jimny n'ayant pas la possibilité d'ouvrir la porte arrièredepuis l'intérieur de l'habitacle (versions 2 places d'origine) Tablette en aluminium de 2mm d'épaisseur Epouse la forme de la moulure de la porte Nécessite le perçage du panneau de porte arrière Livrée avec kit de montage et visserie

**Référence : BLDP211**
Prix : **105,00 € TTC/PIECE**

## RANGEMENT

### SAC ROUE DE SECOURS IKAMPER

Double usage Remplissez le sac avec des articles tels que du bois lors de la première étape de votre voyage, puis avec des déchets et des matières recyclables sur le chemin du retour. Compact Comprimez l'espace non utilisé en enroulant le tissu et fermez-le à l'aide de la sangle adaptée. Résistant à l'eau Gardez vos déchets au sec, à l'abri de la pluie.

***Informations Techniques :***

*Poches à fermeture éclair Rangez vos petits objets dans les poches zippées situées de chaque côté. Poches latérales Vos outils peuvent être rangés dans les grandes poches latérales et leur système de boucles. Haute visibilité Les bandes réfléchissantes argentées apportent plus de sécurité lorsqu'il fait nuit ou par mauvais temps. Entretien facile Le polyester durable et déperlant est adapté à toutes les conditions climatiques. Il se nettoie...*

**Référence : IKAMPER-SRDS**
Prix : **179,00 € TTC/PIECE**

# JANTES & PNEUS

## ACCESSOIRES JANTES ET PNEUS

### CACHES-ROUES

### SAC ROUE DE SECOURS IKAMPER

Double usage Remplissez le sac avec des articles tels que du bois lors de la première étape de votre voyage, puis avec des déchets et des matières recyclables sur le chemin du retour. Compact Comprimez l'espace non utilisé en enroulant le tissu et fermez-le à l'aide de la sangle adaptée. Résistant à l'eau Gardez vos déchets au sec, à l'abri de la pluie.

***Informations Techniques :***

*Poches à fermeture éclair Rangez vos petits objets dans les poches zippées situées de chaque côté. Poches latérales Vos outils peuvent être rangés dans les grandes poches latérales et leur système de boucles. Haute visibilité Les bandes réfléchissantes argentées apportent plus de sécurité lorsqu'il fait nuit ou par mauvais temps. Entretien facile Le polyester durable et déperlant est adapté à toutes les conditions climatiques. Il se nettoie...*

**Référence : IKAMPER-SRDS**
Prix : **179,00 € TTC/PIECE**

### ECROUS

# EQUIPEMENTS POUR SUZUKI / SANTANA JIMNY 1.5 ESSENCE GJ 2018-

## ECROU CHROME 12X1.25

L'écrou chromé donnera du look à votre 4x4. Écrou 19mm cône 60°

**Référence : E121.25**
Prix : **2,00 € TTC/PIECE**

## ECROUS ANTIVOL 12 X 1.25 ( jeu de 5 pièces + clés)

Modèles coniques 60°, compatible avec tous nos modèles de jantes acier et aluminium.Ces écrous ne conviennent pas pour les jantes aluminium d'origine

**Référence : A5121.25**
Prix : **22,80 € TTC/JEU**

# ELARGISSEURS DE VOIES

## ELARGISSEURS DE VOIE 28MM ACIER 5x139,7 POUR SUZUKI JIMNY A PARTIR DE 2018

ELARGISSEURS DE VOIE ACIER 139,7X5 12X1,25 56MM POUR SUZUKI JIMNY A PARTIR DE 2018 le jeu de 4 élarigisseurs livré avec la boulonnerie

**Référence : 13-39SPV005SJ28**
Prix : **468,00 € TTC/KIT**

## ELARGISSEURS DE VOIE 28MM ALU 5x139,7 POUR SUZUKI JIMNY A PARTIR DE 2018

ELARGISSEURS DE VOIE 28MM ALUMINIUM 5x139,7 POUR SUZUKI JIMNY A PARTIR DE 2018 le jeu de 4 élarigisseurs livré avec la boulonnerie

**Référence : HSPVA05SJ-28**
Prix : **338,00 € TTC/KIT**

## JANTES ALUMINIUM RENFORCÉES / RAID

### JANTE ALUMINIUM BRAID FULLRACE GRISE ANTHRACITE 7 X 15 ENTRAXE 5 X 139,7 DEPORT 22 POUR SUZUKI JIMNY GJ

Jante aluminium Braid. Modèle Fullrace T Dakar CARACTERISTIQUES : Dimensions 7" x 15" Entraxe 5 x 139,7mm Déport +22 mm (équivalent à l'origine) Coloris gris anthracite Poids 12kg Flasque intérieur et extérieur renforcées Rebord de maintien de talon de pneumatique plus haut (pour une meilleure tenue au déjantage) Peinture époxy (pour une meilleure tenue dans le temps) Livrée sans boulonnerie Compatible Suzuki Jimny GL

**Référence : BRA-FUL7155S22G**
Prix : **354,00 € TTC/PIECE**

### JANTE ALUMINIUM BRAID FULLRACE NOIRE 7 X 15 ENTRAXE 5 X 139,7 DEPORT 22 POUR SUZUKI JIMNY GJ

Jante aluminium Braid. Modèle Fullrace T Dakar CARACTERISTIQUES : Dimensions 7" x 15" Entraxe 5 x 139,7mm Déport +22 mm (équivalent à l'origine) Coloris noir mat Poids 12kg Flasque intérieur et extérieur renforcées Rebord de maintien de talon de pneumatique plus haut (pour une meilleure tenue au déjantage) Peinture époxy (pour une meilleure tenue dans le temps) Livrée sans boulonnerie Compatible Suzuki Jimny GL

**Référence : BRA-FUL7155S22N**
Prix : **354,00 € TTC/PIECE**

### JANTE ALUMINIUM MANANO BLACK 7 X 16 ENTRAXE 5 X 139.7 DEPORT 0

JANTE ALUMINIUM SPECIAL CHARGES LOURDES finition : black moulée sous pression spécialement conçue pour les raids avec indice de charge jusqu'à 1300kg alliage spécifique (Al Si 7% Mg Sr) traitement thermique Insert acier anti-desserrement Livrée sans visserie Largeur Diamètre Nb de trous Entraxe Déport Center bore 7 16 5 139.7 0 110.5 se monte sur le véhicule avec de possibles modifications de carrosserie (nous consulter pour confirmer la...

***Informations Techniques :***

*pour : Suzuki Jimny*

**Référence : MAN19BK**
Prix : **318,00 € TTC/PIECE**

# EQUIPEMENTS POUR SUZUKI / SANTANA JIMNY 1.5 ESSENCE GJ 2018-

## JANTE ALUMINIUM MANANO SILVER 7 X 16 ENTRAXE 5 X 139.7 DEPORT 0

JANTE ALUMINIUM SPECIAL CHARGES LOURDES finition : silver moulée sous pression spécialement conçue pour les raids avec indice de charge jusqu'à 1300kg alliage spécifique (Al Si 7% Mg Sr) traitement thermique Insert acier anti-desserrement Livrée sans visserie Largeur Diamètre Nb de trous Entraxe Déport Center bore 7 16 5 139.7 0 110.5 se monte sur le véhicule avec de possibles modifications de carrosserie (nous consulter pour confirmer la...

***Informations Techniques :***

*pour : Suzuki Jimny*

**Référence : MAN19SI**
Prix : **318,00 € TTC/PIECE**

## JANTE ALUMINIUM RENFORCE RAID EVO CORSE DAKAR ZERO 7x15" ET -14 BLANCHE

La jante Dakar Zéro, issue de la Dakar Corse, spécialement développée pour la compétition, est la version dédiée aux véhicules tout terrain. Les rayons internes du bord de la jante ont un profil qui rentre vers le centre, ce qui permet d'avoir un déport négatif protégeant les pièces mécaniques des gravillons et du sable et conçu pour laisser suffisamment d'espace pour les gros freins. Structure très résistante en alliage léger AS7, avec traitement thermique T6 conformément aux réglementations...

***Informations Techniques :***

*charge maximum : 800kg prévoir le kit CM0750470010-5 comprenant la visserie spécifique pour une jante Taille : 7X15" Déport : ET -14 Entraxe : 5x139.7 Alésage : 108.3mm Couleur : blanc*

**Référence : SE4180101011**
Prix : **280,00 € TTC/PIECE**

145 RUE DE L'ÎLE NAPOLÉON
68100 MULHOUSE
TÉL: +33 (0)3 89 61 90 88 / FAX: +33 (0)3 89 61 70 67
**E-MAIL : vpc@equip-RAID.FR**

Magasin ouvert le lundi de 14h à 18h,
du mardi au vendredi de 9H à 12h et de 14h à 18h
et le samedi de 9h à 12h

Prix valables du 01/05/2024 au 31/05/2024
TVA 20% incluse
Document non contractuel (ref : cat_JIMNY1.5ESSENCEGJ2018-_05_2024)
Photos non contractuelles

## JANTE ALUMINIUM RENFORCE RAID EVO CORSE DAKAR ZERO 7x15" ET -14 BRONZE BRILLANT

La jante Dakar Zéro, issue de la Dakar Corse, spécialement développée pour la compétition, est la version dédiée aux véhicules tout terrain. Les rayons internes du bord de la jante ont un profil qui rentre vers le centre, ce qui permet d'avoir un déport négatif protégeant les pièces mécaniques des gravillons et du sable et conçu pour laisser suffisamment d'espace pour les gros freins. Structure très résistante en alliage léger AS7, avec traitement thermique T6 conformément aux réglementations...

***Informations Techniques :***

*charge maximum : 800kg prévoir le kit CM0750470040-5 comprenant la visserie spécifique pour une jante Taille : 7X15" Déport : ET -14 Entraxe : 5x139.7 Alésage : 108.3mm Couleur : bronze brillant*

**Référence : SE4180101221**
Prix : **295,00 € TTC/PIECE**

## JANTE ALUMINIUM RENFORCE RAID EVO CORSE DAKAR ZERO 7x15" ET -14 BRONZE MAT

La jante Dakar Zéro, issue de la Dakar Corse, spécialement développée pour la compétition, est la version dédiée aux véhicules tout terrain. Les rayons internes du bord de la jante ont un profil qui rentre vers le centre, ce qui permet d'avoir un déport négatif protégeant les pièces mécaniques des gravillons et du sable et conçu pour laisser suffisamment d'espace pour les gros freins. Structure très résistante en alliage léger AS7, avec traitement thermique T6 conformément aux réglementations...

***Informations Techniques :***

*charge maximum : 800kg prévoir le kit CM0750470040-5 comprenant la visserie spécifique pour une jante Taille : 7X15" Déport : ET -14 Entraxe : 5x139.7 Alésage : 108.3mm Couleur : bronze mat*

**Référence : SE4180101111**
Prix : **295,00 € TTC/PIECE**

## JANTE ALUMINIUM RENFORCE RAID EVO CORSE DAKAR ZERO 7x15" ET -14 GRIS

La jante Dakar Zéro, issue de la Dakar Corse, spécialement développée pour la compétition, est la version dédiée aux véhicules tout terrain. Les rayons internes du bord de la jante ont un profil qui rentre vers le centre, ce qui permet d'avoir un déport négatif protégeant les pièces mécaniques des gravillons et du sable et conçu pour laisser suffisamment d'espace pour les gros freins. Structure très résistante en alliage léger AS7, avec traitement thermique T6 conformément aux réglementations...

***Informations Techniques :***

*charge maximum : 800kg prévoir le kit CM0750470010-5 comprenant la visserie spécifique pour une jante Taille : 7X15" Déport : ET -14 Entraxe : 5x139.7 Alésage : 108.3mm Couleur : gris*

**Référence : SE4180101031**
Prix : **295,00 € TTC/PIECE**

## JANTE ALUMINIUM RENFORCE RAID EVO CORSE DAKAR ZERO 7x15" ET -14 GRIS ANTHRACITE

La jante Dakar Zéro, issue de la Dakar Corse, spécialement développée pour la compétition, est la version dédiée aux véhicules tout terrain. Les rayons internes du bord de la jante ont un profil qui rentre vers le centre, ce qui permet d'avoir un déport négatif protégeant les pièces mécaniques des gravillons et du sable et conçu pour laisser suffisamment d'espace pour les gros freins. Structure très résistante en alliage léger AS7, avec traitement thermique T6 conformément aux réglementations...

***Informations Techniques :***

*charge maximum : 800kg prévoir le kit CM0750470040-5 comprenant la visserie spécifique pour une jante Taille : 7X15" Déport : ET -14 Entraxe : 5x139.7 Alésage : 108.3mm Couleur : Gris anthracite*

**Référence : SE4180101051**
Prix : **295,00 € TTC/PIECE**

## JANTE ALUMINIUM RENFORCE RAID EVO CORSE DAKAR ZERO 7x15" ET -14 NOIR BRILLANT

La jante Dakar Zéro, issue de la Dakar Corse, spécialement développée pour la compétition, est la version dédiée aux véhicules tout terrain. Les rayons internes du bord de la jante ont un profil qui rentre vers le centre, ce qui permet d'avoir un déport négatif protégeant les pièces mécaniques des gravillons et du sable et conçu pour laisser suffisamment d'espace pour les gros freins. Structure très résistante en alliage léger AS7, avec traitement thermique T6 conformément aux réglementations...

***Informations Techniques :***

*charge maximum : 800kg prévoir le kit CM0750470040-5 comprenant la visserie spécifique pour une jante Taille : 7X15" Déport : ET -14 Entraxe : 5x139.7 Alésage : 108.3mm Couleur : noir brillant*

**Référence : SE4180101141**
Prix : **295,00 € TTC/PIECE**

## JANTE ALUMINIUM RENFORCE RAID EVO CORSE DAKAR ZERO 7x15" ET -14 NOIR MAT

La jante Dakar Zéro, issue de la Dakar Corse, spécialement développée pour la compétition, est la version dédiée aux véhicules tout terrain. Les rayons internes du bord de la jante ont un profil qui rentre vers le centre, ce qui permet d'avoir un déport négatif protégeant les pièces mécaniques des gravillons et du sable et conçu pour laisser suffisamment d'espace pour les gros freins. Structure très résistante en alliage léger AS7, avec traitement thermique T6 conformément aux réglementations...

***Informations Techniques :***

*charge maximum : 800kg prévoir le kit CM0750470040-5 comprenant la visserie spécifique pour une jante Taille : 7X15" Déport : ET -14 Entraxe : 5x139.7 Alésage : 108.3mm Couleur : noir mat*

**Référence : SE4180101041**
Prix : **294,00 € TTC/PIECE**

## JANTE ALUMINIUM RENFORCE RAID EVO CORSE DAKAR ZERO 7x15" ET -14 OR

La jante Dakar Zéro, issue de la Dakar Corse, spécialement développée pour la compétition, est la version dédiée aux véhicules tout terrain. Les rayons internes du bord de la jante ont un profil qui rentre vers le centre, ce qui permet d'avoir un déport négatif protégeant les pièces mécaniques des gravillons et du sable et conçu pour laisser suffisamment d'espace pour les gros freins. Structure très résistante en alliage léger AS7, avec traitement thermique T6 conformément aux réglementations...

***Informations Techniques :***

*charge maximum : 800kg prévoir le kit CM0750470010-5 comprenant la visserie spécifique pour une jante Taille : 7X15" Déport : ET -14 Entraxe : 5x139.7 Alésage : 108.3mm Couleur : or*

**Référence : SE4180101021**
Prix : **295,00 € TTC/PIECE**

## JANTE ALUMINIUM RENFORCE RAID EVO CORSE DAKAR ZERO 7x15" ET 0 GRIS

La jante Dakar Zéro, issue de la Dakar Corse, spécialement développée pour la compétition, est la version dédiée aux véhicules tout terrain. Les rayons internes du bord de la jante ont un profil qui rentre vers le centre, ce qui permet d'avoir un déport négatif protégeant les pièces mécaniques des gravillons et du sable et conçu pour laisser suffisamment d'espace pour les gros freins. Structure très résistante en alliage léger AS7, avec traitement thermique T6 conformément aux réglementations...

***Informations Techniques :***

*charge maximum : 800kg prévoir le kit CM0750470010-5 comprenant la visserie spécifique pour une jante Taille : 7X15" Déport : ET 0 Entraxe : 5x139.7 Alésage : 108.3mm Couleur : Gris*

**Référence : SE4180021031**
Prix : **309,00 € TTC/PIECE**

## JANTE ALUMINIUM RENFORCE RAID EVO CORSE DAKAR ZERO 7x15" ET 0 GRIS ANTHRACITE

La jante Dakar Zéro, issue de la Dakar Corse, spécialement développée pour la compétition, est la version dédiée aux véhicules tout terrain. Les rayons internes du bord de la jante ont un profil qui rentre vers le centre, ce qui permet d'avoir un déport négatif protégeant les pièces mécaniques des gravillons et du sable et conçu pour laisser suffisamment d'espace pour les gros freins. Structure très résistante en alliage léger AS7, avec traitement thermique T6 conformément aux réglementations...

***Informations Techniques :***

*charge maximum : 800kg prévoir le kit CM0750470040-5 comprenant la visserie spécifique pour une jante Taille : 7X15" Déport : ET -0 Entraxe : 5x139.7 Alésage : 108.3mm Couleur : Gris anthracite*

**Référence : SE4180021051**
Prix : **309,00 € TTC/PIECE**

## JANTE ALUMINIUM RENFORCE RAID EVO CORSE DAKAR ZERO 7x15" ET 0 NOIR MAT

La jante Dakar Zéro, issue de la Dakar Corse, spécialement développée pour la compétition, est la version dédiée aux véhicules tout terrain. Les rayons internes du bord de la jante ont un profil qui rentre vers le centre, ce qui permet d'avoir un déport négatif protégeant les pièces mécaniques des gravillons et du sable et conçu pour laisser suffisamment d'espace pour les gros freins. Structure très résistante en alliage léger AS7, avec traitement thermique T6 conformément aux réglementations...

***Informations Techniques :***

*charge maximum : 800kg prévoir le kit CM0750470040-5 comprenant la visserie spécifique pour une jante Taille : 7X15" Déport : ET -0 Entraxe : 5x139.7 Alésage : 108.3mm Couleur : Noir mat*

**Référence : SE4180021041**
Prix : **294,00 € TTC/PIECE**

## JANTE ALUMINIUM RENFORCE RAID EVO CORSE DAKAR ZERO 7x15" ET 0 NOIR MAT

La jante Dakar Zéro, issue de la Dakar Corse, spécialement développée pour la compétition, est la version dédiée aux véhicules tout terrain. Les rayons internes du bord de la jante ont un profil qui rentre vers le centre, ce qui permet d'avoir un déport négatif protégeant les pièces mécaniques des gravillons et du sable et conçu pour laisser suffisamment d'espace pour les gros freins. Structure très résistante en alliage léger AS7, avec traitement thermique T6 conformément aux réglementations...

***Informations Techniques :***

*charge maximum : 800kg prévoir le kit CM0750470040-5 comprenant la visserie spécifique pour une jante Taille : 7X15" Déport : ET 0 Entraxe : 5x139.7 Alésage : 108.3mm Couleur : blanc*

**Référence : SE4180021011**
Prix : **296,00 € TTC/PIECE**

## JANTE ALUMINIUM RENFORCE RAID EVO CORSE DAKAR ZERO 7x15" ET 0 OR

La jante Dakar Zéro, issue de la Dakar Corse, spécialement développée pour la compétition, est la version dédiée aux véhicules tout terrain. Les rayons internes du bord de la jante ont un profil qui rentre vers le centre, ce qui permet d'avoir un déport négatif protégeant les pièces mécaniques des gravillons et du sable et conçu pour laisser suffisamment d'espace pour les gros freins. Structure très résistante en alliage léger AS7, avec traitement thermique T6 conformément aux réglementations...

***Informations Techniques :***

*charge maximum : 800kg prévoir le kit CM0750470010-5 comprenant la visserie spécifique pour une jante Taille : 7X15" Déport : ET 0 Entraxe : 5x139.7 Alésage : 108.3mm Couleur : OR*

**Référence : SE4180021021**
Prix : **309,00 € TTC/PIECE**

## JANTE ALUMINIUM RENFORCE RAID EVO CORSE DAKAR ZERO 7x16" ET -10 BLANC

La jante Dakar Zéro, issue de la Dakar Corse, spécialement développée pour la compétition, est la version dédiée aux véhicules tout terrain. Les rayons internes du bord de la jante ont un profil qui rentre vers le centre, ce qui permet d'avoir un déport négatif protégeant les pièces mécaniques des gravillons et du sable et conçu pour laisser suffisamment d'espace pour les gros freins. Structure très résistante en alliage léger AS7, avec traitement thermique T6 conformément aux réglementations...

***Informations Techniques :***

*charge maximum : 1300kg prévoir le kit CM0750470010-5 comprenant la visserie spécifique pour une jante Taille : 7X16" Déport : ET -10 Entraxe : 5x139.7 Alésage : 108.3mm Couleur : blanc*

**Référence : SE3820291011**
Prix : **336,00 € TTC/PIECE**

## JANTE ALUMINIUM RENFORCE RAID EVO CORSE DAKAR ZERO 7x16" ET -10 GRIS

La jante Dakar Zéro, issue de la Dakar Corse, spécialement développée pour la compétition, est la version dédiée aux véhicules tout terrain. Les rayons internes du bord de la jante ont un profil qui rentre vers le centre, ce qui permet d'avoir un déport négatif protégeant les pièces mécaniques des gravillons et du sable et conçu pour laisser suffisamment d'espace pour les gros freins. Structure très résistante en alliage léger AS7, avec traitement thermique T6 conformément aux réglementations...

***Informations Techniques :***

*charge maximum : 1300kg prévoir le kit CM0750470010-5 comprenant la visserie spécifique pour une jante Taille : 7X16" Déport : ET -10 Entraxe : 5x139.7 Alésage : 108.3mm Couleur : gris*

**Référence : SE3820291031**
Prix : **350,00 € TTC/PIECE**

## JANTE ALUMINIUM RENFORCE RAID EVO CORSE DAKAR ZERO 7x16" ET -10 GRIS ANTHRACITE

La jante Dakar Zéro, issue de la Dakar Corse, spécialement développée pour la compétition, est la version dédiée aux véhicules tout terrain. Les rayons internes du bord de la jante ont un profil qui rentre vers le centre, ce qui permet d'avoir un déport négatif protégeant les pièces mécaniques des gravillons et du sable et conçu pour laisser suffisamment d'espace pour les gros freins. Structure très résistante en alliage léger AS7, avec traitement thermique T6 conformément aux réglementations...

***Informations Techniques :***

*charge maximum : 1300kg prévoir le kit CM0750470040-5 comprenant la visserie spécifique pour une jante Taille : 7X16" Déport : ET -10 Entraxe : 5x139.7 Alésage : 108.3mm Couleur : Gris anthracite*

**Référence : SE3820291051**
Prix : **350,00 € TTC/PIECE**

## JANTE ALUMINIUM RENFORCE RAID EVO CORSE DAKAR ZERO 7x16" ET -10 NOIR BRILLANT

La jante Dakar Zéro, issue de la Dakar Corse, spécialement développée pour la compétition, est la version dédiée aux véhicules tout terrain. Les rayons internes du bord de la jante ont un profil qui rentre vers le centre, ce qui permet d'avoir un déport négatif protégeant les pièces mécaniques des gravillons et du sable et conçu pour laisser suffisamment d'espace pour les gros freins. Structure très résistante en alliage léger AS7, avec traitement thermique T6 conformément aux réglementations...

***Informations Techniques :***

*charge maximum : 1300 kg prévoir le kit CM0750470040-5 comprenant la visserie spécifique pour une jante Taille : 7X16" Déport : ET -10 Entraxe : 5x139.7 Alésage : 108.3mm Couleur : noir brillant*

**Référence : SE3820291141**
Prix : **350,00 € TTC/PIECE**

## JANTE ALUMINIUM RENFORCE RAID EVO CORSE DAKAR ZERO 7x16" ET -10 NOIR MAT

La jante Dakar Zéro, issue de la Dakar Corse, spécialement développée pour la compétition, est la version dédiée aux véhicules tout terrain. Les rayons internes du bord de la jante ont un profil qui rentre vers le centre, ce qui permet d'avoir un déport négatif protégeant les pièces mécaniques des gravillons et du sable et conçu pour laisser suffisamment d'espace pour les gros freins. Structure très résistante en alliage léger AS7, avec traitement thermique T6 conformément aux réglementations...

***Informations Techniques :***

*charge maximum : 1300kg prévoir le kit CM0750470040-5 comprenant la visserie spécifique pour une jante Taille : 7X16" Déport : ET -10 Entraxe : 5x139.7 Alésage : 108.3mm Couleur : noir mat*

**Référence : SE3820291041**
Prix : **336,00 € TTC/PIECE**

## JANTE ALUMINIUM RENFORCE RAID EVO CORSE DAKAR ZERO 7x16" ET 0 GRIS ANTHRACITE

La jante Dakar Zéro, issue de la Dakar Corse, spécialement développée pour la compétition, est la version dédiée aux véhicules tout terrain. Les rayons internes du bord de la jante ont un profil qui rentre vers le centre, ce qui permet d'avoir un déport négatif protégeant les pièces mécaniques des gravillons et du sable et conçu pour laisser suffisamment d'espace pour les gros freins. Structure très résistante en alliage léger AS7, avec traitement thermique T6 conformément aux réglementations...

***Informations Techniques :***

*charge maximum : 1300kg prévoir le kit CM0750470040-5 comprenant la visserie spécifique pour une jante Taille : 7X16" Déport : ET 0 Entraxe : 5x139.7 Alésage : 108.3mm Couleur : Gris anthracite*

**Référence : SE3820220051**
Prix : **368,00 € TTC/PIECE**

145 RUE DE L'ÎLE NAPOLÉON
68100 MULHOUSE
TÉL: +33 (0)3 89 61 90 88 / FAX: +33 (0)3 89 61 70 67
**E-MAIL : vpc@equip-RAID.FR**

Magasin ouvert le lundi de 14h à 18h,
du mardi au vendredi de 9H à 12h et de 14h à 18h
et le samedi de 9h à 12h

Prix valables du 01/05/2024 au 31/05/2024
TVA 20% incluse
Document non contractuel (ref : cat_JIMNY1.5ESSENCEGJ2018-_05_2024)
Photos non contractuelles

## JANTE ALUMINIUM RENFORCE RAID EVO CORSE DAKAR ZERO 7x16" ET 0 NOIR BRILLANT

La jante Dakar Zéro, issue de la Dakar Corse, spécialement développée pour la compétition, est la version dédiée aux véhicules tout terrain. Les rayons internes du bord de la jante ont un profil qui rentre vers le centre, ce qui permet d'avoir un déport négatif protégeant les pièces mécaniques des gravillons et du sable et conçu pour laisser suffisamment d'espace pour les gros freins. Structure très résistante en alliage léger AS7, avec traitement thermique T6 conformément aux réglementations...

***Informations Techniques :***

*charge maximum : 1300 kg prévoir le kit CM0750470040-5 comprenant la visserie spécifique pour une jante Taille : 7X16" Déport : ET 0 Entraxe : 5x139.7 Alésage : 108.3mm Couleur : noir brillant*

**Référence : SE3820220141**
Prix : **368,00 € TTC/PIECE**

## JANTE ALUMINIUM RENFORCE RAID EVO CORSE DAKAR ZERO 7x16" ET 0 NOIR MAT

La jante Dakar Zéro, issue de la Dakar Corse, spécialement développée pour la compétition, est la version dédiée aux véhicules tout terrain. Les rayons internes du bord de la jante ont un profil qui rentre vers le centre, ce qui permet d'avoir un déport négatif protégeant les pièces mécaniques des gravillons et du sable et conçu pour laisser suffisamment d'espace pour les gros freins. Structure très résistante en alliage léger AS7, avec traitement thermique T6 conformément aux réglementations...

***Informations Techniques :***

*charge maximum : 1300kg prévoir le kit CM0750470040-5 comprenant la visserie spécifique pour une jante Taille : 7X16" Déport : ET 0 Entraxe : 5x139.7 Alésage : 108.3mm Couleur : noir mat*

**Référence : SE3820220041**
Prix : **352,00 € TTC/PIECE**

## JANTES TÔLES / ACIER

## JANTE ACIER GOSS MODULAR BLACK

Jante acier Modular Finition BLACKStructure renforcée pour une utilisation Off-Road livré sans visserie ni cache moyeu se monte sur le véhicule avec de possibles modifications de carrosserie (nous consulter pour confirmer la compatibilité de votre véhicule) modèle disponible en : Largeur Diamètre Nb de trous Entraxe Déport Center bore 6 15 5 139.7 0 110

**Références :**

**400BK** - JANTE ACIER GOSS MODULAR BLACK 6 X 15 ENTRAXE 5 X 139.7 DEPORT 0
Prix : 92,00 € TTC/PIECE
**402BK** - JANTE ACIER GOSS MODULAR BLACK 7 X 15 ENTRAXE 5 X 139.7 DEPORT -6
Prix : 94,00 € TTC/PIECE

## JANTE ACIER GOSS MODULAR CHROME

Jante acier Modular Finition CHROMEStructure renforcée pour une utilisation Off-Road livré sans visserie ni cache moyeu se monte sur le véhicule avec de possibles modifications de carrosserie (nous consulter pour confirmer la compatibilité de votre véhicule) modèle disponible en : Largeur Diamètre Nb de trous Entraxe Déport Center bore 7 15 5 139.7 -6 110

**Références :**

**402CH** - JANTE ACIER GOSS MODULAR CHROME 7 X 15 ENTRAXE 5 X 139.7 DEPORT -6
Prix : 158,00 € TTC/PIECE

## JANTE ACIER GOSS TRIANGULAR BLACK 6 X 15 ENTRAXE 5 X 139.7 DEPORT 0

Jante acier Triangular Finition BLACKStructure renforcée pour une utilisation Off-Road livré sans visserie ni cache moyeu se monte sur le véhicule avec de possibles modifications de carrosserie (nous consulter pour confirmer la compatibilité de votre véhicule) modèle disponible en : Largeur Diamètre Nb de trous Entraxe Déport Center bore 6 15 5 139.7 0 110

**Référence : 300BK**
Prix : **90,00 € TTC/PIECE**

145 RUE DE L'ÎLE NAPOLÉON
68100 MULHOUSE
TÉL: +33 (0)3 89 61 90 88 / FAX: +33 (0)3 89 61 70 67
**E-MAIL : vpc@equip-RAID.FR**

Magasin ouvert le lundi de 14h à 18h,
du mardi au vendredi de 9H à 12h et de 14h à 18h
et le samedi de 9h à 12h

Prix valables du 01/05/2024 au 31/05/2024
TVA 20% incluse
Document non contractuel (ref : cat_JIMNY1.5ESSENCEGJ2018-_05_2024)
Photos non contractuelles

# EQUIPEMENTS POUR SUZUKI / SANTANA JIMNY 1.5 ESSENCE GJ 2018-

## JANTE ACIER GOSS TRIANGULAR BLACK

Jante acier Triangular Finition BLACKStructure renforcée pour une utilisation Off-Road livré sans visserie ni cache moyeu se monte sur le véhicule avec de possibles modifications de carrosserie (nous consulter pour confirmer la compatibilité de votre véhicule) modèle disponible en : Largeur Diamètre Nb de trous Entraxe Déport Center bore 7 15 5 139.7 -6 110

**Références :**

**314BK** - JANTE ACIER GOSS TRIANGULAR BLACK 6 X 16 ENTRAXE 5 X 139.7 DEPORT 0
Prix : 98,00 € TTC/PIECE
**302BK** - JANTE ACIER GOSS TRIANGULAR BLACK 7 X 15 ENTRAXE 5 X 139.7 DEPORT -6
Prix : 92,00 € TTC/PIECE

## JANTE ACIER GOSS TRIANGULAR SILVER

Jante acier Triangular Finition SILVER / GUN METAL GRAYStructure renforcée pour une utilisation Off-Road livré sans visserie ni cache moyeu se monte sur le véhicule avec de possibles modifications de carrosserie (nous consulter pour confirmer la compatibilité de votre véhicule) modèle disponible en : Largeur Diamètre Nb de trous Entraxe Déport Center bore 6 15 5 139.7 0 110

**Références :**

**300GM** - JANTE ACIER GOSS TRIANGULAR SILVER 6 X 15 ENTRAXE 5 X 139.7 DEPORT 0
Prix : 90,00 € TTC/PIECE

## JANTE ACIER GOSS TRIANGULAR WHITE

Jante acier Triangular Finition WHITEStructure renforcée pour une utilisation Off-Road livré sans visserie ni cache moyeu se monte sur le véhicule avec de possibles modifications de carrosserie (nous consulter pour confirmer la compatibilité de votre véhicule) modèle disponible en : Largeur Diamètre Nb de trous Entraxe Déport Center bore 6 15 5 139.7 0 110

**Références :**

**300WH** - JANTE ACIER GOSS TRIANGULAR WHITE 6 X 15 ENTRAXE 5 X 139.7 DEPORT 0
Prix : 90,00 € TTC/PIECE
**314WH** - JANTE ACIER GOSS TRIANGULAR WHITE 6 X 16 ENTRAXE 5 X 139.7 DEPORT 0
Prix : 98,00 € TTC/PIECE
**302WH** - JANTE ACIER GOSS TRIANGULAR WHITE 7 X 15 ENTRAXE 5 X 139.7 DEPORT -6
Prix : 92,00 € TTC/PIECE

# ECLAIRAGE & ENERGIE

## ACCESSOIRES ÉLECTRIQUES

### FAISCEAU POUR BRANCHEMENT PHARE POUR SUZUKI JIMNY

L'adaptateur de faisceau pour plein phares Quick-Fit est spécialement conçu pour s'adapter au suzuki jimny. il permet un branchement facile de vous longue portée ou barre led. Les ampoules de feux de route des véhicules nommés ci-dessus résident à l'intérieur d'un capuchon anti-poussière rigide scellé, donc l'utilisation d'adaptateurs de passage traditionnels signifie percer un trou à travers le capuchon anti-poussière du véhicule. Notre adaptateur piggy back Ford Quick-Fit se connecte à la...

**Référence : JIMNY-ADAPT**
Prix : **39,00 € TTC/PIECE**

## KIT D'ÉCLAIRAGE SPÉCIFIQUE VÉHICULE

### KIT D'INTEGRATION OPTIQUE / PHARE LED VISION-X VORTEX 7'' VISION-X NOIR/CHROME POUR SUZUKI JIMNY 2018

Améliorez l'éclairage et la visibilité de votre Suzuki Jimny avec notre kit de conversion de phares halogènes en LED ! Notre kit facile à installer convertit instantanément vos phares halogènes en phares LED haute performance, fournissant un éclairage plus lumineux et plus clair pour une expérience de conduite plus sûre et plus agréable. Conçu spécifiquement pour la Suzuki Jimny, notre kit de conversion garantit un ajustement parfait et une qualité supérieure. Grâce à la technologie LED...

**Référence : XIL-7RELBKIT-SUZ**
Prix : **1 318,80 € TTC/KIT**

### KIT D'INTEGRATION VORTEX 7" VISION-X POUR SUZUKI JIMNY 2018

KIT D'INTEGRATION OPTIQUE VORTEX 7" VISION-X POUR SUZUKI JIMNY 2018

**Référence : 7RELBKIT-SUZ**
Prix : **338,80 € TTC/KIT**

## KIT DE CONVERSION ÉCLAIRAGE

### KIT D'INTEGRATION OPTIQUE / PHARE LED VISION-X VORTEX 7" VISION-X NOIR/CHROME POUR SUZUKI JIMNY 2018

Améliorez l'éclairage et la visibilité de votre Suzuki Jimny avec notre kit de conversion de phares halogènes en LED ! Notre kit facile à installer convertit instantanément vos phares halogènes en phares LED haute performance, fournissant un éclairage plus lumineux et plus clair pour une expérience de conduite plus sûre et plus agréable. Conçu spécifiquement pour la Suzuki Jimny, notre kit de conversion garantit un ajustement parfait et une qualité supérieure. Grâce à la technologie LED...

**Référence : XIL-7RELBKIT-SUZ**
Prix : **1 318,80 € TTC/KIT**

### KIT D'INTEGRATION VORTEX 7" VISION-X POUR SUZUKI JIMNY 2018

KIT D'INTEGRATION OPTIQUE VORTEX 7" VISION-X POUR SUZUKI JIMNY 2018

**Référence : 7RELBKIT-SUZ**
Prix : **338,80 € TTC/KIT**

## PHARES & LONGUES-PORTÉES

## SUPPORT DE MONTAGE PHARE LONGUE PORTEE POUR SUZUKI JIMNY 2018+

Supports (paire) de feux pour montage en pied de parebrise. Vendu sans Phare, mais présenté avec VisionX XILOP160KIT. Le montage nécessite le perçage de la tôlerie. Supports en acier peint époxy noir. Kit livré complet: Support droit Support gauche, Visserie inox Notice

**Référence : ERSP100**
Prix : **79,20 € TTC/PAIRE**

## ACCESSOIRES MONTAGE LONGUES-PORTÉES

## FAISCEAU POUR BRANCHEMENT PHARE POUR SUZUKI JIMNY

L'adaptateur de faisceau pour plein phares Quick-Fit est spécialement conçu pour s'adapter au suzuki jimny. il permet un branchement facile de vous longue portée ou barre led. Les ampoules de feux de route des véhicules nommés ci-dessus résident à l'intérieur d'un capuchon anti-poussière rigide scellé, donc l'utilisation d'adaptateurs de passage traditionnels signifie percer un trou à travers le capuchon anti-poussière du véhicule. Notre adaptateur piggy back Ford Quick-Fit se connecte à la...

**Référence : JIMNY-ADAPT**
Prix : **39,00 € TTC/PIECE**

## SUPPORT D'ECLAIRAGE DE CAPOT ALU-CAB JIMNY POUR LAMPE LAZER UTILITY 25 SUR SUZUKI JIMNY

Inclus dans le Pack : Supports de Phares pour Capot Suzuki Jimny (Voir plus d'informations ci-dessous) Description : Associez un design avant-gardiste à une visibilité améliorée grâce à nos tout nouveaux Supports de Phares pour Capot, conçus spécifiquement pour les Suzuki Jimnys. Laissez-nous redéfinir votre expérience de conduite en alliant fonctionnalité et style. Libérez vos Aventures Nocturnes : Expérimentez le frisson de l'exploration nocturne. Conçus avec expertise pour accueillir...

***Informations Techniques :***

*Dimensions : 110mm x 60mm x 35mm*

**Référence : AC-A-JIM-BON-LGT-BKT**
Prix : **75,00 € TTC/KIT**

# PERFORMANCE & OPTIMISATION

## COMPÉTITION

### ACCESSOIRES COMPÉTITION

#### BAVETTES BLANCHE SEMI-RIGIDES 328x498

Vendu à la paire. Bavettes blanches. Dimensions : 345x495mm. Couleur blanche. Epaisseur : 2mm. Silencieuses aux impacts, ne flottent pas avec la vitesse, facile à retailler / adapter.

**Référence : ACBA014**
Prix : **20,00 € TTC/PAIRE**

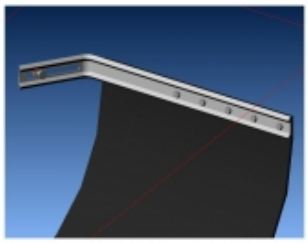

#### KIT DE MONTAGE BAVETTES

Vendu à la paire. Kit complet pour réaliser avec facilité la fixation sur le véhicule de 2 bavettes grâce à deux équerres zinguées. Kit livré complet avec visserie et notice.

**Référence : ACBA113**
Prix : **26,00 € TTC/PAIRE**

#### KIT SANGLES MONTAGE BAVETTES

Vendu à la paire. Kit de sangles grises permettant de relever à volonté les bavettes de votre véhicule. Kit complet pour une paire de bavette : Cames à griffe, sangle, équerres de renfort, visserie, notice.

**Référence : ACBA112**
Prix : **26,00 € TTC/PAIRE**

### EMBRAYAGE RENFORCÉ

### KIT EMBRAYAGE RENFORCE XTREME OUTBACK POUR SUZUKI JIMNY 2018+

Embrayage Suzuki Jimny 2018+ 1.5 essence kit renforcée avec disque d'embrayage avec revêtement organique et de la plaque de pression avec une pression accrue.Pratique quotidienne la pression sur la pédale légèrement augmenté.Idéal pour tracter une remorque, ou pour les véhicules dont la charge est augmenter Contenu du kit : - Disque d'embrayage - Plaque de pression - buté - centreur - roulement pilote

***Informations Techniques :***

*Torque (Nm) 230 Flywheel Step -18.0mm Clutch Disc Diameter (mm) 190 Clutch Disc Spline Count 18 Clutch Disc Spline Diameter (mm) 19.3*

**Référence : KSZ19020-1A**
Prix : **590,00 € TTC/KIT**

## FILTRATION PERFORMANCE

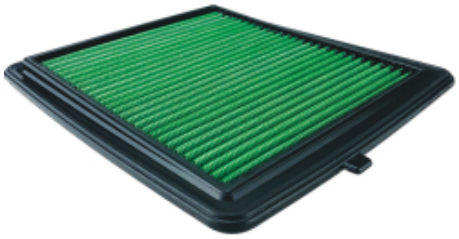

### FILTRE A AIR GREEN POUR SUZUKI JIMNY A PARTIR DE 2019

GREEN AIR FILTER vous offre la possibilité de remplacer avantageusement le filtre à air d'origine de votre voiture par un produit offrant un meilleur passage d'air et rendement moteur, une meilleure filtration et une plus grande durée de vie, sans aucune modification pour son montage. Filtre en coton, nettoyable et réutilisable Se monte en lieu et place de votre filtre d'origine pour une utilisation en rallye-raid ou pour un usage routier quotidien. Caractéristiques : pouvoir filtrant...

**Référence : P950475**
Prix : **71,69 € TTC/PIECE**

## FREINAGE RENFORCÉ

### DISQUE DE FREIN RENFORCÉ

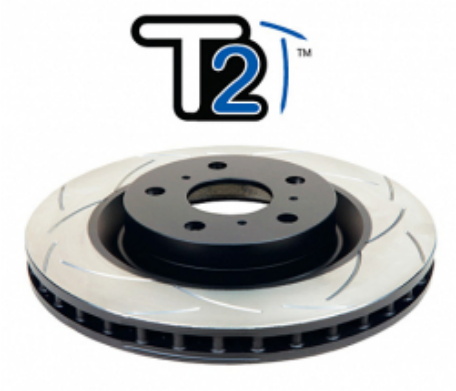


### DISQUES AVANT DBA STREET SERIES T2 POUR SUZUKI JIMNY A PARTIR DE 2018

DBA a breveté son système de ventilation des disques "kangaroo Paw" ou Patte de Kangourou. Ce système permet une ventilation beaucoup plus efficace pour maintenir les disques aux températures les plus basses lors d'une utilisation intensive. L'utilisation du Kangaroo Paw en lieu et place des systèmes conventionnels à colonnes ou parois permet d'augmenter l'efficacité du refroidissement en comparaison avec la plupart des autres disques ventilés. Ce système réduit grandement le risque de...

***Informations Techniques :***

*Diamètre extérieur : 289.70 mm Diamètre intérieur : 108.30 mm Epaisseur : 10 mm*

**Référence : DBA587S**
Prix : **309,00 € TTC/PAIRE**

## MOYEUX

### MOYEUX DEBRAYABLES AVM POUR SUZUKI JIMMY A PARTIR DE 1999

AVM est le célèbre manufacturier brésilien de moyeux débrayables (automatiques ou non). Leader mondial de la spécialité, la qualité des produits AVM n'est plus à démontrer. Les moyeux AVM viennent en remplacement des moyeux automatiques d'origine. L'emploi sur le pont avant augmente la fluidité de conduite tout en réduisant le bruit et la consommation. Ces moyeux débrayables vous permettront de réaliser des économies de carburant et sur l'usure des pneus du train avant quand il n'est pas...

**Référence : AVM457**
Prix : **193,00 € TTC/PAIRE**

## PERFORMANCES TRANSMISSION

### BLOCAGE DE DIFFÉRENTIEL

# EQUIPEMENTS POUR SUZUKI / SANTANA JIMNY 1.5 ESSENCE GJ 2018-

## BLOCAGE DE DIFFERENTIEL ARRIERE AIR LOCKER POUR SUZUKI VITARA / SAMOURAI / JIMNY 26 CANNELURES 10 BOULONS (vendu sans compresseur)

Blocage ARRIERE ARB pour SUZUKI Jimny Samurai SJ 410/413 Vitara LE BLOCAGE ARB COMPREND : (livré sans compresseur) le différentiel, la tuyauterie, les raccords, la notice de montage, les instructions d'utilisation et la liste des pièces détachées. Quand un véhicule prend un virage, la roue extérieure parcourt une plus grande distance que la roue intérieure, elle doit donc tourner plus vite. Sur tous les véhicules, c'est le différentiel placé entre les...

**Référence : RD208**
Prix : **1 188,00 € TTC/PIECE**

## BLOCAGE DE DIFFERENTIEL AVANT AIR LOCKER POUR JIMNY 22 CANNELURES 10 BOULONS (vendu sans compresseur)

Blocage ARB avant pour JIMNY 22 CANNELURES 10 BOULONS LE BLOCAGE ARB COMPREND : (livré sans compresseur) le différentiel, la tuyauterie, les raccords, la notice de montage, les instructions d'utilisation et la liste des pièces détachées. Quand un véhicule prend un virage, la roue extérieure parcourt une plus grande distance que la roue intérieure, elle doit donc tourner plus vite. Sur tous les véhicules, c'est le différentiel placé entre les demi-arbres de roues...

**Référence : RD206**
Prix : **1 185,00 € TTC/PIECE**

## RENFORT DE PONT & CHÂSSIS

## KIT DE TRAVERSE OME POUR SUZUKI JIMNY AB 2018+

En raison de la course accrue de la suspension OME, il est possible que l'arbre de transmission avant entre en contact avec la traverse de suspension avant OEM lorsque celle-ci est complètement étendue. Pour remédier à cette situation, l'équipe de fabrication ARB a développé un kit de remplacement de traverse complet qui utilise les fixations et les points de montage d'origine du fabricant.Cette amélioration constitue une solution exceptionnelle et est recommandée pour tous les Suzuki Jimny de...

**Référence : FK122**
Prix : **268,02 € TTC/PIECE**

## SNORKELS & ACCESSOIRES

### SNORKEL BRAVO POUR SUZUKI JIMNY - MONTAGE SANS PERCAGE

pour SUZUKI JIMNY montage à droite montage sans perçage Kit : Snorkel, tête, gabarit et accessoires Fabriqué en polyéthylène et en une seule pièce par moulage par rotation, d'une grande épaisseur offrant une haute résistance et durabilité. Matériau LLDPE 8446.21 ExxonMobil™, d'une densité de 0,936 g/cm³, selon le test ISO 1183. CARACTERISTIQUES DE LA TETE : Conception à haut débit pour un rendement optimal avec rainures pour l'évacuation d'eau. Fait d'une seule pièce en LLDPE...

**Référence : SSJN**
Prix : **478,00 € TTC/KIT**

### SNORKEL TJM POUR SUZUKI JIMNY 2018

Donnez à votre véhicule une bouffée d'air frais avec un SNORKEL TJM Airtec. Ce kit convient aux Suzuki Jimny 2019. Une mise à niveau incontournable pour tout amateur de 4x4, nos snorkel offrent une plus grande efficacité dynamique et moins de colmatage du filtre à air en profitant d'un air plus frais et plus propre en prenant l'air au niveau du toit Nos snorkel sont conçus et fabriqués en Australie pour des performances sans compromis. Montage a droite. Notice de montage en anglais.

***Informations Techniques :***

*POSITIONNEMENT DU SNORKEL : DROITE .*

**Référence : 011SAT0157X**
Prix : **990,00 € TTC/PIECE**

# PIÈCES RECHANGE & ENTRETIEN

## ECLAIRAGE

### KIT D'INTEGRATION OPTIQUE / PHARE LED VISION-X VORTEX 7" VISION-X NOIR/CHROME POUR SUZUKI JIMNY 2018

Améliorez l'éclairage et la visibilité de votre Suzuki Jimny avec notre kit de conversion de phares halogènes en LED ! Notre kit facile à installer convertit instantanément vos phares halogènes en phares LED haute performance, fournissant un éclairage plus lumineux et plus clair pour une expérience de conduite plus sûre et plus agréable. Conçu spécifiquement pour la Suzuki Jimny, notre kit de conversion garantit un ajustement parfait et une qualité supérieure. Grâce à la technologie LED...

**Référence : XIL-7RELBKIT-SUZ**
Prix : **1 318,80 € TTC/KIT**

## EMBRAYAGE

### KIT EMBRAYAGE RENFORCE XTREME OUTBACK POUR SUZUKI JIMNY 2018+

Embrayage Suzuki Jimny 2018+ 1.5 essence kit renforcée avec disque d'embrayage avec revêtement organique et de la plaque de pression avec une pression accrue.Pratique quotidienne la pression sur la pédale légèrement augmenté.Idéal pour tracter une remorque, ou pour les véhicules dont la charge est augmenter Contenu du kit : - Disque d'embrayage - Plaque de pression - buté - centreur - roulement pilote

***Informations Techniques :***

*Torque (Nm) 230 Flywheel Step -18.0mm Clutch Disc Diameter (mm) 190 Clutch Disc Spline Count 18 Clutch Disc Spline Diameter (mm) 19.3*

**Référence : KSZ19020-1A**
Prix : **590,00 € TTC/KIT**

## FREINAGE

### FREINAGE HAUTE PERFORMANCE

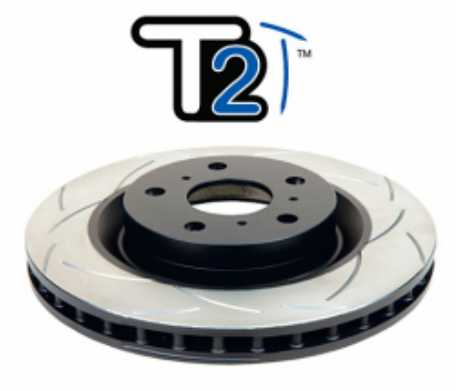

### DISQUES AVANT DBA STREET SERIES T2 POUR SUZUKI JIMNY A PARTIR DE 2018

DBA a breveté son système de ventilation des disques "kangaroo Paw" ou Patte de Kangourou. Ce système permet une ventilation beaucoup plus efficace pour maintenir les disques aux températures les plus basses lors d'une utilisation intensive. L'utilisation du Kangaroo Paw en lieu et place des systèmes conventionnels à colonnes ou parois permet d'augmenter l'efficacité du refroidissement en comparaison avec la plupart des autres disques ventilés. Ce système réduit grandement le risque de...

***Informations Techniques :***

*Diamètre extérieur : 289.70 mm Diamètre intérieur : 108.30 mm Epaisseur : 10 mm*

**Référence : DBA587S**
Prix : **309,00 € TTC/PAIRE**

## KIT DE RÉFECTION

### KIT DE REFECTION D'ETANCHEITE ET PIVOTS

kit de refections d'étanchetitées des pivots ( pour les deux cotés) TERRAIN TAMER pièces de qualité origine, roulement de marque KOYO contient l'emsembles des joints moyeu et pivot (joint de bols) roulements pivots ainsi que les cales de réglages et verrouillage ecrous de moyeu.

**Référence : SH21**
Prix : **224,00 € TTC/KIT**

## TRANSMISSION

### MOYEUX DÉBRAYABLES

### MOYEUX DEBRAYABLES AVM POUR SUZUKI JIMMY A PARTIR DE 1999

AVM est le célèbre manufacturier brésilien de moyeux débrayables (automatiques ou non). Leader mondial de la spécialité, la qualité des produits AVM n'est plus à démontrer. Les moyeux AVM viennent en remplacement des moyeux automatiques d'origine. L'emploi sur le pont avant augmente la fluidité de conduite tout en réduisant le bruit et la consommation. Ces moyeux débrayables vous permettront de réaliser des économies de carburant et sur l'usure des pneus du train avant quand il n'est pas...

**Référence : AVM457**
Prix : **193,00 € TTC/PAIRE**

# INTRAGEST

## ACCESSOIRES DIVERS OME

OLD MAN EMU
4X4 SUSPENSION BY ARB

## KIT DE MONTAGE OME CALES DE RESSORT AR

Cales de correction pour ressorts arrière. (10mm) Vendu à l'unité

**Référence : OMESJR10**
Prix : **14,00 € TTC/PIECE**

# EQUIPEMENTS POUR SUZUKI / SANTANA JIMNY 1.5 ESSENCE GJ 2018-

## KIT DE MONTAGE OME CALES DE RESSORT AV

Cales de correction pour ressorts avant. (10mm) Vendu a l'unité

**Référence : OMESJF10**
Prix : **17,00 € TTC/PIECE**

## KIT DE MONTAGE OME CORRECTEUR ANGLE DE CHASSE

Silent-blocs correcteurs d'angle de chasse tirant avant.

**Référence : OMECA001**
Prix : **181,00 € TTC/KIT**

145 RUE DE L'ÎLE NAPOLÉON
68100 MULHOUSE
TÉL: +33 (0)3 89 61 90 88 / FAX: +33 (0)3 89 61 70 67
**E-MAIL : vpc@equip-RAID.FR**

Magasin ouvert le lundi de 14h à 18h,
du mardi au vendredi de 9H à 12h et de 14h à 18h
et le samedi de 9h à 12h

Prix valables du 01/05/2024 au 31/05/2024
TVA 20% incluse
Document non contractuel (ref : cat_JIMNY1.5ESSENCEGJ2018-_05_2024)
Photos non contractuelles