EQUIPEMENTS POUR
NISSAN KINGCAB 2,5D 85/88-JMD21

Les références présentées sur ce document ne constituent pas
une liste exhaustive des équipements diponibles pour le NISSAN KINGCAB 2,5D 85/88-JMD21.
Il peut y avoir d'autres produits adaptés à ce véhicule.
Voir les conditions de vente sur https://www.equip-raid.fr/

145 RUE DE L'ÎLE NAPOLÉON
68100 MULHOUSE
TÉL: +33 (0)3 89 61 90 88 / FAX: +33 (0)3 89 61 70 67
E-MAIL : vpc@equip-RAID.FR

Magasin ouvert le lundi de 14h à 18h,
du mardi au vendredi de 9H à 12h et de 14h à 18h
et le samedi de 9h à 12h

Prix valables du 01/05/2024 au 31/05/2024
TVA 20% incluse
Document non contractuel (ref : cat_KINGCAB2,5D85/88-JMD21_05_2024)
Photos non contractuelles

SUSPENSION & REHAUSSE

BARRES DE TORSION

BARRES DE TORSION AVANT RENFORCEES OME POUR NISSAN NAVARA D21

Les barres de torsion OLD MAN EMU vont complètement changer la tenue de route de votre véhicule aussi bien sur asphalte qu'en off-road. Elles sont mises au point et réglées pour les meilleures performances, tout en garantissant le débattement maximal, crucial pour la traction en tout terrain. Ces barres de torsion sont encore plus performantes quand des ressorts, hélicoïdaux ou à lames OME, sont montés à l'arrière du véhicule en utilisant les amortisseurs Nitrocharger. Ensemble, ils...

Référence : 303008
Prix : **475,00 € TTC/PAIRE**

KIT COMPLET SUSPENSION

KIT DE SUSPENSION TERRAIN TAMER AVEC AMORTISSEUR PRO SHOCK REHAUSSE +40/50MM POUR NISSAN NAVARA D21/D22

Depuis 1969 TERRAIN TAMER développe et fabrique des pièces avec une seule idée en tête : celle de vous garantir la plus extrême fiabilité. Pendant plus de 50 ans, nous avonsconçu, fabriqué, et testédes pièces qui permettent aux conducteurs de circuler dans des environnements extrêmement difficiles en toute sérénité. Qu'il s'agisse d'une utilisation: Loisirs : Chasse, Pêche, charges lourdes, tractions de remorques… Professionnels : Artisans, Agriculteurs, Apiculteurs, Dépanneuses,...

Référence : SK035P
Prix : **4 095,00 € TTC/KIT**

KIT DE SUSPENSION TERRAIN TAMER REHAUSSE +40/50MM POUR NISSAN NAVARA D21/D22

Depuis 1969 TERRAIN TAMER développe et fabrique des pièces avec une seule idée en tête : celle de vous garantir la plus extrême fiabilité. Pendant plus de 50 ans, nous avonsconçu, fabriqué, et testédes pièces qui permettent aux conducteurs de circuler dans des environnements extrêmement difficiles en toute sérénité. Qu'il s'agisse d'une utilisation: Loisirs : Chasse, Pêche, charges lourdes, tractions de remorques… Professionnels : Artisans, Agriculteurs, Apiculteurs, Dépanneuses,...

Référence : SK035
Prix : **1 740,00 € TTC/KIT**

RESSORTS LAMES

KIT LAMES (AVEC SILENT BLOCS ET BRIDES) ARRIERE TERRAIN TAMER - REHAUSSE +45MM TARAGE + 150KG - POUR NISSAN NAVARA D21 & D22

KIT LAMES (AVEC SILENT BLOCS ET BRIDES) ARRIERE TERRAIN TAMER - REHAUSSE +45MM TARAGE + 150KG - POUR NISSAN NAVARA D21 & D22

Référence : NIS015CK
Prix : **690,00 € TTC/KIT**

KIT LAMES (AVEC SILENT BLOCS ET BRIDES) ARRIERE TERRAIN TAMER - REHAUSSE +45MM TARAGE + 300KG - POUR NISSAN NAVARA D21 & D22

KIT LAMES (AVEC SILENT BLOCS ET BRIDES) ARRIERE TERRAIN TAMER - REHAUSSE +45MM TARAGE + 300KG - POUR NISSAN NAVARA D21 & D22

Référence : NIS015HDK
Prix : **846,00 € TTC/KIT**

KIT LAMES (AVEC SILENT BLOCS ET BRIDES) ARRIERE TERRAIN TAMER - REHAUSSE +45MM TARAGE + 500KG - POUR NISSAN NAVARA D21 & D22

KIT LAMES (AVEC SILENT BLOCS ET BRIDES) ARRIERE TERRAIN TAMER - REHAUSSE +45MM TARAGE + 500KG - POUR NISSAN NAVARA D21 & D22

Référence : NIS015EHDK
Prix : **1 027,00 € TTC/KIT**

FRANCHISSEMENT & OUTILLAGE

BLOCAGES DE DIFFÉRENTIEL

EQUIPEMENTS POUR NISSAN KINGCAB 2,5D 85/88-JMD21

BLOCAGE DE DIFFERENTIEL AVANT OU ARRIERE AIR LOCKER POUR NISSAN ET FORD (vendu sans compresseur)

Blocage ARB pour NISSAN MD21 jusqu'à 05/98 pour l'arriere Pathfinder R50 à partir de 98 pour l'arriere Patrol GR Y60 jusqu'à 01/98 pour l'avant Patrol GR Y61, à partir de 98 pour l'avant Terrano I pour l'arriere Terrano II 3- et 5-T. à partir de 08/96 pour l'arriere FORD Maverick ab 08/96-01 pour l'arriere LE BLOCAGE ARB COMPREND : (livré sans compresseur) le différentiel, la tuyauterie, les raccords, la notice de montage, les instructions...

Référence : RD136
Prix : **1 237,00 € TTC/PIECE**

BLOCAGE DE DIFFERENTIEL ELOCKER AVANT 100% ELECTRIQUE

BLOCAGE DE DIFFERENTIEL ELOCKER 100% ELECTRIQUE AVANT Peut nécessiter le meulage des dents du pignon d'attaque afin de créer un dégagement suffisant entre la tête du pignon et le boitier. Prévoir également un léger meulage du carter. Véhicules : NISSAN NAVARA D21 A PARTIR DE 1986 NISSAN NAVARA D22 A PARTIR DE 1986 Nombre de Cannelures : 27 Proposés depuis peu par les fabricants Harrop et Eaton, les blocages de différentiels électromagnétiques ELockers sont désormais disponibles en...

Référence : A11250
Prix : **2 314,00 € TTC/PIECE**

KIT BLOCAGE DE DIFFERENTIEL ELOCKER AVANT 100% ELECTRIQUE AVEC ROULEMENTS

BLOCAGE DE DIFFERENTIEL ELOCKER 100% ELECTRIQUE AVANTKIT AVEC ROULEMENTS Peut nécessiter le meulage des dents du pignon d'attaque afin de créer un dégagement suffisant entre la tête du pignon et le boitier. Prévoir également un léger meulage du carter. Véhicules : NISSAN NAVARA D21 A PARTIR DE 1986 NISSAN NAVARA D22 A PARTIR DE 1986 Nombre de Cannelures : 27 Proposés depuis peu par les fabricants Harrop et Eaton, les blocages de différentiels électromagnétiques ELockers sont...

Référence : A11250-15TT
Prix : **2 318,00 € TTC/KIT**

TREUILLAGE

KITS DE MONTAGE ET FIXATION

145 RUE DE L'ÎLE NAPOLÉON
68100 MULHOUSE
TÉL: +33 (0)3 89 61 90 88 / FAX: +33 (0)3 89 61 70 67
E-MAIL : vpc@equip-RAID.FR

Magasin ouvert le lundi de 14h à 18h,
du mardi au vendredi de 9H à 12h et de 14h à 18h
et le samedi de 9h à 12h

Prix valables du 01/05/2024 au 31/05/2024
TVA 20% incluse
Document non contractuel (ref : cat_KINGCAB2,5D85/88-JMD21_05_2024)
Photos non contractuelles

KIT TREUIL POUR BENNE DE PICK UP AVEC TREUIL POWERMATE WORKS 2000

Idéal pour les paysagistes, agriculteurs ou chasseurs Le montage s'effectue sur la largeur du pick-up (peut occuper de 1,4m à 1,8m la largeur du véhicule).

Informations Techniques :

Caractéristiques : - Force : 907 kg - 11 m de câble Ø 4 mm avec crochet - télécommande avec câble de 3,6m

Référence : 1-390430
Prix : **820,00 € TTC/PIECE**

EQUIPEMENT INTÉRIEUR & EXTÉRIEUR

DÉNEIGEMENT & LAMES À NEIGE

DISTRIBUTEUR À SEL

DISTRIBUTEUR A SEL SNO-WAY 1520L A POSER AVEC KIT VIBRATEUR ET BOITIER DE CONTROLE

Ce distributeur de sel de 1520 L à poser sur le bac convient pour des transporteurs, petits camionset pick-ups. A l'aide de ce distributeur, des grandes quantités de sel ou de mélange de sel/sable peuvent être transportées sans problème. Sa construction basse permet une bonne visibilité à l'arrière afin de pouvoirmanoeuvrer et travailler en toute sécurité.Important: Ce distributeur est en inox et a une durée de vie très élevé. A noter : motorisation, kit de montage (éclairage incl.) ainsi que...

Informations Techniques :

capacité : 1520 litres poids à vide : 160 kg actionnement : 12 V avec démultiplication Longueur totale: 266.5 cm Hauteur: 98 cm Largeur: 125.5 cm

Référence : 5-RVB2000
Prix : **9 502,39 € TTC/PIECE**

DISTRIBUTEUR A SEL SNO-WAY 280L A POSER AVEC KIT VIBRATEUR ET BOITIER DE CONTROLE

Ce distributeur de sel de 280 L à poser sur le bac convient pour des transporteurs, petits camionset pick-ups. A l'aide de ce distributeur, des grandes quantités de sel ou de mélange de sel/sable peuvent être transportées sans problème. Sa construction basse permet une bonne visibilité à l'arrière afin de pouvoirmanoeuvrer et travailler en toute sécurité.Important: Ce distributeur est en inox et a une durée de vie très élevé. A noter : motorisation, kit de montage (éclairage incl.) ainsi que la...

Informations Techniques :

capacité : 280 litres poids à vide : 84 kg actionnement : 12 V avec démultiplication Longueur totale: 145 cm Hauteur: 72.5 cm Largeur: 112 cm

Référence : 5-RVB10
Prix : **5 580,00 € TTC/PIECE**

DISTRIBUTEUR A SEL SNO-WAY 570L A POSER AVEC KIT VIBRATEUR ET BOITIER DE CONTROLE

Ce distributeur de sel de 570 L à poser sur le bac convient pour des transporteurs, petits camionset pick-ups. A l'aide de ce distributeur, des grandes quantités de sel ou de mélange de sel/sable peuvent être transportées sans problème. Sa construction basse permet une bonne visibilité à l'arrière afin de pouvoirmanoeuvrer et travailler en toute sécurité.Important: Ce distributeur est en inox et a une durée de vie très élevé. A noter : motorisation, kit de montage ainsi que la bâche de...

Informations Techniques :

capacité : 570 litres poids à vide : 225 kg actionnement : 12 V avec démultiplication Longueur totale: 231 cm Hauteur: 66 cm Largeur: 97 cm

Référence : 5-RVB750NG
Prix : **8 016,00 € TTC/PIECE**

SIÈGES & VOLANTS

ACCESSOIRES MONTAGE SIÈGES

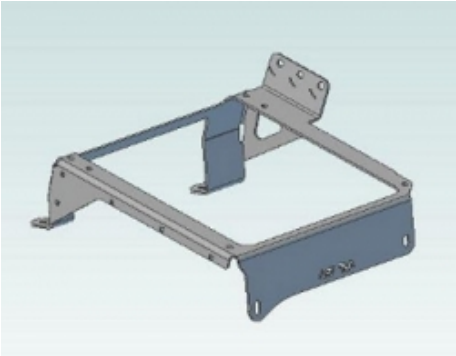

KIT DE MONTAGE POUR SIEGE RECARO DROIT POUR NISSAN KING CABINE D22 DE 85 A 98 ET NISSAN TERRANO 1

merci de monter facilement vos sièges Recaro

Informations Techniques :

les consoles comprennent tout le nécessaire de montage y compris les glissières si les glissières d'origine ne sont pas réutilisées. Pour les sièges suivants : Style / Style XL Expert, Spécialist SR, Speed Orthopad 95/ 04 Cross Speed Ergomed E / ES

Référence : 67.85.29
Prix : **160,54 € TTC/PIECE**

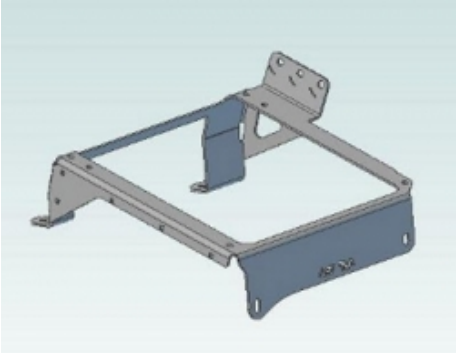

KIT DE MONTAGE POUR SIEGE RECARO GAUCHE POUR NISSAN KING CABINE D22 DE 85 A 98 ET NISSAN TERRANO 1

permet de monter facilement vos sièges Recaro

Informations Techniques :

les consoles comprennent tout le nécessaire de montage y compris les glissières si les glissières d'origine ne sont pas réutilisées. Pour les sièges suivants : Style / Style XL Expert, Spécialist SR, Speed Orthopad 95/ 04 Cross Speed Ergomed E / ES

Référence : 67.85.19
Prix : **160,54 € TTC/PIECE**

BIVOUAC & AUTONOMIE

RANGEMENT

SAC ROUE DE SECOURS IKAMPER

Double usage Remplissez le sac avec des articles tels que du bois lors de la première étape de votre voyage, puis avec des déchets et des matières recyclables sur le chemin du retour. Compact Comprimez l'espace non utilisé en enroulant le tissu et fermez-le à l'aide de la sangle adaptée. Résistant à l'eau Gardez vos déchets au sec, à l'abri de la pluie.

Informations Techniques :

Poches à fermeture éclair Rangez vos petits objets dans les poches zippées situées de chaque côté. Poches latérales Vos outils peuvent être rangés dans les grandes poches latérales et leur système de boucles. Haute visibilité Les bandes réfléchissantes argentées apportent plus de sécurité lorsqu'il fait nuit ou par mauvais temps. Entretien facile Le polyester durable et déperlant est adapté à toutes les conditions climatiques. Il se nettoie...

Référence : IKAMPER-SRDS
Prix : **179,00 € TTC/PIECE**

JANTES & PNEUS

ACCESSOIRES JANTES ET PNEUS

CACHES-ROUES

SAC ROUE DE SECOURS IKAMPER

Double usage Remplissez le sac avec des articles tels que du bois lors de la première étape de votre voyage, puis avec des déchets et des matières recyclables sur le chemin du retour. Compact Comprimez l'espace non utilisé en enroulant le tissu et fermez-le à l'aide de la sangle adaptée. Résistant à l'eau Gardez vos déchets au sec, à l'abri de la pluie.

Informations Techniques :

Poches à fermeture éclair Rangez vos petits objets dans les poches zippées situées de chaque côté. Poches latérales Vos outils peuvent être rangés dans les grandes poches latérales et leur système de boucles. Haute visibilité Les bandes réfléchissantes argentées apportent plus de sécurité lorsqu'il fait nuit ou par mauvais temps. Entretien facile Le polyester durable et déperlant est adapté à toutes les conditions climatiques. Il se nettoie...

Référence : IKAMPER-SRDS
Prix : **179,00 € TTC/PIECE**

ECROUS

EQUIPEMENTS POUR NISSAN KINGCAB 2,5D 85/88-JMD21

ECROU BLACK 12X1.25

Écrou 19mm cône 60°

Référence : E121.25BK
Prix : **2,00 € TTC/PIECE**

ECROU CHROME 12X1.25

L'écrou chromé donnera du look à votre 4x4. Écrou 19mm cône 60°

Référence : E121.25
Prix : **2,00 € TTC/PIECE**

ECROUS ANTIVOL 12 X 1.25 (jeu de 5 pièces + clés)

Modèles coniques 60°, compatible avec tous nos modèles de jantes acier et aluminium.Ces écrous ne conviennent pas pour les jantes aluminium d'origine

Référence : A5121.25
Prix : **22,80 € TTC/JEU**

JANTES ALUMINIUM RENFORCÉES / RAID

JANTE ALUMINIUM RACER GRISE

Le modèle RACER est une jante en aluminium coulé, spécialement conçue pour les raids avec indice de charge de 1300kg. finition : grise JANTE RENFORCÉE : moulée sous pression alliage spécifique (Al Si 7% Mg Sr) traitement thermique insert acier anti-desserrement Jante aluminium livrée sans visserie. Largeur Diamètre Nb de trous Entraxe Déport Center bore 7 16 6 139.7 -10 111.5 se monte sur le véhicule avec de possibles modifications de...

Références :

RAC30SI - JANTE ALUMINIUM RACER GRISE 7 X 16 ENTRAXE 6 X 139.7 DEPORT -10
Prix : 304,00 € TTC/PIECE

JANTE ALUMINIUM RACER NOIRE

Le modèle RACER est une jante en aluminium coulé, spécialement conçue pour les raids avec indice de charge de 1300kg. finition : noire JANTE RENFORCÉE : moulée sous pression alliage spécifique (Al Si 7% Mg Sr) traitement thermique insert acier anti-desserrement Jante aluminium livrée sans visserie. Largeur Diamètre Nb de trous Entraxe Déport Center bore 7 16 6 139.7 -10 111.5 se monte sur le véhicule avec de possibles modifications de...

Références :

RAC30BK - JANTE ALUMINIUM RACER NOIRE 7 X 16 ENTRAXE 6 X 139.7 DEPORT -10
Prix : 304,00 € TTC/PIECE

JANTES TÔLES / ACIER

JANTE ACIER GOSS MODULAR BLACK

Jante acier Modular Finition BLACKStructure renforcée pour une utilisation Off-Road livré sans visserie ni cache moyeu se monte sur le véhicule avec de possibles modifications de carrosserie (nous consulter pour confirmer la compatibilité de votre véhicule) modèle disponible en : Largeur Diamètre Nb de trous Entraxe Déport Center bore 7 15 6 139.7 -6 110

Références :

403BK - JANTE ACIER GOSS MODULAR BLACK 7 X 15 ENTRAXE 6 X 139.7 DEPORT -6
Prix : 94,00 € TTC/PIECE
430BK - JANTE ACIER GOSS MODULAR BLACK 7 X 16 ENTRAXE 6 X 139.7 DEPORT 0
Prix : 104,00 € TTC/PIECE

145 RUE DE L'ÎLE NAPOLÉON
68100 MULHOUSE
TÉL: +33 (0)3 89 61 90 88 / FAX: +33 (0)3 89 61 70 67
E-MAIL : vpc@equip-RAID.FR

Magasin ouvert le lundi de 14h à 18h,
du mardi au vendredi de 9H à 12h et de 14h à 18h
et le samedi de 9h à 12h

Prix valables du 01/05/2024 au 31/05/2024
TVA 20% incluse
Document non contractuel (ref : cat_KINGCAB2,5D85/88-JMD21_05_2024)
Photos non contractuelles

EQUIPEMENTS POUR NISSAN KINGCAB 2,5D 85/88-JMD21

JANTE ACIER GOSS MODULAR CHROME

Jante acier Modular Finition BLACKStructure renforcée pour une utilisation Off-Road livré sans visserie ni cache moyeu se monte sur le véhicule avec de possibles modifications de carrosserie (nous consulter pour confirmer la compatibilité de votre véhicule) modèle disponible en : Largeur Diamètre Nb de trous Entraxe Déport Center bore 7 15 6 139.7 -6 110

Références :

403CH - JANTE ACIER GOSS MODULAR CHROME 7 X 15
ENTRAXE 6 X 139.7 DEPORT -6
Prix : 158,00 € TTC/PIECE
430CH - JANTE ACIER GOSS MODULAR CHROME 7 X 16
ENTRAXE 6 X 139.7 DEPORT 0
Prix : 163,00 € TTC/PIECE

JANTE ACIER GOSS TRIANGULAR BLACK

Jante acier Triangular Finition BLACKStructure renforcée pour une utilisation Off-Road livré sans visserie ni cache moyeu se monte sur le véhicule avec de possibles modifications de carrosserie (nous consulter pour confirmer la compatibilité de votre véhicule) modèle disponible en : Largeur Diamètre Nb de trous Entraxe Déport Center bore 7 15 6 139.7 -6 110

Références :

303BK - JANTE ACIER GOSS TRIANGULAR BLACK 7 X 15
ENTRAXE 6 X 139.7 DEPORT -6
Prix : 92,00 € TTC/PIECE
330BK - JANTE ACIER GOSS TRIANGULAR BLACK 7 X 16
ENTRAXE 6 X 139.7 DEPORT 0
Prix : 102,00 € TTC/PIECE
368BK - JANTE ACIER GOSS TRIANGULAR BLACK 8 X 17
ENTRAXE 6 X 139.7 DEPORT -10
Prix : 136,00 € TTC/PIECE

JANTE ACIER GOSS TRIANGULAR SILVER

Jante acier Triangular Finition SILVER / GUN METAL GRAYStructure renforcée pour une utilisation Off-Road livré sans visserie ni cache moyeu se monte sur le véhicule avec de possibles modifications de carrosserie (nous consulter pour confirmer la compatibilité de votre véhicule) modèle disponible en : Largeur Diamètre Nb de trous Entraxe Déport Center bore 7 15 6 139.7 -6 110

Références :

303GM - JANTE ACIER GOSS TRIANGULAR SILVER 7 X 15
ENTRAXE 6 X 139.7 DEPORT -6
Prix : 92,00 € TTC/PIECE
330GM - JANTE ACIER GOSS TRIANGULAR SILVER 7 X 16
ENTRAXE 6 X 139.7 DEPORT 0
Prix : 102,00 € TTC/PIECE

JANTE ACIER GOSS TRIANGULAR WHITE

Jante acier Triangular Finition WHITEStructure renforcée pour une utilisation Off-Road livré sans visserie ni cache moyeu se monte sur le véhicule avec de possibles modifications de carrosserie (nous consulter pour confirmer la compatibilité de votre véhicule) modèle disponible en : Largeur Diamètre Nb de trous Entraxe Déport Center bore 7 15 6 139.7 -6 110

Références :

303WH - JANTE ACIER GOSS TRIANGULAR WHITE 7 X 15 ENTRAXE 6 X 139.7 DEPORT -6
Prix : 92,00 € TTC/PIECE
330WH - JANTE ACIER GOSS TRIANGULAR WHITE 7 X 16 ENTRAXE 6 X 139.7 DEPORT 0
Prix : 102,00 € TTC/PIECE

PERFORMANCE & OPTIMISATION

COMPÉTITION

ACCESSOIRES COMPÉTITION

BAVETTES BLANCHE SEMI-RIGIDES 328x498

Vendu à la paire. Bavettes blanches. Dimensions : 345x495mm. Couleur blanche. Epaisseur : 2mm. Silencieuses aux impacts, ne flottent pas avec la vitesse, facile à retailler / adapter.

Référence : ACBA014
Prix : **20,00 € TTC/PAIRE**

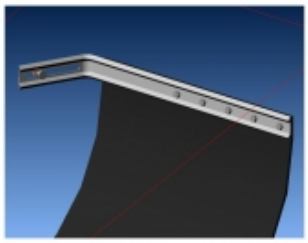

KIT DE MONTAGE BAVETTES

Vendu à la paire. Kit complet pour réaliser avec facilité la fixation sur le véhicule de 2 bavettes grâce à deux équerres zinguées. Kit livré complet avec visserie et notice.

Référence : ACBA113
Prix : **26,00 € TTC/PAIRE**

KIT SANGLES MONTAGE BAVETTES

Vendu à la paire. Kit de sangles grises permettant de relever à volonté les bavettes de votre véhicule. Kit complet pour une paire de bavette : Cames à griffe, sangle, équerres de renfort, visserie, notice.

Référence : ACBA112
Prix : **26,00 € TTC/PAIRE**

FREINAGE RENFORCÉ

PLAQUETTES DE FREIN RENFORCÉES

PLAQUETTES de FREIN Avant EBC Ultimax

Référence : MFP-2N01EBC
Prix : **73,51 € TTC/PIECE**

MOYEUX

MOYEUX DEBRAYABLES AVM POUR NISSAN KING CAB ET TERRANO 1

AVM est le célèbre manufacturier brésilien de moyeux débrayables (automatiques ou non). Leader mondial de la spécialité, la qualité des produits AVM n'est plus à démontrer. Les moyeux AVM viennent en remplacement des moyeux automatiques d'origine. L'emploi sur le pont avant augmente la fluidité de conduite tout en réduisant le bruit et la consommation. Ces moyeux débrayables vous permettront de réaliser des économies de carburant et sur l'usure des pneus du train avant quand il n'est pas...

Référence : AVM429
Prix : **169,00 € TTC/PAIRE**

PERFORMANCES TRANSMISSION

BLOCAGE DE DIFFÉRENTIEL

BLOCAGE DE DIFFERENTIEL AVANT OU ARRIERE AIR LOCKER POUR NISSAN ET FORD (vendu sans compresseur)

Blocage ARB pour NISSAN MD21 jusqu'à 05/98 pour l'arriere Pathfinder R50 à partir de 98 pour l'arriere Patrol GR Y60 jusqu'à 01/98 pour l'avant Patrol GR Y61, à partir de 98 pour l'avant Terrano I pour l'arriere Terrano II 3- et 5-T. à partir de 08/96 pour l'arriere FORD Maverick ab 08/96-01 pour l'arriere LE BLOCAGE ARB COMPREND : (livré sans compresseur) le différentiel, la tuyauterie, les raccords, la notice de montage, les instructions...

Référence : RD136
Prix : **1 237,00 € TTC/PIECE**

BLOCAGE DE DIFFERENTIEL ELOCKER AVANT 100% ELECTRIQUE

BLOCAGE DE DIFFERENTIEL ELOCKER 100% ELECTRIQUE AVANT Peut nécessiter le meulage des dents du pignon d'attaque afin de créer un dégagement suffisant entre la tête du pignon et le boitier. Prévoir également un léger meulage du carter. Véhicules : NISSAN NAVARA D21 A PARTIR DE 1986 NISSAN NAVARA D22 A PARTIR DE 1986 Nombre de Cannelures : 27 Proposés depuis peu par les fabricants Harrop et Eaton, les blocages de différentiels électromagnétiques ELockers sont désormais disponibles en...

Référence : A11250
Prix : **2 314,00 € TTC/PIECE**

KIT BLOCAGE DE DIFFERENTIEL ELOCKER AVANT 100% ELECTRIQUE AVEC ROULEMENTS

BLOCAGE DE DIFFERENTIEL ELOCKER 100% ELECTRIQUE AVANTKIT AVEC ROULEMENTS Peut nécessiter le meulage des dents du pignon d'attaque afin de créer un dégagement suffisant entre la tête du pignon et le boitier. Prévoir également un léger meulage du carter. Véhicules : NISSAN NAVARA D21 A PARTIR DE 1986 NISSAN NAVARA D22 A PARTIR DE 1986 Nombre de Cannelures : 27 Proposés depuis peu par les fabricants Harrop et Eaton, les blocages de différentiels électromagnétiques ELockers sont...

Référence : A11250-15TT
Prix : **2 318,00 € TTC/KIT**

PIÈCES RECHANGE & ENTRETIEN

BALAI D'ESSUIE-GLACE

EQUIPEMENTS POUR NISSAN KINGCAB 2,5D 85/88-JMD21

BALAI D'ESSUI GLACE

Avant - 480 mm

Références :

JSS-X48C - BALAI D'ESSUIE GLACE 480mm DENSO
Prix : 13,50 € TTC/PIECE

BOUGIE DE PRÉCHAUFFAGE

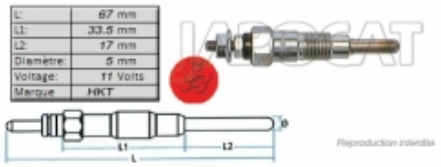

BOUGIE de PRECHAUFFAGE 11 volts HKT

Diamètre : 5mm Voltage : 11V

Référence : MGP-6105H
Prix : **28,29 € TTC/PIECE**

DIRECTION / ROTULE

BARRE de DIRECTION

Référence : JBD-121OE
Prix : **186,43 € TTC/PIECE**

BIELLETTE de DIRECTION

A partir de 01/93 - Diamètre des cônes 13,5mm

Informations Techniques :

PHOTO NON CONTRACTUELLE

Référence : JSA-121OE
Prix : **69,84 € TTC/PIECE**

RELAIS de DIRECTION Equipementier origine

Equipementier Origine

Informations Techniques :

PHOTO NON CONTRACTUELLE

Référence : MIA-8118OE

EQUIPEMENTS POUR NISSAN KINGCAB 2,5D 85/88-JMD21

Prix : **107,36 € TTC/PIECE**

145 RUE DE L'ÎLE NAPOLÉON
68100 MULHOUSE
TÉL: +33 (0)3 89 61 90 88 / FAX: +33 (0)3 89 61 70 67
E-MAIL : vpc@equip-RAID.FR

Magasin ouvert le lundi de 14h à 18h,
du mardi au vendredi de 9H à 12h et de 14h à 18h
et le samedi de 9h à 12h

Prix valables du 01/05/2024 au 31/05/2024
TVA 20% incluse
Document non contractuel (ref : cat_KINGCAB2,5D85/88-JMD21_05_2024)
Photos non contractuelles

EQUIPEMENTS POUR NISSAN KINGCAB 2,5D 85/88-JMD21

ROTULE Extérieure Droite /Gauche

A partir de 01/93 - Pas normal - Diamètre du cône 13,5mm

Référence : MTR-8102
Prix : **22,13 € TTC/PIECE**

ROTULE Inférieure Générique

Fixation 4 trous

Référence : MLB-8120
Prix : **35,81 € TTC/PIECE**

ROTULE Intérieure Droite/Gauche

A partir de 01/93 - Pas inversé - Diamètre du cône 13,5mm

Référence : MTR-8103
Prix : **24,91 € TTC/PIECE**

ECLAIRAGE

EQUIPEMENTS POUR NISSAN KINGCAB 2,5D 85/88-JMD21

CLIGNOTANT AVANT DROIT

Dans le pare-choc

Référence : ND212-68412
Prix : **13,33 € TTC/PIECE**

CLIGNOTANT AVANT GAUCHE

Dans le pare-choc

Référence : ND212-68411
Prix : **13,33 € TTC/PIECE**

FEU ARRIERE DROIT

Référence : ND212-70602
Prix : **64,00 € TTC/PIECE**

145 RUE DE L'ÎLE NAPOLÉON
68100 MULHOUSE
TÉL: +33 (0)3 89 61 90 88 / FAX: +33 (0)3 89 61 70 67
E-MAIL : vpc@equip-RAID.FR

Magasin ouvert le lundi de 14h à 18h,
du mardi au vendredi de 9H à 12h et de 14h à 18h
et le samedi de 9h à 12h

Prix valables du 01/05/2024 au 31/05/2024
TVA 20% incluse
Document non contractuel (ref : cat_KINGCAB2,5D85/88-JMD21_05_2024)
Photos non contractuelles

EQUIPEMENTS POUR NISSAN KINGCAB 2,5D 85/88-JMD21

FEU ARRIERE GAUCHE

Référence : ND212-70601
Prix : **64,00 € TTC/PIECE**

FEU AVANT DROIT

Référence : ND211-67016
Prix : **39,55 € TTC/PIECE**

FEU AVANT GAUCHE

Référence : ND211-67015
Prix : **39,55 € TTC/PIECE**

145 RUE DE L'ÎLE NAPOLÉON
68100 MULHOUSE
TÉL: +33 (0)3 89 61 90 88 / FAX: +33 (0)3 89 61 70 67
E-MAIL : vpc@equip-RAID.FR

Magasin ouvert le lundi de 14h à 18h,
du mardi au vendredi de 9H à 12h et de 14h à 18h
et le samedi de 9h à 12h

Prix valables du 01/05/2024 au 31/05/2024
TVA 20% incluse
Document non contractuel (ref : cat_KINGCAB2,5D85/88-JMD21_05_2024)
Photos non contractuelles

OPTIQUE

Droit ou Gauche

Informations Techniques :

Pour les véhicules suivants : JEEP CHEROKEE 84-01 XJ (Avec veilleuse) MITSUBISHI L200 97-06 K74 (Jusqu'à 1999 - rectangulaire) MITSUBISHI L200 92-96 K34 (Droit ou Gauche) NISSAN PATROL 2,8D/TD et 2,7TD 89-95 Y260/N260 NISSAN PATROL 2,8D et 3,3D/TD 79-88 P260/R160/R260 (Rectangulaire - Droit ou Gauche) TOYOTA HILUX 2,4D 83-88 LN65 (Droit ou Gauche) TOYOTA HILUX 2.4D 88-97 LN110 (Droit ou Gauche) TOYOTA HILUX 2.4TD 97-01 LN165/LN170 (Seul - Droit ou Gauche) TOYOTA KZJ70 et KZJ73 3,0TD 93-96...

Référence : STA01-63600
Prix : **31,79 € TTC/PIECE**

OPTIQUE VERRE LISSE POUR JEEP MITSUBISHI ET TOYOTA

Informations Techniques :

Pour les véhicules suivants : JEEP CHEROKEE 84-01 XJ (Sans veilleuse - Verre Lisse) MITSUBISHI L200 92-96 K34 (Droit ou Gauche - En remplacement de l'origine) TOYOTA HILUX 2,4D 83-88 LN65 (Droit ou Gauche - En remplacement de l'origine) TOYOTA HILUX 2.4D 88-97 LN110 (Droit ou Gauche - En remplacement de l'origine) TOYOTA HILUX 2.4TD 97-01 LN165/LN170 (Droit ou Gauche - En remplacement de l'origine) TOYOTA KZJ70 et KZJ73 3,0TD 93-96 (Droit ou Gauche - En remplacement de l'origine) TOYOTA LJ70 et...

Référence : STA01-63677
Prix : **39,62 € TTC/PIECE**

EMBRAYAGE

KIT EMBRAYAGE Complet

Référence : MCK-1N01
Prix : **186,30 € TTC/PIECE**

FILTRATION

FILTRES À AIR / CARBURANT / HUILE

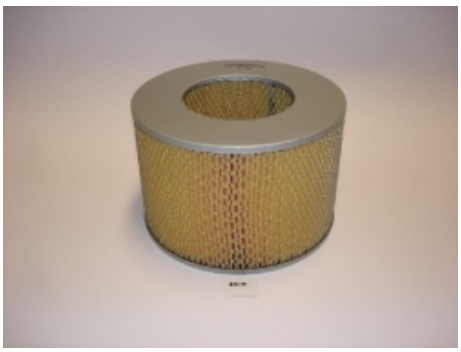

FILTRE à AIR

Référence : MAF-3N00
Prix : **14,34 € TTC/PIECE**

FILTRE à CARBURANT

Référence : MFF-3N02
Prix : **9,74 € TTC/PIECE**

FILTRE à HUILE

Référence : MOF-3N07
Prix : **23,40 € TTC/PIECE**

FREINAGE

FREINAGE HAUTE PERFORMANCE

EQUIPEMENTS POUR NISSAN KINGCAB 2,5D 85/88-JMD21

PLAQUETTES de FREIN Avant EBC Ultimax

Référence : MFP-2N01EBC
Prix : **73,51 € TTC/PIECE**

FREINAGE STANDARD

CYLINDRE de ROUE

Référence : MWC-2N06
Prix : **18,72 € TTC/PIECE**

DISQUE de FREIN Avant

267mm - 22mm

Référence : MFD-2N05
Prix : **100,12 € TTC/PIECE**

DISQUE DE FREIN AVANT POUR NISSAN NAVARA ET TERRANO

277mm - 26mm

Informations Techniques :

Pour les véhicules suivants : NISSAN NAVARA 2,5TD 98-02 GUD22 (277mm - 26mm) NISSAN TERRANO I 2,4i, 2,7TD, V6 87-95 YD21 (277mm - 26mm) NISSAN TERRANO II 2,7TD 93-96 KVNR20, NUR20 NISSAN TERRANO II 2,7TDi 96-02 TVUR20 (277mm - 26mm) NISSAN TERRANO II 3,0Di 02- TWUR20 (277mm - 26mm)

Référence : MFD-2144

145 RUE DE L'ÎLE NAPOLÉON
68100 MULHOUSE
TÉL: +33 (0)3 89 61 90 88 / FAX: +33 (0)3 89 61 70 67
E-MAIL : vpc@equip-RAID.FR

Magasin ouvert le lundi de 14h à 18h,
du mardi au vendredi de 9H à 12h et de 14h à 18h
et le samedi de 9h à 12h

Prix valables du 01/05/2024 au 31/05/2024
TVA 20% incluse
Document non contractuel (ref : cat_KINGCAB2,5D85/88-JMD21_05_2024)
Photos non contractuelles

EQUIPEMENTS POUR NISSAN KINGCAB 2,5D 85/88-JMD21

Prix : **101,90 € TTC/PIECE**

145 RUE DE L'ÎLE NAPOLÉON
68100 MULHOUSE
TÉL: +33 (0)3 89 61 90 88 / FAX: +33 (0)3 89 61 70 67
E-MAIL : vpc@equip-RAID.FR

Magasin ouvert le lundi de 14h à 18h,
du mardi au vendredi de 9H à 12h et de 14h à 18h
et le samedi de 9h à 12h

Prix valables du 01/05/2024 au 31/05/2024
TVA 20% incluse
Document non contractuel (ref : cat_KINGCAB2,5D85/88-JMD21_05_2024)
Photos non contractuelles

EQUIPEMENTS POUR NISSAN KINGCAB 2,5D 85/88-JMD21

EMETTEUR de FREIN

Tous - 1 sortie verticale - 1 sortie Gauche

Référence : MBM-2N04
Prix : **111,77 € TTC/PIECE**

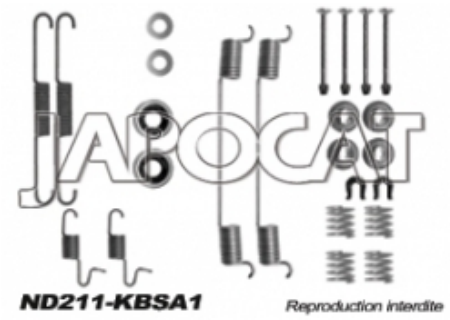

KIT de MONTAGE de MACHOIRES

Pour machoires diamètre 254mm

Référence : ND211-KBSA1
Prix : **30,13 € TTC/PIECE**

KIT de MONTAGE de PLAQUETTES

Référence : ND211-KPA00
Prix : **13,90 € TTC/PIECE**

MACHOIRES de FREIN

Référence : MBS-2N04
Prix : **81,14 € TTC/PIECE**

145 RUE DE L'ÎLE NAPOLÉON
68100 MULHOUSE
TÉL: +33 (0)3 89 61 90 88 / FAX: +33 (0)3 89 61 70 67
E-MAIL : vpc@equip-RAID.FR

Magasin ouvert le lundi de 14h à 18h,
du mardi au vendredi de 9H à 12h et de 14h à 18h
et le samedi de 9h à 12h

Prix valables du 01/05/2024 au 31/05/2024
TVA 20% incluse
Document non contractuel (ref : cat_KINGCAB2,5D85/88-JMD21_05_2024)
Photos non contractuelles

PLAQUETTES de FREIN Avant

Référence : MFP-2N01
Prix : **40,12 € TTC/PIECE**

TAMBOUR de FREIN

Diamètre 254mm

Référence : MBD-2114
Prix : **89,33 € TTC/PIECE**

PIÈCES MOTEUR

COURROIE ACCESSOIRE

COURROIE POUR MITSUBISHI PAJERO ET NISSAN NAVARA D22

2 courroies nécessaires pour modèle sans D.A. - L: 885mm

Informations Techniques :

Pour les véhicules suivants : MITSUBISHI PAJERO 2,5TD 91-99 V24/V44 (De Direction Assistée - Jusqu'à 09/93) NISSAN NAVARA 2,5TD 98-02 GUD22 (D'Alternateur - 2 courroies nécessaires pour modèle sans D.A.) Photo non contractuelle.

Référence : MVB-5039
Prix : **16,18 € TTC/PIECE**

145 RUE DE L'ÎLE NAPOLÉON
68100 MULHOUSE
TÉL: +33 (0)3 89 61 90 88 / FAX: +33 (0)3 89 61 70 67
E-MAIL : vpc@equip-RAID.FR

Magasin ouvert le lundi de 14h à 18h,
du mardi au vendredi de 9H à 12h et de 14h à 18h
et le samedi de 9h à 12h

Prix valables du 01/05/2024 au 31/05/2024
TVA 20% incluse
Document non contractuel (ref : cat_KINGCAB2,5D85/88-JMD21_05_2024)
Photos non contractuelles

COURROIE POUR NISSAN

Pour modèle avec D.A. - L: 1150mm

Informations Techniques :

Pour les véhicules suivants : NISSAN NAVARA 2,5TD 98-02 GUD22 (De Direction Assistée) NISSAN PATROL 2,8D/TD et 2,7TD 89-95 Y260/N260 (4 Cylindres - D'Alternateur et Direction assistée) NISSAN TERRANO I 2,4i, 2,7TD, V6 87-95 YD21 (D'Alternateur et Direction assistée) NISSAN TERRANO II 2,7TD 93-96 KVNR20, NUR20 (D'Alternateur et Direction assistée) NISSAN TERRANO II 2,7TDi 96-02 TVUR20 (D'Alternateur et Direction assistée) Photo non contractuelle.

Référence : MVB-5040
Prix : **17,03 € TTC/PIECE**

REFROIDISSEMENT

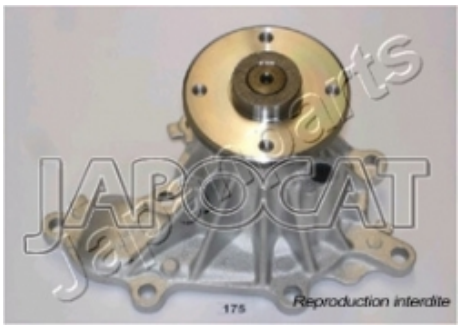

POMPE à EAU

Informations Techniques :

PHOTO NON CONTRACTUELLE

Référence : MWP-4N04
Prix : **124,20 € TTC/PIECE**

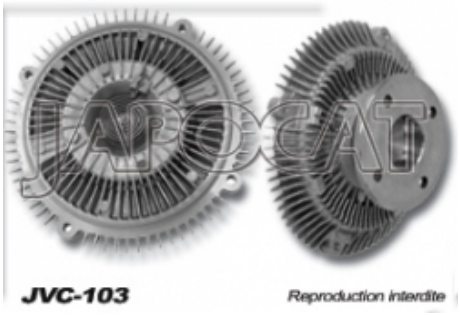

VISCOCOUPLEUR de Ventilateur

Référence : MVF-4103
Prix : **84,44 € TTC/PIECE**

TRANSMISSION

MOYEUX DÉBRAYABLES

EQUIPEMENTS POUR NISSAN KINGCAB 2,5D 85/88-JMD21

MOYEUX DEBRAYABLES AVM POUR NISSAN KING CAB ET TERRANO 1

AVM est le célèbre manufacturier brésilien de moyeux débrayables (automatiques ou non). Leader mondial de la spécialité, la qualité des produits AVM n'est plus à démontrer. Les moyeux AVM viennent en remplacement des moyeux automatiques d'origine. L'emploi sur le pont avant augmente la fluidité de conduite tout en réduisant le bruit et la consommation. Ces moyeux débrayables vous permettront de réaliser des économies de carburant et sur l'usure des pneus du train avant quand il n'est pas...

Référence : AVM429
Prix : **169,00 € TTC/PAIRE**

NOIX DE CARDAN ET JOINTS HOMOCINÉTIQUES

JOINT HOMOCINETIQUE / TETE de CARDAN

27 Dents

Référence : MCV-5N02
Prix : **86,56 € TTC/PIECE**